ELMAG®

Powered by Quality

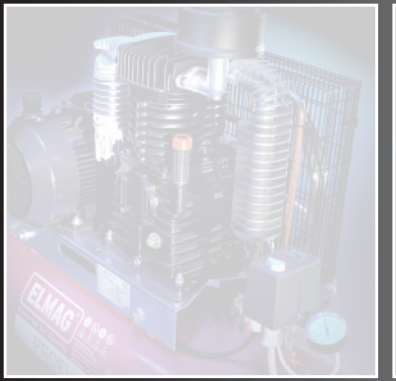
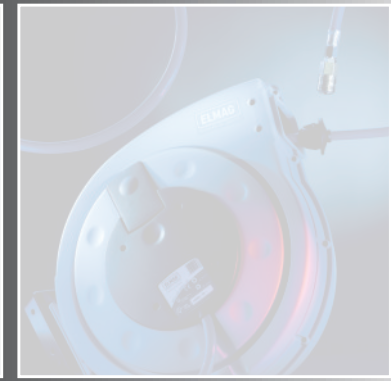

ALL-IN-ONE

2020

METALLBEARBEITUNG

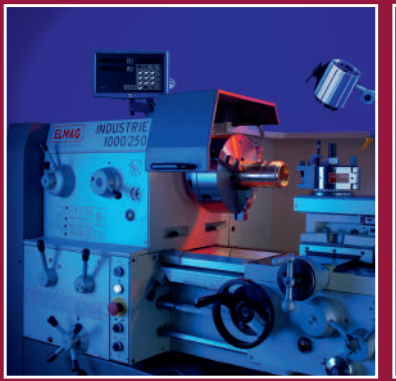
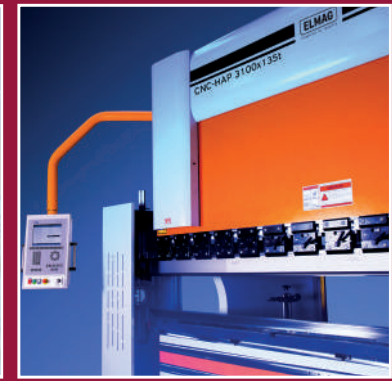

www.elmag.at

3 JAHRE ELMAG® GARANTIE BEI ONLINE-REGISTRIERUNG www.elmag.at/3jahre

Drucklufttechnologie | Schweißtechnologie | Metallbearbeitung | Steintrenntechnik | Stromerzeuger

Die ELMAG-Erfolgsgeschichte

ELMAG ist der Titel einer Erfolgsstory: Als 1-Mann-Betrieb 1984 gegründet, setzt das mittelständische Unternehmen auf konsequentes Qualitäts- und Innovationsdenken. Mit dem Fokus auf Kontinuität und Kompetenz und dem Ziel Kundenzufriedenheit stets in Kundenbegeisterung zu verwandeln.
Täglich verlassen hochinnovative Produkte in modernstem Design und technologisch am absolut neuesten Stand die Unternehmenszentrale im oberösterreichischem Ried/Tumeltsham. Sie landen bei anspruchsvollen Menschen, die sie für Haus und Hobby, in der Land- und Forstwirtschaft, im Handwerk aber auch in der industriellen Daueranwendung zu schätzen wissen.

Zahlreiche Unternehmen bezeichnen Ihre Mitarbeiter heute als ihr wichtigstes Kapital. Auch ELMAG tut das. Vielleicht mit dem Unterschied, dass die menschliche und fachliche Wertschätzung aller Mitarbeiter hier auch tatsächlich gelebt wird.
Und zwar mit aller Konsequenz. Täglich.
Viele Mitarbeiter halten seit ihrer Lehre dem Unternehmen die Treue, weil sich ELMAG auch danach als ein Ausbildungs- und Leitbetrieb erster Güte erweist. Das sichert eigene Arbeitsplätze, fördert Know-how und garantiert hervorragende Produkte und besten Service.

Die ELMAG-Geschäftsführung mit Prok. Thomas Kubinger, Mag. Markus Einfinger, Lorenz Einfinger, Prok. Josef Wimmer

ELMAG wird auch in Zukunft ein Familienbetrieb bleiben!

Dies wurde vor kurzem besiegelt. Lorenz Einfinger hat die Mehrheit der Unternehmensanteile und damit die Hauptverantwortung an seinen Sohn Markus übergeben, der sich mit den beiden Prokuristen Josef Wimmer und Thomas Kubinger auf ein erfahrenes Führungsteam verlassen kann.

„Ein motiviertes und unternehmerisch denkendes Team ist die beste Absicherung für eine erfolgreiche Zukunft!“ sagt Mag. Markus Einfinger.

CE

Produktsicherheit

Alle ELMAG-Produkte sind CE-konform und erfüllen modernste Sicherheitsanforderungen.

Qualität: Keine Kompromisse

Auf alle Maschinen und Geräte erhalten Sie bei ELMAG® 2 Jahre Vollgarantie und 15 Jahre Ersatzteilversorgungsgarantie.
Bei Online-Registrierung erhalten Sie 3 Jahre Garantie.

ELMAG®-Kundendienst

Mit ELMAG® sind Sie nicht alleine. Professionell ausgebildetes Kundendienstpersonal steht zu Ihrer Verfügung, bei Großmaschinen auch vor Ort.

Service: our success

Unser Team

Service-Team (von links):
Alois Obernhumer, Josef Hörandner, Gerhard Lindner, Christian Steingreß, Wolfgang Gadringer, Nico Sperl, Christoph Zarbl, Manuela Moser, Thomas Spitzer, Mario Wilflingseder

ELMAG® Service-Stützpunkte:

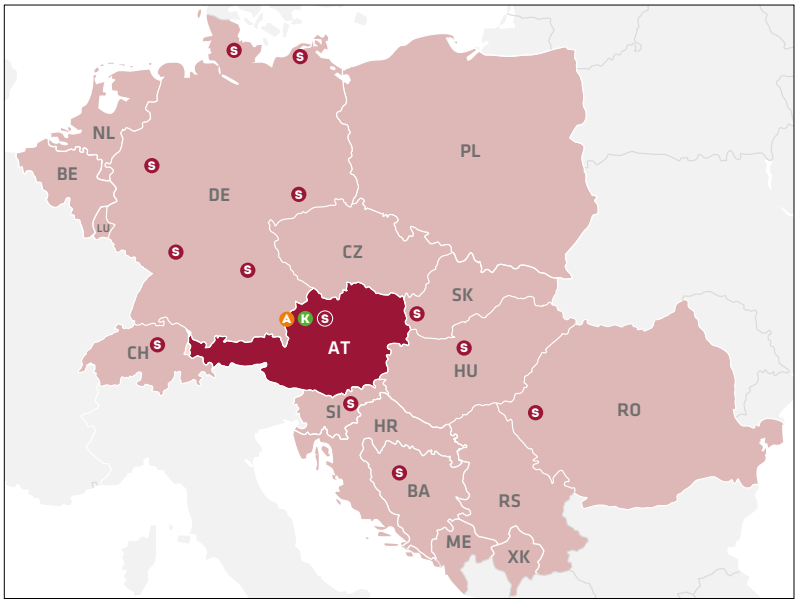

Serviceleitung:
Wolfgang Gadringer
(wolfgang.gadringer@elmag.at, DW: 401)

Innendienstkoordination:
Christoph Zarbl
(christoph.zarbl@elmag.at, DW: 402)

Durch erprobte und bewährte Prozessabläufe ermöglicht ELMAG® schnelle und kostenoptimierte Reparaturen von Eigen-und auch Fremdfabrikaten.

Unsere UVP-Tabelle	UVP in € exkl. MwSt.
Bezeichnung	
Arbeitsstunde Innendienst	65,00
Arbeitsstunde Außendienst	80,00
Kilometergeld inkl. Zeit (1 Person)	1,30 per km
Nächtigungsentgelt pro Nacht & Person	70,00

A Maschinenausstellung

K ELMAG-Präsentations- & Kompetenzzentrum & ELMAG Zentrale

S Service-Stützpunkte

Ihre Ansprechpartner bei ELMAG®:

Geschäftsleitung:

Geschäftsführung
Mag. Markus Einfinger
Lorenz Einfinger
markus.einfinger@elmag.at
lorenz.einfinger@elmag.at

Kaufmännischer
Geschäftsführer Stellvertreter,
Marketing, Einkauf
Prok. Josef Wimmer
DW: 220
josef.wimmer@elmag.at

Technischer
Geschäftsführer Stellvertreter,
PM Metallbearbeitung
Prok. Thomas Kubinger
DW: 230
thomas.kubinger@elmag.at

Produktmanager / Abteilungsleiter:

Produktmanager
Drucklufttechnologie
Christoph Siegetsleitner
DW: 310
christoph.siegetsleitner@elmag.at

Produktmanager
Schweißtechnologie
Roland Ziegler
DW: 320
roland.ziegler@elmag.at

Produktmanager
Steintrenntechnik
Ing. Mathias Stelzhammer
DW: 340
mathias.stelzhammer@elmag.at

Produktmanager
Stromerzeuger
Christian Weiss
DW: 350
christian.weiss@elmag.at

Serviceleitung,
Reparatur, Kundendienst
Wolfgang Gadringer
DW: 401
wolfgang.gadringer@elmag.at

Serviceleitung Stellvertreter,
Reparatur, Kundendienst
Christoph Zarbl
DW: 402
christoph.zarbl@elmag.at

Lagerleitung
Markus Mayr
DW: 501
markus.mayr@elmag.at

Leitung IT
Maximilian Ott
DW: 901
maximilian.ott@elmag.at

Auftragsbearbeitung
Victoria Jetzinger
DW: 103
victoria.jetzinger@elmag.at

Verkaufsberater Innendienst:

Techn. Spezialberatung
Außendienst (Tirol, Vbg.)
Strategischer Einkauf
Jonas Gruber
DW: 311
jonas.gruber@elmag.at

Techn. Spezialberatung
Schweißtechnologie,
Stromerzeuger
Stefan Fraunhuber
DW: 321
stefan.fraunhuber@elmag.at

Techn. Spezialberatung
Metallbearbeitung,
Blechbearbeitung
Peter Haslinger
DW: 331
peter.haslinger@elmag.at

Außendienst AT & DE:

Außendienst
(OÖ, Sbg., Bayern)
Norbert Lechner
Tel.: +43-664-1427417
norbert.lechner@elmag.at

Außendienst
(Stmk., Wien, Bgld., NÖ, Kärnten)
Gerhard Fürnkranz
Tel.: +43-664-2802686
gerhard.fuernkranz@elmag.at

Vertriebsleitung DE / BENELUX
(AD in PLZ 40-49, 50-53, 56-59)
Garrit Göhlich
Tel.: +49-2192-93735-40
Mobil: +49-160-94682940
office@elmag.de

Außendienst DE
(PLZ 01-09, 10-16, 98-99)
Andreas Bauch
Tel.: +49-170-2778657
ab-info.bauch@t-online.de

Außendienst DE
(PLZ 17-25)
Mathias Schmidt
Tel.: +49-172-4025251
mathiasschmidt@online.de

Außendienst DE
(PLZ 26-29, 30-34, 36-39)
Dietmar Poschadel
Tel.: +49-171-8032099
info@vogt-handelsvertretung.de

Außendienst DE
(PLZ 35-36, 54-55, 60-67)
Udo Fischer
Tel.: +49-176-10464450
u.fischer@ihv-andress.de

Außendienst DE
(PLZ 68-69, 70-79)
Trudo Pfahl
Tel.: +49-172-6688507
trudo.pfahl.wv@t-online.de

Außendienst DE
(PLZ 68-69, 70-79)
Theo Aicher
Tel.: +49-176-99085427
theo.aicher@t-online.de

Die ELMAG® Website: www.elmag.at

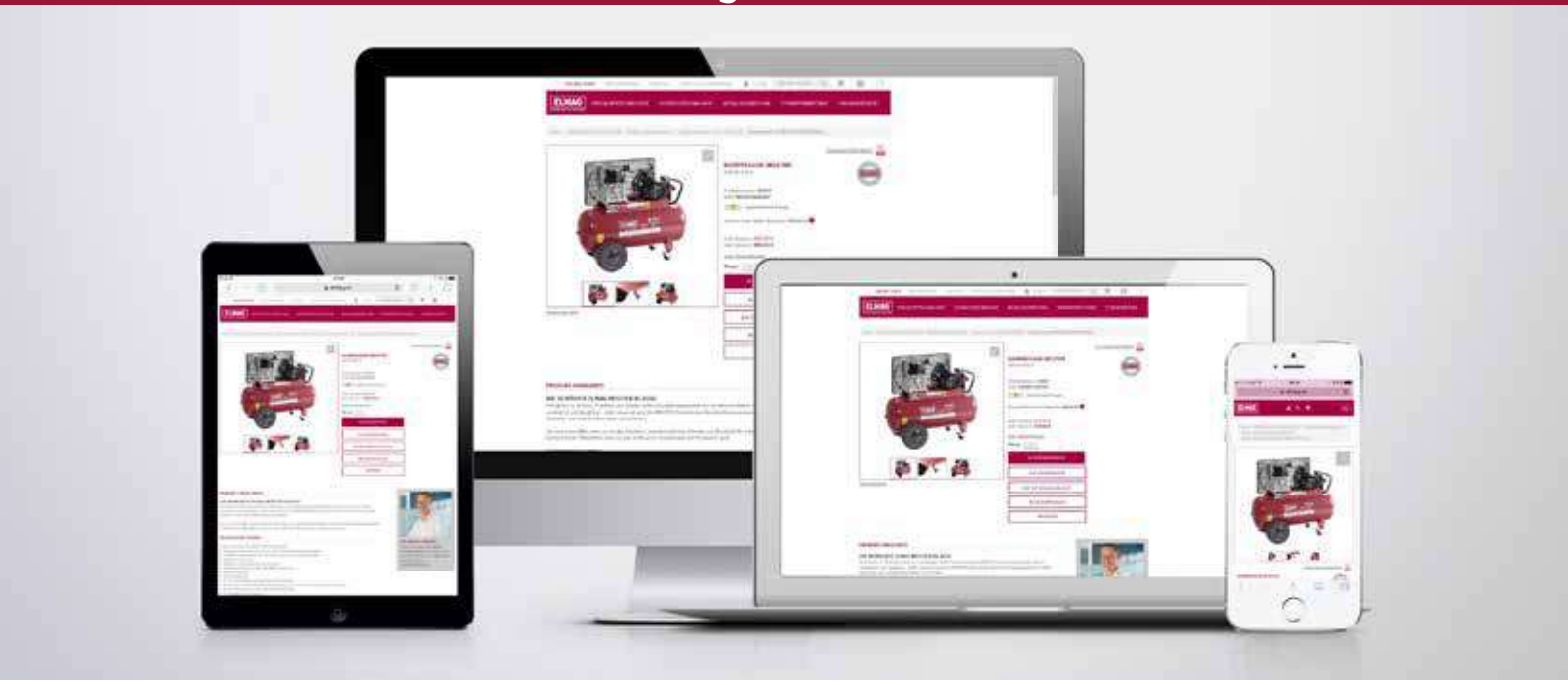

Wir haben für Sie geöffnet - rund um die Uhr, jeden Tag. Unsere Website enthält umfangreiche Produktinfos, aktuelle Aktionen, Blog-Beiträge mit praxisnahen Tipps, interessante Anwendervideos und Wissenswertes über ELMAG. Verbinden Sie die vom Telefon bekannte Stimme mit dem dazugehörigen Gesicht - in unserer Teamvorstellung finden Sie Ihren Ansprechpartner!

Responsive Design

Die ELMAG-Website passt sich optimal an das verwendete Gerät an. Egal ob Sie uns vom PC, Tablet oder Ihrem Smartphone besuchen, im Büro oder unterwegs: Sie erhalten immer eine übersichtliche Darstellung unserer Informationen. Einfach, schnell und vor allem höchst komfortabel!

Highlights

- Direktaufruf des gewünschten Artikels über die Adresszeile Ihres Browsers: **elmag.at/Bestellnummer** | elmag.at/10030
- Praktische Suche mittels Text oder Bestellnummer (Instant-Suche)
- Umfangreiche Produktinfos
- Preise und aktuelle Verfügbarkeiten
- Vergleichsliste zur Gegenüberstellung von verschiedenen Modellen
- Kataloge, Aktionen, Bilder und Datenblätter zum Download
- Vorstellung aller ELMAG-Mitarbeiter

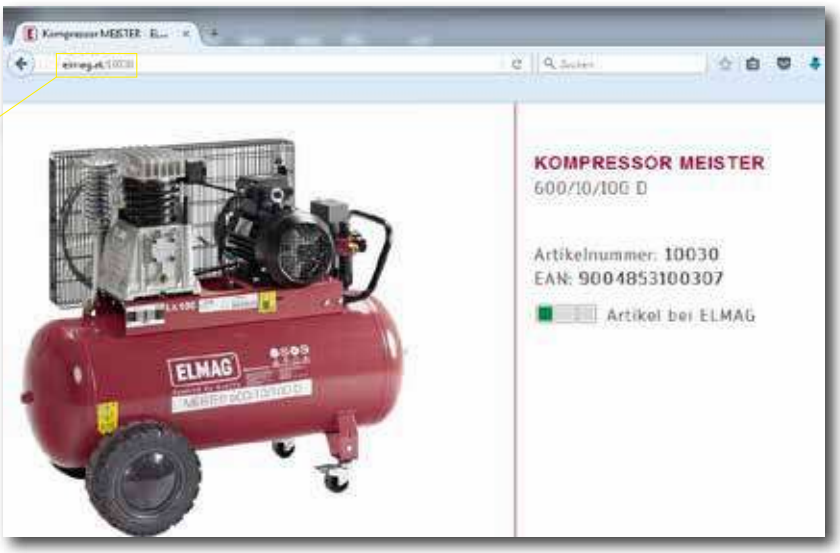

„24/7 für Kunden da zu sein ist ein hoher Anspruch! Mit unserer modernen Website haben wir die Möglichkeit diesen zu erfüllen."

NEUHEITEN 2020

DRUCKLUFTTECHNOLOGIE

Ölfr. Spezialkompr. SUPERFOX 115/15/5 W 21
Schraubenkompressoren MSM 56
Schraubenkompressoren RMB 60
Stahlkupplungen JWL Serie 520 79
JWL Blaspistolen, Sprüh-, Karosseriepistolen, etc. 98
Autom. Rücklaufbremse Speed Control und Lagenspulautomatik für Industrieaufroller 144
DL-Schlagschrauber EPS 97 & EPS 96 177
DL-Winkelschlagschrauber EPS 95 179
DL-Schlagschrauber EPS 116 & EPS 127 181
DL-Ratschenschrauber EPS 136 182
DL-Micro-Stabschleifer & Gravierstifte 185
DL-Winkelschleifer EPS 403 186
DL-Bandschleifer EPS 450 188
DL-Meißel- und Vibrationshämmer 194
DL-Kitt- und Dichtungspistolen 201

SCHWEISSTECHNOLOGIE

EUROMIG plus 174/204/254 210
PROFI MIG 3000 plus 274/304/354 212
SYNSTAR 330 TC & TS 234
MMA-Schweißinv. EUROHANDY 132 & 162 238
MMA-Schweißinv. POWER ROD 180/M & 200/M 240
MMA-Schweißinv. POWER ROD 250/T Cell 241
WIG-Schweißinv. WIN TIG DC 180 M 244
PLASMA-Schneidinv. SOUND PC 110/T 254
Absauganlagen 2/3/4 m Absaugarmlänge 258
Niro-Reinigungsgerät UNO 500 261
SPEEDLINER 1600 & MEGALINER 2500 262
Finish Easy Reinigungs-Signiersystem 264
Ind.-Heizg. iT 3.5K230 / iT 4K230 / iT 5K400 277
Ind.-Heizg. HDi 11K400 & HDi 16K400 278
HDi 13K400 TC / 16K400 TC / 18K400 TC / 21K400 TC 279
Autom. Schweißschirm MultiSafeVario® 2XL 288
MIG/MAG Schlauchpakete Serie MB EVO 297
Ultrakondensator START BOOSTER UK 8000/C10 323

METALLBEARBEITUNG

WFM 210 368
WFM 310 368
WFM 410 Servodrive 368
INDUSTRIE 1000/330 HD - 1500/330 HD 394
INDUSTRIE 2000/330 HD - 3000/330 HD 394
LRGM - Motorische Tafelblechscheren 410
PPTL Elektrohydraulische Portalpressen 453
BOMAR Industrie Metallbandsäge 484
Individual 520.360/620.450/720.540 484
Premium HD Bandschleifmaschine 498
Bohrerschleifmaschine Serie DGB 499

STEINTRENNTECHNIK

Steintrennmaschine STM 600/350 578
Steintrennmaschine SUPERLUNGA 3300 588
Vibrationsbohlen 595
Druckluft-Flaschenrüttler 596
Hochfrequenz-Flaschenrüttler 597
Hochfrequenz-Umwandler 598
Benzin-Hochfrequenz-Umwandler 599

STROMERZEUGER

Inverterstromerzeuger 624
SEDSS Serie IT/TN jetzt bis 100 kVA 658
Mobiler Pneumatiklichtmast K45 698
Tragbare Arbeitslampen 699

METALLBEARBEITUNG

Prok. Thomas Kubinger (DW: 230)
Produktmanager Metallbearbeitung
thomas.kubinger@elmag.at

Metallbearbeitung, Metallformtechnik, Metalltrenntechnik

■ Metallbearbeitung

Moderne Zerspanungstechniken wie Bohren, Fräsen und Drehen bilden die Grundlage zu einer erfolgreichen Wertschöpfung in der Maschinenindustrie und im metallverarbeitenden Gewerbe. Wie kaum ein anderes Verfahren ermöglichen sie eine kostengünstige Herstellung von Werkstücken und sind für eine effiziente serielle Verarbeitung bestens geeignet.

■ Metallformtechnik

Metallformtechnik umfasst wichtige Produktionsarten wie Schneiden, Biegen und Formen, Stanzen, Einrollen und Richten. Metallformtechnische Anwendungen sind effizient und wirtschaftlich, denn sie erfordern zumeist nur wenige Arbeitsschritte. ELMAG®-Produkte für Metallformtechnik stehen daher für den kürzesten Weg vom Halbzeug zum marktfertigen Metallprodukt.

■ Metalltrenntechnik

Powered by Quality - gerade bei schnell drehenden Trenntechnikmaschinen eine wichtige Devise. ELMAG®-Produkte sind qualitäts- und sicherheitsgeprüft. Sie überzeugen durch hochwertiges Technikdesign, erstklassige Bearbeitungs- und Sicherheitsfunktionen, höchste Präzision und Wirtschaftlichkeit.

Inhalt

EINLEITUNG 328

KEILRIEMENBOHRMASCHINEN 332
KBM 13 TN / 16 TN / 25 TN / 16 SN / 25 SN / 32 SN 332
KBM Vario 16 T / 25 S - RKBM 16 T 334

GETRIEBEBOHRMASCHINEN 336
GBM 3/25 TNE & SNE - GBM 3/30 SNA 336
GBM 4/40 SGA - GBM 4/50 SGA 338

KASTEN- & RADIAL-SÄULENBOHRMASCHINEN 340
KSBM 3/25 - 4/32 - 4/40 - 5/50 - 5/63 - 6/80 340
RSBM 4/32 - 6/100 Serie 342

STRANDS-GETRIEBEBOHRMASCHINEN 344
STRANDS S-25 - S-40 ME 344

PREMIUM HIGHSPEED Bohrmaschinen 348
HSTB 23 / HSSB 32 348

KERNBOHRMASCHINEN 350
JEPSON Kernbohrtechnik & JEPSON Kernbohrer 350

GETRIEBE-FRÄS- UND BOHRMASCHINEN 354
MFB 20 - MFB 20-L Vario - MFB 30 - MFB 30-L Vario 354
MFB 25 Vario - MFB 45 TGV & SGV - MFB 45 GLH 355
MFB 50 L - MFB 50 LGT 358

UNIVERSAL-FRÄS- & WERKZEUGFRÄSMASCHINEN 360
UFM 125 - UFM 125 GT - UFM Servodrive 360
UFM 230 L - UFM 250 L 364
WFM 210 - WFM 310 - WFM 410 Servodrive - WFM 510 366

UNIVERSAL-BETTFRÄSMASCHINEN 372
GBFM 50 GAL - UBF 140 V 372

CNC-BEARBEITUNGSZENTREN 374
S400 - S620 - S800 374
PREMIUM Fräsmaschine WFM 400/620/800 376

FRÄSER INFO 378
Fräser Formen / Fräser Info 378

3D-DRUCK 380
Autom. Zwei-Material 3D-Drucker X1 380

UNIVERSAL-DREHMASCHINEN 382
SUPERTURN 300 - 550 - 700 Vario 382
PROFI 610/150 - 914/150 - 1000/165 - 1000/180 (HD) 385
PROFI 1000/200 HD
INDUSTRIE 230 K - 230 HD - 250 - 250 HD - 330 HD 390
CNC-INDUSTRIE 460 396
PREMIUM CU 325 (RD) - 1320 (RD) 398

CNC-DREHMASCHINEN 408
CNC-PREMIUM LT 580 - LT 660 408

BLECH SCHNEIDEN - TAFELBLECHSCHEREN 410
LRGM - HGS-A - HGD 410

BLECH BIEGEN - ABKANTPRESSEN 416
Motorische Schwenkbiegemaschinen 416
ECO BEND - CNC HAP 418

BIEGEPRESSEN / BLECH STANZEN / AUSKLINKER 424
PREMIUM EHB 28 - Power-Press 424
PREMIUM PES 10/4 425

PROFILSTAHLSCHEREN 426
SPS 45 bis 175 - Steelworker 426
Stempel und Matrizen für Profilstahlscheren 428

RINGBIEGE-/ RUNDBIEGE-/ & SICKENMASCHINEN 437
EPB 40 | 50 | 50-H 437
APK 30/35/45/50/61/81/101 438
AS/AS-M - ASM - ASM-S - AHK - AHS 444
AK 0,8 - 1,2 mm - AKM 1,2 - 2,5 - 4,0 mm 448

BIEGEN UND RICHTEN 449
EUROPRESS EP red 449
WPMH blue - WPMEH blue - PREMIUM WPMEH - PPEH 450
PREMIUM WPHD - C-FRAME 454

METALL-KREISSÄGEMASCHINEN 456
MKS 250/300/315 RLSS-N - MKS 315/350 PROFI /-L 456
VM 315/350 /-L - VS 315/350 P/H/L - VA 315/370 /-L 459
TA 400 /-S/A - TV 300/350 - JEPSON Trennschleifer 462
JEPSON Dry Cutter 466

METALL-BANDSÄGE- & ENTGRATMASCHINEN 467
TB 100 - TB 125/150 Vario - HY 180-4 - HY 230 Vario 467
CY 210/260 - CY 210/260 Vario - CY 350-2DG 470
330/411 CSO - 330/411 M/S - 420/650 DI 473
390 A - 391 A CNC 475

INDUSTRIE-METALLBANDSÄGEMASCHINEN 476
Serie BOMAR / Serie BAUER 476

BÜRSTENENTGRATER & SCHLEIFMASCHINEN 491
TB 200 / S 250/2 / S 250/2-Vario 491
DSM - KSM - BSM - MBS - RSM 492
ELMAG HD - MSG - HSG - CG
Bohrerschleifmaschine Serie DGB 499

SONDERZUBEHÖR 503
Materialständer - Rollbahnen für Sägemaschinen 503

METALLBEARBEITUNG

ZUBEHÖR BOHREN / FRÄSEN 506
Bohrfutter, Kegeldorne, Reduzierhülsen 506
Erweiterungs-/Verlängerungshülsen 507
Kegelreduzierhülsen, Kegeldorne ISO 508
Kombi-Aufsteckfräsdorne 508
Spannzangen-Sets 509
Spannzangen 5C für Drehmaschinen 509
Spannzangen direktspannend 509
Kegelwischer 509
Spiralbohrer, Bohrwerkzeuge, Fräser 510
Universal-Ausdrehkopf-Sets 523
Fräser, Austreibkeile 524
Schaftfräser / Schaftfräsersätze 524
Fräser-Montagestand, Spanabhebegerät 524
Eck- und Planfräser, HM-Wendeplatten 531
CNC-Hydraulikschraubstock HP V 532
Hydraulikschraubstock MP V 533
Hydraulikschraubstock CB 534
Schnellspannschraubstöcke 534
Maschinenschraubstöcke 534
Spannschrauben 534
Spannwerkzeuge, Parallel-Unterlegplatten 535
Teilapparate TAHV, Teilscheiben-Sets 536
Rundtische HVRT 537
Kantentaster, Gewindeschneidapparate 538
Räumnadel-Sets 539

ZUBEHÖR DREHEN 540
Schnellwechsel-Stahlhalter-Sets 540
Drehstahl- und Drehmeißel-Sätze 542
Stechwerkzeuge, Klemmhalter 547
Hartmetall-Wendeplatten 548
Gewindedreh-Sortiment für PROFIS 552
Rändel-Set, Körnerspitzen, Zentrierbohrer-Set 552
Zentrierkegel 553
Schutzeinrichtungen für Maschinen 554
Kühlmittel, Schmierstifte, Segmentschläuche 555

ZUBEHÖR MESSTECHNIK 556
Messwerkzeug-Sortimente 556
Digitale Messschieber 556
Präzisionsmessschieber 556
Bügelmessschrauben, Messuhr 557
Präzisions-Magnet-Messstativ 558
Präzisions-Wasserwaage 558
Digitale Positionsanzeige SINO 559
Glasmessstäbe 560

ZUBEHÖR GRUNDAUSSTATTUNG 561
Arbeitsplatzbeleuchtung 561
Koordinaten-Kreuztische, Maschinenschuhe 562
JEPSON Kreissägeblätter 563
JEPSON Trennschleifscheibe 563
Bandsägeblätter, Kreissägeblätter 564
Schleifscheiben, Abrichtstein, Schleifbänder 567

ELMAG® Start-up Service

Mit ELMAG®-Qualitätscheck

- Entkonservierung, Entfettung und Entsicherung
- Zusammenbau bis zur Betriebsbereitschaft
- Ölfüllung von Getriebekästen, Ölbädern und Zentralschmierungen
- Prüfung Elektrik, Sicherheitsbauteile und -einrichtungen
- Probelauf auf allen Schalt- und Leistungsstufen
- 30-minütiger Probelauf auf höchster Leistungsstufe
- Prüfung und ggf. Einstellung von Maschinentoleranzen, z.B. Keilriemenspannung und Spindelrundlauf
- Prüfung aller Maschinenfunktionen

Bei Drehmaschinen, zusätzlich:

- Drehfutter-Neumontage mit Markierung der Minimaltoleranz
- Vermessung der Spindelnase auf Toleranz < 0,01 mm
- Vermessung des Drehfutters
- Einstellung der Reitstock-Parallelität

Lieferung, Aufstellung und Montage

Die Anlieferung in Österreich erfolgt frei Haus.
Aufstellung und Montage sind im UVP nicht inbegriffen, jedoch unterbreiten wir Ihnen dafür gerne ein individuelles Angebot

ELMAG® Innovation & Beratung

Innovative Produkte sichern den Vorsprung und die Zukunft.
Neue, bessere oder schnellere Methoden und Arbeitsweisen sind zu vermitteln. ELMAG®-Mitarbeiter werden daher laufend für ihre beratungsintensive Tätigkeit geschult.
Nützen Sie die Vorteile einer unverbindlichen, fachlichen Beratung oder vereinbaren Sie mit ELMAG® ein Fachseminar für Ihre Mitarbeiter im Verkauf.

ELMAG® Kundenservice

Bei ELMAG® steht Ihnen professionell ausgebildetes Kundendienstpersonal zur Verfügung - bei Großmaschinen auch vor Ort.
Der ELMAG® Kundendienst ist schnell und zuverlässig.
Auf www.elmag.at finden Sie neueste Produktinfos wie Prospekte, Kataloge, Produktfotos, Betriebsanleitungen, Anwendertipps, Technische Daten etc.
Es lohnt sich, bei uns im Web vorbeizuschauen.

ELMAG® 24-Stunden-Lieferservice

Moderner Kundenservice heißt auch: Großzügige Lagerhaltung für die zeitliche Unterstützung unserer Kunden.
ELMAG® liefert Maschinen und Ersatzteile österreichweit innerhalb von 24 Stunden zum Kunden. Davon ausgenommen sind Maschinen, welche dem ELMAG®-Qualitätscheck unterzogen werden.

Projekte / Referenzen

Ob Industrie, gewerblicher Anwender oder Hobbyhandwerker - Kunden aus allen Branchen schwören auf ELMAG®!

Vertrauen Sie auf unsere jahrelange Erfahrung und unser Know-How im Bereich der Metallbearbeitung!
Das stetig wachsende Produktsortiment umfasst alles was das „Metaller-Herz“ begehrt. Von Einsteiger- bis hin zu hochwertigen Profimodellen sind beim Bohren, Fräsen, Drehen, etc. keine Grenzen gesetzt. Sämtliche Maschinen können durch das umfangreiche Sonderzubehör je nach persönlichem Bedarf ergänzt werden.

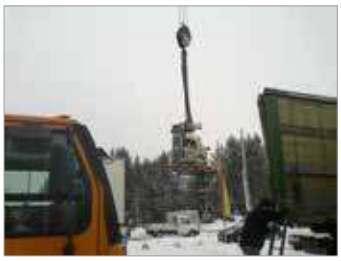

Transport und Entladung nach Ihren Bedürfnissen

Direktzustellung auf die Baustelle, Terminsendungen und Spezialentladungen sind für uns kein Problem! Durch zuverlässige Speditionspartner finden wir immer die optimale Lösung für Ihre Maschinenlieferung! Lagernde Kleinmaschinen können in der Regel bereits am nächsten Tag ausgeliefert werden. Bei dringendem Ersatzteilbedarf leiten wir gerne eine Express-Paketsendung für Sie in die Wege!

Bei ELMAG® endet die Kundenbetreuung NICHT mit dem Verkauf!

Unser Ziel ist Ihre Zufriedenheit, daher stehen wir Ihnen auch nach der Auslieferung unserer Produkte weiterhin zur Seite! Auf Wunsch bieten wir Einschulung, Aufstellung, Vormontage sowie Reparaturen und Ersatzteillieferung! Weiters organisieren wir für unsere Kunden gerne Spezialschulungen in denen wir uns Zeit nehmen und alle Ihre Detailfragen klären. Zudem sind unsere Servicemitarbeiter gerne telefonisch für Ihre technischen Fragen erreichbar.

KBM 13 TN | 16 TN | 25 TN - Kompakte Profi-Tischbohrmaschinen

Ø	UpM max	UpM min
13	2.500	500
16	2.000	100
25		

KBM 13 TN

Spindelaufnahme MK 2, Serienausstattung mit Kegeldorn und Schnellspannbohrfutter

Gusshandrad für gutes Handling und optimale Kraftübertragung

Bohrspindel EIN
Bohrspindel AUS
Rechts-/Linkslauf
Not-Halt
LED-Bohrtisch-beleuchtung
Ergonomisch geformtes, stabiles Gusshandrad für optimales Handling
Teleskop-Bohrfutterschutz CE
Sicherheitsschalter IP 54 mit Nullspannungsauslöser, Motorschutzschalter

Die kompakten Tischbohrmaschinen KBM 13 TN, KBM 16 TN und KBM 25 TN verfügen über ein bewährtes Antriebssystem mit starkem Qualitätsmotor und Riemenantrieb. Durch Verwendung von Präzisionslagern wird eine hohe Rundlaufgenauigkeit erreicht.
Mit einer Bohrleistung in Stahl von 13 bzw. 25 mm sind beide Modelle gut für ambitionierte Modellbauer und Hobbyhandwerker geeignet - und für alle, die eine professionell ausgestattete Werkstätte zu schätzen wissen.
Tipp: Idealer UVP im Set-Angebot.

Keilriemen-Tischbohrmaschine		KBM 13 TN	KBM 16 TN	KBM 25 TN
Technische Daten				
Bohrleistung in Stahl	mm	13	16	25
Spindelaufnahme	MK	MK 2	MK 2	MK 3
Drehzahlbereich	UpM	500 - 2.500	100 - 2.000	100 - 2.000
Drehzahlstufen	-	5	12	16
Pinolenhub	mm	60	80	80
Säulendurchmesser	mm	60	73	80
T-Nutbreite	mm	16	16	16
Arbeitsbereich				
Bohrtischhub	mm	230	360	360
Spindelausladung	mm	127	195	195
Bohrtisch schwenkbar	°	± 45°	± 45°	± 45°
Bohrtisch drehbar	°	± 180°	± 180°	± 180°
Pinolenabstand Tisch	mm	60 - 290	110 - 470	110 - 470
Bohrtischfläche	mm	197 x 197	300 x 310	505 x 345
Antriebsleistung				
Motorleistung	W	550	550	1.100
Netzanschluss	V/Hz	230/50-60	400/50-60	400/50-60
Abmessungen				
Kubatur	mm	197x197x290	300x310x680	300x310x680
Grundplattenfläche (lxb)	mm	210 x 340	285 x 495	285 x 495
Höhe	mm	850	1.070	1.150
Gewicht	kg	30	56	72
Serienausstattung				
Schnellspannbohrfutter B 16, 1 - 13 mm		●	-	-
Schnellspannbohrfutter B 16, 1 - 16 mm		-	●	●
Kegeldorn MK 2 / B 16		●	●	-
Kegeldorn MK 3 / B 16		-	-	●
Austreibkeil		●	●	●
Werkzeugsatz		●	●	●
Bedienungsanleitung / CE		●	●	●
Bestelldaten				
Bestellnummer		**16019**	**16020**	**16024**
UVP in € exkl. MwSt.		336,00	497,00	602,00

Set-Aktion für scharfe Rechner	KBM 13 TN	KBM 16 TN	KBM 25 TN
KBM 13 TN, 16 TN & 25 TN	●	●	●
Maschinenschraubstock 3" / 75 mm	●	●	●
Maschinenschraubstock 4" / 100 mm	-	●	-
Maschinenschraubstock 5" / 120 mm	-	-	●
2 Spannschrauben 16 mm	●	●	●
HSS-Bohrerkassette 1 - 13 mm 25-tlg.	●	●	-
HSS-Bohrerkassette 14,5 - 30 mm 9-tlg.	-	-	●
Bestellnummer	**16030**	**16031**	**16035**
Set-UVP in € exkl. MwSt.	467,00	626,00	774,00

So bohren Profis

1. Bohrerauswahl Für Metalle: Metallbohrer aus Hochleistungs-Schnellschnittstahl (HSS) verwenden. Hartmetall oder Edelstahl: Metallbohrer mit Titanbeschichtung oder aus einer Kobaltlegierung.

2. Ankörnen Bohrstelle durch Anreißen mit einer Reißnadel markieren. Einen gehärteten Körnerstift ansetzen und Bohrstelle mit einem kurzen Hammerschlag ankörnen - so kann der Bohrer nicht abrutschen. Bei HSS-Bohrern mit Kreuzanschliff kann das Ankörnen entfallen. Bei großen Bohrdurchmessern mit kleinerem Bohrer vorbohren.

3. Drehzahl Zur Schonung des Bohrers, hartes Metall bei niedriger Drehzahl und mit geringem Druck bohren. Für weichere Metalle höhere Drehzahl verwenden. Vor dem Durchbruch Druck reduzieren.

4. Kühlen Bohrer kühlen. Bei langen Bohrungen Bohrer mehrfach anheben und Kühlflüssigkeit zuführen, ev. Bohrpausen einlegen.

KBM 16 SN | KBM 25 SN | KBM 32 SN - Profi-Säulenbohrmaschinen

Ø	UpM max	UpM min
16	100	2.000
25	100	2.000
32	80	1.700

KBM 32 SN

KBM 16 SN

KBM 25 SN

Mit einem max. Pinolenabstand zum Bohrtisch von 680-715 mm ermöglichen die KBM-Säulenmodelle eine Bearbeitung von hohen Werkstücken und fertig geschweißten Bauteilen. Spannnuten in der Grundplatte erweitern den Spielraum für hohe Formteile.

Keilriemen-Säulenbohrmaschine		KBM 16 SN	KBM 25 SN	KBM 32 SN
Technische Daten				
Bohrleistung in Stahl	mm	16	25	32
Spindelaufnahme	MK	MK 2	MK 3	MK 4
Drehzahlbereich	UpM	100 - 2.000	100 - 2.000	80 - 1.700
Drehzahlstufen	-	12	16	12
Pinolenhub	mm	80	80	120
Säulendurchmesser	mm	73	80	92
T-Nutbreite	mm	16	16	16
Arbeitsbereich				
Bohrtischhub	mm	630	655	520
Spindelausladung	mm	195	213	260
Bohrtisch schwenkbar	°	± 45°	± 45°	± 45°
Bohrtisch drehbar	°	± 180°	± 180°	± 180°
Pinolenabstand Tisch	mm	75 - 680	60 - 715	165 - 700
Bohrtischfläche	mm	300 x 310	505 x 345	475 x 425
Antriebsleistung				
Motorleistung	W	550	1.100	1.100
Netzanschluss	V/Hz	400/50-60	400/50-60	400/50-60
Abmessungen				
Kubatur	mm	300x310x680	350x335x715	475x425x700
Grundplattenfläche (lxb)	mm	285 x 495	270 x 480	550 x 570
Höhe	mm	1.610	1.630	1.710
Gewicht	kg	64	81	130
Serienausstattung				
Schnellspannbohrfutter B 16, 1 - 16 mm		●	●	●
Kegeldorn MK 2 / B 16		●	-	-
Kegeldorn MK 3 / B 16		-	●	-
Kegeldorn MK 4 / B 16		-	-	●
Austreibkeil		●	●	●
Werkzeugsatz		●	●	●
Bedienungsanleitung / CE		●	●	●
Bestelldaten				
Bestellnummer		**16021**	**16022**	**16023**
UVP in € exkl. MwSt.		**535,00**	**655,00**	**872,00**

Set-Aktion für scharfe Rechner	KBM 16 SN	KBM 25 SN	KBM 32 SN
KBM 16 SN, 25 SN & 32 SN	●	●	●
Maschinenschraubstock 4" / 100 mm	●	-	-
Maschinenschraubstock 5" / 120 mm	-	●	●
2 Spannschrauben 16 mm	●	●	●
HSS-Bohrerkassette 1 - 13 mm 25-tlg.	●	-	-
HSS-Bohrerkassette 14,5 - 30 mm 9-tlg.	-	●	●
Bestellnummer	**16032**	**16033**	**16034**
Set-UVP in € exkl. MwSt.	**651,00**	**853,00**	**1.120,00**

KBM 13 TN, 16 TN & SN im Set inkl.:

KBM 25 TN & SN, 32 SN Set inkl.:

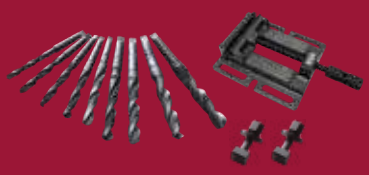

* = ELMAG-Spezialprogramm

Vario-Keilriemenbohrmaschinen

Ø	UpM max	UpM min
16	340	2.200
25	410	2.100

KBM 25 S Vario

LED-Lampe im Bohrkopf integriert

KBM 16 T Vario

KBM 16 T Vario

- Inkl. Laser-Bohranzeige

KBM 16 T Vario & 25 S Vario

- Bedienhebel für Drehzahleinstellung
- Drehzahlverstellung mittels Variatorscheibe
- Teleskopbohrfutterschutz CE
- KBM 16 T Vario:
  - LED-Lampe im Bohrkopf intergriert
  - Rechtslauf
  - Inkl. Laser-Bohranzeige
- KBM 25 S Vario:
  - LED-Lampe seitlich montiert
  - Rechts-/Linkslauf

Keilriemen-Säulenbohrmaschine KBM		16 T Vario	25 S Vario
Technische Daten			
Bohrleistung in Stahl	mm	16	25
Spindelaufnahme	MK	MK 2	MK 3
Drehzahlbereich	UpM	340 - 2.200	440 - 2.200
Drehzahlstufen	-	stufenlos	stufenlos
Pinolenhub	mm	90	150
Säulendurchmesser	mm	60	80
T-Nutbreite	mm	14	14
Arbeitsbereich			
Bohrtischhub	mm	275	475
Spindelausladung	mm	150	215
Bohrtisch schwenkbar	°	± 45°	± 45°
Bohrtisch drehbar	°	± 180°	± 180°
Pinolenabstand Tisch	mm	360	365
Bohrtischfläche	mm	243 x 243	356 x 356
Antriebsleistung			
Motorleistung	W	550	1.500
Netzanschluss	V/Hz	230/50-60	400/50-60
Abmessungen			
Kubatur	mm	195x195x360	285x285x635
Grundplattenfläche (lxb)	mm	250 x 415	420 x 580
Höhe	mm	910	1.820
Gewicht	kg	42	95
Serienausstattung			
Schnellspannbohrfutter B 16, 1 - 16 mm		●	●
Kegeldorn MK 2 / B 16		●	-
Kegeldorn MK 3 / B 16		-	●
Austreibkeil		●	●
Werkzeugsatz		●	●
Bedienungsanleitung / CE		●	●
Bestelldaten			
Bestellnummer		**16026**	**16027**
UVP in € exkl. MwSt.		**491,00**	**1.050,00**

KBM 16 T & KBM 25 S Vario Set inkl.:

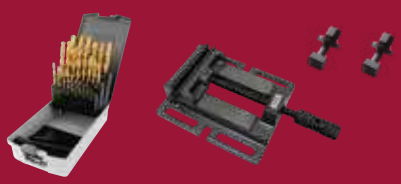

Set-Aktion für scharfe Rechner	16 T Vario	25 S Vario
KBM 16 T Vario & 25 S Vario	●	●
Maschinenschraubstock 3" / 75 mm	●	-
Maschinenschraubstock 5" / 120 mm	-	●
2 Spannschrauben 14 mm	●	●
HSS-Bohrerkassette 1 - 13 mm 25-tlg.	●	●
Bestellnummer	**16036**	**16037**
Set-UVP in € exkl. MwSt.	**590,00**	**1.140,00**

RKBM 16 T - Radial-Keilriemenbohrmaschine mit Ausleger, 750 W

16 | 190 | 2.800 UpM

Sicherheitsschalter

Schwenkbarer Rundausleger mit geschliffenem Stahlrohr

Bohrtiefenskala

Spindelaufnahme MK 2, Serienausstattung mit Kegeldorn und Schnellspannbohrfutter

Dreifach-Sterngriff

Stabile, dickwandige Stahlsäulenführung

Hoch belastbare Bohrtischkonstruktion

Antriebsmotor 750 W, 400 V

Präzise gearbeitete, massive Spannplatte 450 x 430 mm mit T-Nuten

Dickwandige, geschliffene Stahlsäule Ø 80 mm mit Zahnstange für Ausleger-Höhenverstellung

RKBM 16 T

Superflexibel, mit Top-Speed

- Bohrleistung Ø 16 mm
- Kubatur 450 x 430 x 560 mm
- Spindelausladung 160 - 520 mm
- Ausleger mit einfach bedienbarer Höhen- und Schwenkeinstellung
- Motor 750 W, 400 V
- 9 Drehzahlen 190 - 2.800 UpM, Top-Speed für Kleinbohrungen und Kleinschleifwerkzeuge
- Antrieb über Qualitätskeilriemen
- Bohrspindel mit Präzisionslager
- Rechtslauf
- Bohrtiefenskala und -anschlag
- Solider Bohrtisch mit integrierter Spannplatte und T-Nuten
- Geschliffene Stahlsäule mit Zahnstange
- Sicherheitsschalter mit Not-Aus-Taster und Nullspannungsauslöser

Handkurbel für Höhenverstellung bis 560 mm

Ausleger stufenlos ± 90° schwenkbar

Ausleger stufenlos ± 180° drehbar

Radial-Keilriemenbohrmaschine		RKBM 16 T
Technische Daten		
Bohrleistung in Stahl	mm	16
Spindelaufnahme	MK	MK 2
Drehzahlbereich	UpM	190 - 2.800
Drehzahlstufen	-	9
Pinolenhub	mm	80
Säulendurchmesser	mm	80
T-Nutbreite	mm	14
Arbeitsbereich		
Bohrkopfhub	mm	290
Spindelausladung	mm	160 - 520
Bohrkopf schwenkbar	°	± 90°
Bohrkopf drehbar	°	± 180°
Pinolenabstand Tisch	mm	270 - 560
Bohrtischfläche	mm	450 x 430
Bohrtischhöhe	mm	800
Antriebsleistung		
Motorleistung	W	750
Netzanschluss	V/Hz	400/50-60
Abmessungen		
Kubatur	mm	450x430x560
Grundplattenfläche (lxb)	mm	700 x 450
Höhe	mm	1.700
Gewicht	kg	100
Serienausstattung		
Schnellspannbohrfutter B 16, 1 - 16 mm		•
Kegeldorn MK 2 / B 16		•
Austreibkeil		•
Werkzeugsatz		•
Bedienungsanleitung / CE		•
Bestelldaten		
Bestellnummer		**16025**
UVP in € exkl. MwSt.		*2.780,00

Einmal spannen, vielfach Bohren

Die superpraktische RKBM 16 T bietet dank ihres einfach einstellbaren Auslegers und einer Top-Speed-Drehzahl von 2.800 UpM eine rationelle Bearbeitung von Werkstücken. Speziell bei Distanz- und Serienkleinbohrungen ist eine deutliche Reduzierung von Umrüstzeiten erzielbar.
Mit einer Bohrleistung bis 16 mm ist die RKBM 16 T daher ein flexibel einsetzbares Leichtbohrgerät für Metallwerkstätten, den Schaltschrank-, Elektro- und Modellbau, sowie für Berufsschulen und Lehrwerkstätten.

* = ELMAG-Spezialprogramm

GBM 3/25 TNE & SNE - Schnelle Getriebebohrmaschinen 900 / 650 W

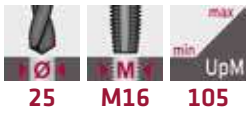

2.900

25 M16 105

GBM 3/25 TNE, GBM 3/25 SNE & GBM 3/30 SNA: Schrägverzahntes, superleises Spezialgetriebe durch Zahnräder aus Stahl-/Presstoff-Kombination

GBM 3/25 SNE

GBM 3/25 TNE

Optimales Handling durch übersichtlich angeordnete Bedienelemente

Tool-ejection Werkzeug-auswurf für rasche Umrüstung

Je öfter Hartmetall und Edelstahl zu bearbeiten sind, desto eher sollte es eine starke Getriebebohrmaschine sein - ideal auch zum Gewindeschneiden.
Dank einer Getriebezahnradkombination aus Stahl und Pressstoff sind die leistungsstarken GBM 3/25 TNE & SNE besonders laufruhig. Mit einer Top-Speed-Drehzahl von 2.900 UpM verfügen sie über eine optimale Schnittgeschwindigkeit für Kleinbohrungen. Für das Gewindeschneiden sind die Maschinen mit Rechts- und Linkslauf ausgestattet.
Bitte beachten Sie auch die preisgünstigen Super-Set-Angebote.

Ideale Kleinserienmaschine

- Bohrleistung Ø 25 mm
- Kubatur 290 x 250 x 580 bzw. 500 x 350 x 840 mm
- Spindelausladung 255 mm
- Kräftiger Antriebsmotor 400 V, 2-stufig 900 / 650 W
- Laufruhiges Qualitätsgetriebe mit hoch belastbarer Schrägverzahnung
- 8 Drehzahlen 105 - 2.900 UpM
- Bohrspindel mit Präzisionslager
- Rechts- und Linkslauf
- Bohrspindelschutzabdeckung
- Bohrtiefenskala und -anschlag
- Werkzeugauswurf
- Präzise gearbeiteter Bohrtisch mit T-Nuten und Kühlmittelrinne
- Dreh- und höhenverstellbarer Bohrkopf
- Hoch belastbare, geschliffene Stahlsäule mit Zahnstange
- Not-Aus-Taster / Nullspannungsauslöser
- Mit 5 Meter Anschlusskabel und EURO-CEE-Schutzstecker 16 Ampere

Bohrkopf 360° drehbar

Sonderzubehör Universal-Sockel

GBM 3/25 TNE & SNE Super-Set-Angebot:

- Getriebe-Tischbohrmaschine GBM 3/25 TNE bzw. SNE mit
- Maschinenschraubstock 120 mm
- Zwei Spannschrauben 14 mm
- Bohrerkassette 9-teilig, 14,5 mm - 30 mm MK 2 / MK 3, Abbildung auf nächster Seite

Best.Nr. 82002 € **2.345,00**
Best.Nr. 82005 € **2.560,00**

Sonderzubehör	
Universal-Sockel für GBM 3/25 TN	**78096**
UVP in € exkl. MwSt.	**376,00**

GBM 3/30 SNA - Schnelle Getriebebohrmaschinen 1.200 / 900 W

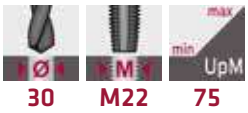

Schrägverzahntes Spezialgetriebe, acht Drehzahlstufen

Einstelltabelle

Dreifach-Bedienhebel
Not-Aus-Taster
Motorstufenschalter
Rechts- und Linkslauf

Tool-ejection
Werkzeugauswurf

Autom. Pinolenvorschub

Digitale Bohrtiefenanzeige

Stahlsäule Ø 105 geschliffen

Große Arbeitshöhe, hohe Drehzahl

- Bohrleistung Ø 30 mm
- Automatischer Pinolenvorschub (0,1, 0,15, 0,22, 0,33 mm/U)
- Kubatur 500 x 350 x 840 mm
- Spindelausladung 320 mm
- Kräftiger Antriebsmotor 400 V, 2-stufig 1.200 / 900 W
- Laufruhiges Qualitätsgetriebe mit hoch belastbarer Schrägverzahnung
- 8 Drehzahlen 75 - 3.010 UpM
- Bohrspindel mit Präzisionslager
- Rechts- und Linkslauf
- Bohrspindelschutzabdeckung
- Bohrtiefenskala und -anschlag
- Werkzeugauswurf
- Großer, präziser Bohrtisch mit T-Nuten und Kühlmittelrinne
- Dreh- und höhenverstellbarer Bohrkopf
- Hoch belastbare, geschliffene Stahlsäule mit Zahnstange
- Not-Aus-Taster / Nullspannungsauslöser

Getriebe-Säulenbohrmaschine		GBM 3/25 TNE	GBM 3/25 SNE	GBM 3/30SNA
Technische Daten				
Bohrleistung in Stahl	mm	25	25	30
Gewindeschneidleistung	M	M16	M16	M22
Spindelaufnahme	MK	MK 3	MK 3	MK 3
Drehzahlbereich	UpM	105 - 2.900	105 - 2.900	75 - 3.010
Drehzahlstufen	-	8	8	8
Pinolenvorschubstufen	-	-	-	4
Pinolenhub	mm	120	120	150
Säulendurchmesser	mm	100	100	105
T-Nutbreite	mm	14	14	14
Arbeitsbereich				
Bohrkopfhub	mm	580	580	270
Bohrtischhub	mm	-	530	500
Spindelausladung	mm	255	255	320
Bohrkopf drehbar	°	± 180°	± 180°	± 180°
Bohrtisch drehbar	°	-	± 180°	± 180°
Pinolenabstand Tisch	mm	0 - 580	0 - 840	50-820
Bohrtischfläche	mm	290 x 250	500 x 350	500x350
Antriebsleistung				
Motorleistung 2-stufig	W	900 / 650	900 / 650	900/1.200
Netzanschluss	V/Hz	400/50-60	400/50-60	400/50-60
Abmessungen				
Kubatur	mm	290x250x580	500x350x840	500x350x870
Grundplattenfläche (lxb)	mm	340 x 570	400 x 500	400x670
Höhe	mm	1.150	1.760	1.840
Gewicht	kg	130	180	210
Serienausstattung				
Schnellspannbohrfutter B 16, 1 - 16 mm		•	•	•
Kegeldorn MK 3 / B 16		•	•	•
Reduzierhülse MK 3 / MK 2		•	•	•
Reduzierhülse MK 3 / MK 1		•	•	•
Austreibkeil		•	•	•
Bedienungsanleitung / CE		•	•	•
Bestelldaten				
Bestellnummer		**82000**	**82004**	**82006**
UVP in € exkl. MwSt.		**2.225,00**	**2.430,00**	***3.500,00**

Das robuste Säulenmodell GBM 3/30 SNA ist mit einem leistungsstarken Spezialgetriebe ausgestattet, hat eine Bohrleistung in Stahl von 30 mm und bietet mit 820 mm Pinolenabstand viel Platz für die Aufnahme von hohen Werkstücken. Schrägverzahnte Getrieberäder aus Stahl und Pressstoff sorgen für hohe Belastbarkeit und Laufruhe.
Die GBM 3/30 SNA ist daher eine perfekte Lösung für den mittleren Bedarf in Stahlbau- und Schlossereibetrieben, auch für die Kleinserienbearbeitung.

GBM 3/30 SNA Super-Set-Angebot:

- Getriebe-Säulenbohrmaschine GBM 3/30 SNA mit
- Maschinenschraubstock 120 mm
- Zwei Spannschrauben 14 mm
- Bohrerkassette 9-teilig, 14,5 mm - 30 mm, MK 2 / MK 3

Best.Nr. 82007 **€ *3.595,00**

* = ELMAG-Spezialprogramm

ELMAG START-UP SERVICE

GBM 4/40 SGA - Kräftiger Halbautomat mit 2.200/1.500 W

2.600

40 M24 70

Laufruhiger, kräftiger Antriebs-motor 2.200 / 1.500 W, 400 V

Getriebestellhebel, 12 Drehzahlstufen

Automatischer Werkzeugauswurf

Pinolenvorschub Einstellrad

Dreifach-Bedienhebel mit Schaltelementen für automatischen Pinolenvorschub oder Drehrichtungsumkehr (Gewindeschneidmodus)

Bohrspindelschutzabdeckung

Kühlmittelleitung mit Sperrventil

Plus: Automatikvorschub, Kühlmittelsystem

- Bohrleistung Ø 40 mm
- Kubatur 424 x 424 x 600 mm
- Spindelausladung 325 mm
- Kräftiger Antriebsmotor 400 V, 2-stufig 2.200 W / 1.500 W
- Langlebiges Qualitätsgetriebe, 12 Drehzahlen 70 - 2.600 UpM
- Bohrspindel mit Präzisionslager
- Rechts- und Linkslauf
- Gewindeschneidmodus mit am Bedienhebel schaltbarer Drehrichtungsumkehr
- Automatischer Pinolenvorschub, 3-stufig 0,1 / 0,2 / 0,3 mm/U
- Automatischer Werkzeugauswurf
- Präziser Bohrtisch und Grundplatte mit T-Nuten und Kühlmittelrinne
- Integriertes Kühlmittelsystem mit Rücklauf, Tank im Maschinensockel
- Bohrspindelschutzabdeckung
- Bohrtiefenskala und -anschlag
- LED-Bohrtischbeleuchtung

Schalter:

- LED-Lampe
- Kühlmittelpumpe
- Gewindeschneidmodus
- Motorstufen 1/2
- Hauptschalter

- Betriebslampe
- Statusanzeige
- EIN-Taster
- AUS-Taster
- Not-Aus-Taster
- Bohrtiefenskala
- Drehzahltabelle

Hoch belastbare, geschliffene Stahlsäule mit Zahnstange

Bohrtisch schwenk-, dreh-, und höhenverstellbar

GBM 4/40 SGA

Getriebe-Säulenbohrmaschine		GBM 4/40 SGA
Technische Daten		
Bohrleistung in Stahl	mm	40
Gewindeschneidleistung	M	M24
Spindelaufnahme	MK	MK 4
Drehzahlbereich	UpM	70 - 2.600
Drehzahlstufen	-	12
Pinolenhub	mm	150
Säulendurchmesser	mm	140
T-Nutbreite	mm	14
Arbeitsbereich		
Bohrtischhub	mm	550
Spindelausladung	mm	325
Bohrtisch schwenkbar	°	± 90°
Bohrtisch drehbar	°	± 180°
Pinolenabstand Tisch	mm	45 - 600
Pinolenabstand Sockel	mm	1.150
Bohrtischfläche	mm	424 x 424
Antriebsleistung		
Motorleistung 2-stufig	W	2.200 / 1.500
Kühlmittelpumpe	W	90
Netzanschluss	V/Hz	400/50-60
Kühlmittelpumpleistung	l/min	6
Automatikvorschübe		
Pinolenvorschub	mm/U	0,1/0,2/0,3
Pinolenvorschubstufen	-	3
Abmessungen		
Kubatur	mm	424x424x600
Grundplattenfläche (lxb)	mm	505 x 760
Höhe	mm	2.230
Gewicht	kg	670
Serienausstattung		
Schnellspannbohrfutter B 16, 1 - 16 mm		•
Kegeldorn MK 4 / B 16		•
Reduzierhülse MK 4 / MK 3		•
Reduzierhülse MK 3 / MK 2		•
Reduzierhülse MK 3 / MK 1		•
Austreibkeil		•
Werkzeugsatz		•
Bedienungsanleitung / CE		•
Bestelldaten		
Bestellnummer		**82010**
UVP in € exkl. MwSt.		*5.565,00

Die GBM 4/40 SGA gehört mit zur Königsklasse der ELMAG®-Qualitätsbohrmaschinen, denn sie vereinigt in sich modernste Getriebe- und Bohrtechnik. Die Maschine verfügt über einen zuschaltbaren Pinolenvorschub und ein integriertes Kühlmittelsystem mit Rücklauf. Sie bietet dem Anwender erweiterte Funktionen wie Gewindeschneidmodus mit zuschaltbarer Drehrichtungsumkehr, Werkzeugauswurf und Statusanzeige.
Mit 12 Drehzahlen von 70 bis 2.600 UpM bewältigt die GBM 4/40 SGA Bohrdurchmesser in Stahl bis 40 mm. Dank ihrer präzisen und robusten Ausführung ist sie sowohl für perfekte Einzelbohrungen in der Schlosserei oder im Werkzeugbau als auch für die Serienproduktion optimal geeignet.

GBM 4/50 SGA - Multifunktionelles mit 2.800/2.200 W

Einfach: Tischhöhen-verstellung

Optimal: Digitalanzeige für Bohrtiefe

Vierfach einstellbar: Pinolen-vorschub

Schaltelemente für auto-matischen Pinolenvorschub oder Drehrichtungsumkehr (Gewindeschneidmodus)

Großer, präziser Bohrtisch mit T-Nuten und Kühlmittelrücklauf, schwenk- und drehbar

Schneckengetriebe für automatische Tischhöhen-verstellung

GBM 4/50 SGA

High-Tech-Modell mit Digitalanzeige

- Bohrleistung Ø 50 mm
- Kubatur 505 x 375 x 600 mm
- Spindelausladung 360 mm
- Motor 2-stufig 2.800 / 2.200 W, 400 V
- 12 Drehzahlen 42 - 2.050 UpM
- Bohrspindel mit Präzisionslager
- Rechts- und Linkslauf
- Gewindeschneidmodus mit am Bedien-hebel schaltbarer Drehrichtungsumkehr
- 4 Pinolenvorschübe 0,07 / 0,15 / 0,26 / 0,4 mm/U
- Digitale Bohrtiefenanzeige
- Automatischer Werkzeugauswurf
- Präziser Bohrtisch und Grundplatte mit T-Nuten und Kühlmittelrinne
- Automatische Höhenverstellung des Bohrtisches mittels Schneckengetriebe
- Integriertes Kühlmittelsystem mit Rücklauf, Tank im Maschinensockel
- Bohrspindelschutzabdeckung
- Bohrtiefenskala und -anschlag
- LED-Bohrtischbeleuchtung

Getriebe-Säulenbohrmaschine		GBM 4/50 SGA
Technische Daten		
Bohrleistung in Stahl	mm	50
Gewindeschneidleistung	M	M24
Spindelaufnahme	MK	MK 4
Drehzahlbereich	UpM	42 - 2.050
Drehzahlstufen	-	12
Pinolenhub	mm	180
Säulendurchmesser	mm	160
T-Nutbreite	mm	14
Arbeitsbereich		
Bohrtischhub	mm	540
Spindelausladung	mm	360
Bohrtisch schwenkbar	°	± 90°
Bohrtisch drehbar	°	± 180°
Pinolenabstand Tisch	mm	60 - 600
Pinolenabstand Sockel	mm	1.215
Bohrtischfläche	mm	505 x 375
Antriebsleistung		
Motorleistung 2-stufig	W	2.800 / 2.200
Kühlmittelpumpe	W	90
Netzanschluss	V/Hz	400/50-60
Kühlmittelpumpleistung	l/min	6
Automatikvorschübe		
Pinolenvorschub	mm/U	0,07/0,15/0,26/0,4
Pinolenvorschubstufen	-	4
Abmessungen		
Kubatur	mm	505x375x600
Grundplattenfläche (lxb)	mm	555 x 825
Höhe	mm	2.320
Gewicht	kg	740
Serienausstattung		
Schnellspannbohrfutter B 16, 1 - 16 mm		•
Kegeldorn MK 4 / B 16		•
Reduzierhülse MK 4 / MK 3		•
Reduzierhülse MK 3 / MK 2		•
Reduzierhülse MK 3 / MK 1		•
Austreibkeil		•
Werkzeugsatz		•
Bedienungsanleitung / CE		•
Bestelldaten		
Bestellnummer		**82011**
UVP in € exkl. MwSt.		*7.195,00

Die einzigartige GBM 4/50 SGA bietet zahlreiche elegante Funktionen für effizientes Bohren und Gewindeschneiden.
Eine an der Bedienstelle schaltbare, automatische Tischhöhenverstellung und ein automatischer Werkzeugauswurf sorgen für eine Verkürzung von Umrüstzeiten.
12 Drehzahlen bis 2.050 UpM und ein vierfach einstellbarer Pinolenvorschub bieten stets eine korrekte Schnittgeschwindigkeit - Bohrleistung in Stahl bis Ø 50 mm.
Das integrierte Kühlmittelsystem sowie eine am Bedienhebel schaltbare Drehrichtungsumkehr runden das Bild dieses exzellent bedienbaren Spitzenmodells ab. Zusätzliches Plus: Mit der digitalen Bohrtiefenanzeige gelingen auch engtolerant bemaßte Bohr- und Gewindetiefen.

ELMAG START-UP SERVICE

KSBM 3/25 | 4/32 | 4/40 | 5/50 | 5/63 | 6/80

ab 25 | ab M16 | ab 31,5 | ab 570 UpM

Kräftiger, laufruhiger Antriebsmotor 2.200 W, 400 V

Hochleistungs-Präzisionsgetriebe

Drehzahl-Stellhebel

Vorschub-Stellhebel

Kupplungshebel für Automatikvorschub

Dreifach-Bedienhebel mit Vorschubschaltung

LED-Beleuchtung

Bohrtiefenanschlag

Bohrspindel mit Präzisionslager, Morsekonus MK 4

Kühlmittelleitung mit Sperrventil

Breite, verwindungssteife Schwalbenschwanz-führungen

Hoch belastbare Kasten-säulenkonstruktion aus Grauguss

Präzise gearbeiteter, sehr robuster Bohrtisch mit T-Nuten, Kühlmittel-rinne und -rücklauf

Bohrtisch-Höhenverstellung

Massiver Grauguss-sockel mit integriertem Kühlmittelbehälter

KSBM 5/50

Pinolenhub bis 250 mm

Ergonomische Anordnung der Bedienelemente

Kühlmittelpumpenmotor 90 W, Pumpleistung 25 l/min, Tank im Maschinensockel

Gewindeschneideinrichtung mit Drehrichtungsumkehr bis KSBM 5/50:

- Kontaktgeber und mitlaufende, einstellbare Anschläge für die präzise Einstellung der Drehrichtungsumkehr
- 100 % Wiederholgenauigkeit
- Ideal für die Serienfertigung

Bohren mit hohem Drehmoment und großer Vorschubkraft, exzellente Bohrleistung von 25 bis 80 mm, hohe Präzision auch bei extremen Belastungen:
Die KSBM-Modelle sind universell einsetzbare Getriebebohrmaschinen für den großen Bedarf. Ihre extraschwere Graugusskonstruktion bürgt für Stabilität und höchste Laufruhe - z.B. bei der seriellen Gussteil- oder Schweißteilbearbeitung in Maschinen- und Stahlbaubetrieben. Dank eines hoch belastbaren Präzisionsgetriebes und des robusten, spielfrei fixierbaren Bohrtisches sind die KSBM-Modelle auch für Reibarbeiten gut geeignet.
Hervorzuheben ist die weitgehend automatisierte Gewindeschneideinrichtung der KSBM mit einstellbarer, automatischer Drehrichtungsumkehr - ab KSBM 5/63 mit besonders rationellem Schnellvor- und -rückschub. Mit 9 bzw. 12 Drehzahlen und 9 bzw. 6 Vorschubstufen bieten die KSBM ausreichend Spielraum für eine stets passende Schnittgeschwindigkeit.

KSBM 5/63 mit 5.500 W-Spindelantrieb für eine Bohrleistung in Stahl von 63 mm. Der Schnellvorschubmotor an der rechten Maschinenseite wird für eine Reduzierung der Positionierzeiten mit dem unten abgebildeten Schaltteil eingestellt

Wahre Größe: Hohes Drehmoment für schwere Bohrarbeiten

- Besonders verwindungssteife, hoch belastbare Kastenständer-, Bohrtisch- und Grundplattenkonstruktion
- Stark verrippter, feinkörniger Grauguss
- Sehr laufruhig auch bei hoher Beanspruchung
- Bohrleistung Ø 25 - 80 mm
- Große Kubatur
- Spindelausladung 280 / 335 / 375 mm
- Superstarker Antriebsmotor 2.200 bis 5.500 W, 400 V
- Langlebiges Qualitätsgetriebe, 9 bzw. 12 Drehzahlen
- Einfache Drehzahl- und Vorschub-einstellung mittels Stellhebel
- Bohrspindel mit Präzisionslager, hohe Rundlaufgenauigkeit
- Hohes Drehmoment an der Bohr-spindel 160 / 350 / 800 Nm
- Rechts- und Linkslauf
- Gewindeschneideinrichtung mit auto-matischer Drehrichtungsumkehr
- Automatischer Pinolenvorschub, 9- bzw. 6-stufig
- Hohe Vorschubkraft 9.000 / 16.000 / 30.000 N
- Ab KSBM 5/63: Schnellvorschub und -rückschub mittels Schnelllaufmotor
- Bohrtiefenskala und -anschlag
- Höhenverstellbarer Bohrtisch mit T-Nuten und Kühlmittelrinne
- LED-Bohrtischbeleuchtung
- Verwindungssteife, geschliffene Schwalbenschwanzführungen
- Ab KSBM 5/63 Grundplatte mit T-Nuten, Pinolenabstand 1.250 mm
- Integriertes Kühlmittelsystem mit Rücklauf, Tank im Maschinensockel
- Not-Aus / Nullspannungsauslöser

Kastensäulenbohrmaschine		KSBM 3/25	KSBM 4/32	KSBM 4/40	KSBM 5/50	KSBM 5/63	KSBM 6/80
Technische Daten							
Bohrleistung in Stahl	mm	25	32	40	50	63	80
Gewindeschneidleistung	M	M16	M22	M30	M42	M48	M56
Spindelaufnahme	MK	MK 3	MK 4	MK 4	MK 5	MK 5	MK 6
Drehzahlbereich	UpM	50 - 2.000	50 - 2.000	31,5 - 1.400	45 - 850	40 - 570	40 - 570
Drehzahlstufen	-	9	9	12	9	9	9
Drehmoment	Nm	160	160	350	350	800	800
Pinolenhub	mm	200	200	250	250	250	250
T-Nuten / Breite	mm	3 / 14	3 / 14	3 / 18	3 / 18	3 / 22	3 / 22
Arbeitsbereich							
Bohrkopfhub	mm	200	200	200	200	250	250
Bohrtischhub	mm	265	280	315	315	300	300
Spindelausladung	mm	280	280	335	335	375	375
Pinolenabstand Tisch	mm	420 - 690	190 - 665	235 - 750	215 - 725	300 - 860	250 - 810
Bohrtischfläche	mm	550 x 400	550 x 400	560 x 480	560 x 480	650 x 550	650 x 550
Antriebsleistung							
Motorleistung 2-stufig	W	2.200	2.200	3.000	4.000	5.500	5.500
Schnellvor- und rückschub	W	-	-	-	-	550	550
Kühlmittelpumpe	W	90	90	90	90	90	90
Netzanschluss	V/Hz	400/50-60	400/50-60	400/50-60	400/50-60	400/50-60	400/50-60
Kühlmittelpumpleistung	l/min	25	25	25	25	25	25
Automatikvorschübe							
Pinolenvorschub	mm/U	0,056 - 1,8	0,056 - 1,8	0,056 - 1,8	0,056 - 1,8	0,1 - 0,78	0,1 - 0,78
Pinolenvorschubstufen	-	9	9	9	9	6	6
Vorschubkraft	N	9.000	9.000	16.000	16.000	30.000	30.000
Schnellvor- und rückschub	-	-	-	-	-	●	●
Abmessungen							
Kubatur	mm	550x400x690	550x400x665	560x480x750	560x480x725	650x550x860	650x550x810
Länge x Breite	mm	962 x 847	962 x 847	1.040x905	1.040x905	965x1.452	965x1.452
Höhe	mm	2.340	2.340	2.530	2.535	2.787	2.787
Gewicht	kg	950	950	1.250	1.250	2.500	2.500
Serienausstattung							
Schnellspannbohrfutter B 16, 1 - 16 mm		●	●	●	●	●	●
Kegeldorn MK 3 / B 16		●	-	-	-	-	-
Kegeldorn MK 4 / B 16		-	●	●	-	-	-
Kegeldorn MK 5 / B 16		-	-	-	●	●	●
Reduzierhülse MK 3 / MK 2		●	-	-	-	-	-
Reduzierhülse MK 4 / MK 2		-	●	●	-	-	-
Reduzierhülse MK 5 / MK 2		-	-	-	●	●	●
Reduzierhülse MK 6 / MK 5		-	-	-	-	-	●
Werkzeugsatz mit Austreibkeil		●	●	●	●	●	●
Bedienungsanleitung / CE		●	●	●	●	●	●
Bestelldaten							
Bestellnummer		**82014**	**82015**	**82016**	**82017**	**82018**	**82019**
UVP in € exkl. MwSt.		*9.935,00	*10.805,00	*11.620,00	*11.990,00	*22.095,00	*23.230,00

Gewindeschneideinrichtung mit Drehrichtungsumkehr ab KSBM 5/63:

- Schalter mit einstellbaren Schalt-punkten für Schnellvorschub, Arbeitsvorschub und Schnellrückschub
- 100 % Wiederholgenauigkeit
- Ideal für die Serienfertigung

* = ELMAG-Spezialprogramm

RSBM 4/32 - 6/100 Serie

ab 32 | ab M20 | ab 8 | ab 1.000 UpM

Hubspindel-antrieb

Hubspindel-getriebe

Präzise, gehärtete Hubspindel

Dickwandige, geschliffene Stahlsäule

Spindel- und Vorschubantrieb

Spindelabdeckhülse

Spindel- und Vorschubgetriebe im Ölbad

Geschliffene Führungsbahnen

Bohrspindel Vorschubhebel Manuell / Automatik

Bohrkopf-Stellrad

Schalthebel für Rechts-/ Linkslauf

Spindel mit Präzisionslager

Teleskop-Bohrspindelschutz

Robuster Bohrtischwürfel, demontierbar

Kühlmittel- und Netz-Hauptschalter

Große Spannfläche mit T-Nuten

Maschinensockel mit Kühlmitteltank

Stabile Konstruktion mit großer Ausladung und Reichweite

Bohren abseits des Spannbereichs, z.B. auf Karosserien

Bohren stets im Toleranzbereich: Hohe Maßgenauigkeit durch hoch belastbare, geschliffene Stahlsäule und massiven Ausleger

RSBM 4/32 ECO

Die RSBM-Modelle mit einer Bohrleistung von 32 bis 100 mm ermöglichen eine flexible Positionierung des Bohrwerkzeugs entlang eines höhenverstellbaren Auslegers. Bei Distanzbohrungen kann ein zeitaufwändiges Umspannen weitgehend entfallen.
Die RSBM sind daher eine optimale Lösung für das Bohren, Reiben und Gewindeschneiden großer Werkstücke, wie z.B. Stahlträger, Schweißkonstruktionen oder Gussteile - ideal für den variablen Einsatz im Stahl- und Maschinenbau sowie für die Gussteil-Nachbearbeitung.
Ein besonders guter Einsatzbereich ist die verzugsfreie Bearbeitung von Grobblechen im Kessel- und Industrieofenbau, z.B. für die Herstellung von Wärmetauscher- und Rohrhalteplatten.

Die RSBM 5/60 bietet viel Raum für extra große Werkstücke:
- Kubatur 630 x 500 x 720 mm
- Spindelausladung 350 - 1.600 mm

Ideale Bauform für schwere Bohrarbeiten auf großen Formaten

- Verwindungssteife, hoch belastbare Auslegerkonstruktion mit massiver, geschliffener Stahlsäule
- Grundkörper aus stark verripptem, feinkörnigem Grauguss
- Äußerst vibrationsarm und laufruhig
- Bohrleistung Ø 32 - 100 mm
- Extra große Kubatur
- Sehr große Spindelausladung, je nach Modell bis 3.150 mm
- Superstarkes Antriebsaggregat 1.500 bis 15.000 W, 400 V
- Hydraulisch geschaltetes, im Ölbad laufendes Spindel- und Vorschubgetriebe - Modell 4/32 ECO mechanisch schaltbar
- Getrieberäder aus Chrom-Nickel-Stahl, gehärtet und präzisionsgeschliffen
- 6 bis 22 Drehzahlstufen
- Einfache Drehzahl- und Vorschub-einstellung mittels Stellhebel
- Bohrspindel mit Präzisionslager, hohe Rundlaufgenauigkeit
- Rechts- und Linkslauf
- Bohrkopfhub mittels Hubspindel-antrieb, gehärtete Hubspindel
- Ausleger-Führungsbahnen gehärtet und präzisionsgeschliffen
- Ausleger- und Bohrkopfklemmung bis RSBM 4/40 mechanisch, ab RSBM 4/50 hydromechanisch
- Automatischer Pinolenvorschub, 3- bis 16-stufig
- Bohrspindelschutzabdeckung
- Bohrtiefenskala und -anschlag
- Bohrtischwürfel mit T-Nuten
- Halogen-Bohrtischbeleuchtung
- Maschinensockel mit T-Nuten
- Integriertes Kühlmittelsystem mit Rücklauf, Tank im Maschinensockel

RSBM 5/60 Bedienstelle

Radial-Säulenbohrmaschine		RSBM						
		4/32 ECO	4/40	4/50	5/60	5/70	6/80	6/100
Technische Daten								
Bohrleistung in Stahl	mm	32	40	50	60	70	80	100
Gewindeschneidleistung	M	M22	M30	M42	M46	M50	M56	M70
Spindelaufnahme	MK	MK 4	MK 4	MK 4	MK 5	MK 5	MK 6	MK 6
Drehzahlbereich	UpM	75 - 1.220	32 - 2.500	25 - 2.000	25 - 2.000	20 - 1.600	16 - 1.250	8 - 1.000
Drehzahlstufen	-	6	16	16	16	16	16	22
Pinolenhub	mm	240	280	315	315	400	450	500
T-Nutbreite Tisch/Sockel	mm	18/22	18/22	22/28	22/28	22/28	22/28	22/28
Arbeitsbereich								
Bohrkopfhub	mm	500	500	580	580	800	1.000	1.250
Spindelausladung	mm	320 - 820	300 - 1.000	350 - 1.600	350 - 1.600	450 - 2.000	500 - 2.500	570 - 3.150
Bohrkopf drehbar	°	± 180°	± 180°	± 180°	± 180°	± 180°	± 180°	± 180°
Pinolenabstand Tisch	mm	0 - 500	0 - 500	0 - 750	0 - 720	0 - 1.100	0 - 1.440	120 - 2.500
Pinolenabstand Sockel	mm	860	1.000	1.250	1.220	1.600	2.000	2.500
Bohrtischfläche	mm	400 x 400	630 x 500	630 x 500	630 x 500	800 x 630	1.000 x 800	1.250 x 800
Bohrtischhöhe	mm	350	500	500	500	500	560	630
Antriebsleistung								
Motorleistung	W	1.500	2.200	3.000	4.000	5.500	7.500	15.000
Hubspindelantrieb	W	750	750	1.500	1.500	1.500	3.000	3.000
Kühlmittelpumpe	W	125	90	90	90	90	90	90
Netzanschluss	V/Hz	400/50-60	400/50-60	400/50-60	400/50-60	400/50-60	400/50-60	400/50-60
Kühlmittelpumpleistung	l/min	25	25	25	25	25	25	25
Automatikvorschübe								
Pinolenvorschub	mm/U	0,10 - 0,25	0,10 - 1,25	0,04 - 3,2	0,04 - 3,2	0,04 - 3,2	0,04 - 3,2	0,06 - 3,2
Pinolenvorschubstufen	-	3	8	16	16	16	16	16
Abmessungen								
Kubatur	mm	400x400x500	630x500x500	630x500x750	630x500x720	800x630x1.100	1.000x800x1.440	1.250x800x2.500
Länge x Breite	mm	1.600x720	1.760x800	2.500x1.070	2.500x1.070	3.080x1.250	3.373x1.400	4.660x1.630
Höhe	mm	2.100	2.050	2.840	2.840	3.205	3.795	4.525
Gewicht	kg	1.425	1.600	3.500	3.500	7.000	11.000	20.000
Serienausstattung								
Schnellspannbohrf. B 16, 1 - 16 mm		●	●	●	●	●	●	●
Kegeldorn MK 3 / B 16		-	-	-	-	-	-	-
Kegeldorn MK 4 / B 16		●	●	●	-	-	-	-
Kegeldorn MK 5 / B 16		-	-	-	●	●	●	●
Reduzierhülse MK 3 / MK 2		-	-	-	-	-	-	-
Reduzierhülse MK 4 / MK 3		●	●	●	-	-	-	-
Reduzierhülse MK 5 / MK 4		-	-	-	●	●	●	●
Reduzierhülse MK 6 / MK 5		-	-	-	-	-	●	●
Werkzeugsatz mit Austreibkeil		●	●	●	●	●	●	●
Bedienungsanleitung / CE		●	●	●	●	●	●	●
Bestelldaten								
Bestellnummer		**82027**	**82021**	**82022**	**82023**	**82024**	**82025**	**82026**
UVP in € exkl. MwSt.		***9.040,00**	***18.855,00**	***23.625,00**	***23.690,00**	***42.015,00**	***60.840,00**	***114.870,00**

* = ELMAG-Spezialprogramm

STRANDS - Hochleistungsmaschinen

Highest Quality -
Made in Sweden

Das Getriebe ist mit der traditionellen und geprüften Technik für höchstmögliches Drehmoment gebaut. Schrägverzahnte Zahnräder in Kombination mit Stahl gegen verstärktes Fibermaterial geben einen hohen Wirkungsgrad, ein niedriges Geräuschniveau, sowie lange Lebensdauer und ein nahezu wartungsfreies Getriebe.

Hochleistungspinole =
Rundlaufgenauigkeit
≤ 0,05 mm / UpM

S-25 B

S-25

S-25 B

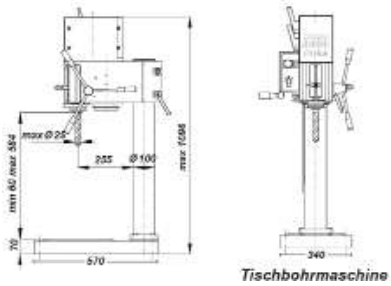

S-25

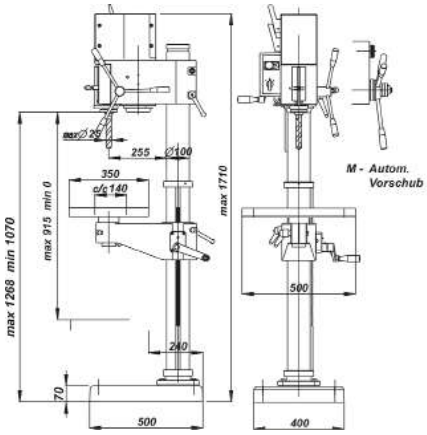

Getriebebohrmaschinen		S-25B	S-25BM	S-25	S-25M
Technische Daten					
Bohrleistung in Stahl	mm	25	25	25	25
Gewindeschneidleistung	M	M20	M20	M20	M20
Spindelaufnahme	MK	MK 3	MK 3	MK 3	MK 3
Drehzahlbereich	UpM	105 - 2.900	105 - 2.900	105 - 2.900	105 - 2.900
Drehzahlstufen	-	8	8	8	8
Pinolenhub	mm	135	135	135	135
Säulendurchmesser	mm	100	100	100	100
T-Nutbreite	mm	M14	M14	M14	M14
Arbeitsbereich					
Bohrtischhub	mm	-	870	870	870
Spindelausladung	mm	255	255	255	255
Bohrtisch drehbar	°	± 360	± 360	± 360	± 360
Pinolenabstand Tisch	mm	-	0-915	0-915	0-915
Pinolenabstand Sockel	mm	60-584	1.198	1.198	1.198
Bohrtischfläche	mm	570x340	500x350	500x350	500x350
Antriebsleistung					
Motorleistung 2-stufig	W	650/900	650/900	650/900	650/900
Netzanschluss	V/Hz	400/50-60	400/50-60	400/50-60	400/50-60
Automatikvorschübe					
Pinolenvorschub	mm/U	-	0,10/0,15/ 0,22/0,30	-	0,10/0,15/ 0,22/0,30
Pinolenvorschubstufen	-	-	4	-	4
Gewicht	kg	130	150	180	200
Bestelldaten					
Bestellnummer		**81004**	**81009**	**81003**	**81002**
UVP in € exkl. MwSt.		***2.990,00**	***4.915,00**	***3.625,00**	***5.240,00**

Highest Quality -
Made in Sweden

strands

Hochleistungspinole =
Rundlaufgenauigkeit
≤ 0,05 mm / UpM

S-30 B

S-30 M

Höchste Lebensdauer

- Besonders leiser Getriebelauf
- Automatischer Werkzeugauswurf
- Rechts-/Linkslauf serienmäßig
- Bohrkopf ist 360° um die Säule schwenkbar und henverstellbar
- Hochleistungsspindel aus Werkzeugstahl für extreme Belastung
- Hochqualitativer gusseiserner Rechtecktisch mit T-Nuten und ÖlrinneTischarm ist höhenverstellbar und 360° um die Säule schwenkbar
- Gehärtete und geschliffene Bohrsäule aus Stahl garantiert einedauerhafte Stabilität der Maschine und eine hohe Präzision bzw. Winkeltreue zwischen Bohrer und Tisch

S-30 B

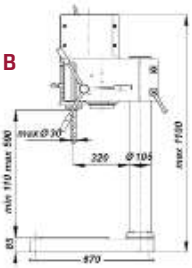

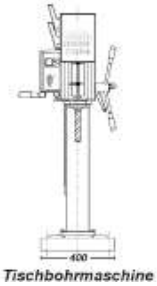

S-30 M

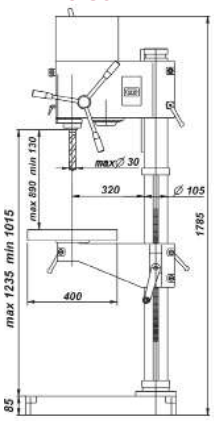

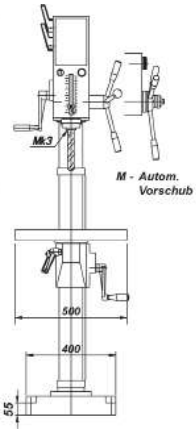

Getriebebohrmaschinen		S-30B	S-30BM	S-30	S-30M
Technische Daten					
Bohrleistung in Stahl	mm	30	30	30	30
Gewindeschneidleistung	M	M22	M22	M22	M22
Spindelaufnahme	MK	MK3	MK3	MK3	MK3
Drehzahlbereich	UpM	75 - 3.010	75 - 3.010	75 - 3.010	75 - 3.010
Drehzahlstufen	-	8	8	8	8
Pinolenhub	mm	150	150	150	150
Säulendurchmesser	mm	105	105	105	105
T-Nutbreite	mm	M14	M14	M14	M14
Arbeitsbereich					
Bohrtischhub	mm	-	-	790	790
Spindelausladung	mm	320	320	320	320
Bohrtisch drehbar	°	± 360	± 360	± 360	± 360
Pinolenabstand Tisch	mm	110-590	110-590	55-790	55-790
Pinolenabstand Sockel	mm	590	590	1.235	1.235
Bohrtischfläche	mm	670x400	670x400	500x400	500x400
Antriebsleistung					
Motorleistung 2-stufig	W	900/1.200	900/1.200	900/1.200	900/1.200
Netzanschluss	V/Hz	400/50-60	400/50-60	400/50-60	400/50-60
Automatikvorschübe					
Pinolenvorschub	mm/U	-	0,10/0,15/ 0,22/0,30	-	0,10/0,15/ 0,22/0,30
Pinolenvorschubstufen	-	-	4	-	4
Gewicht	kg	175	235	260	260
Bestelldaten					
Bestellnummer		**81005**	**81008**	**81006**	**81007**
UVP in € exkl. MwSt.		***4.240,00**	***5.330,00**	***5.025,00**	***6.880,00**

BOHREN

STRANDS - Hochleistungsmaschinen

Highest Quality -
Made in Sweden

Hochleistungspinole =
Rundlaufgenauigkeit
≤ 0,05 mm / UpM

S-30MF Vario

S-35 M

S-30F, MF Vario

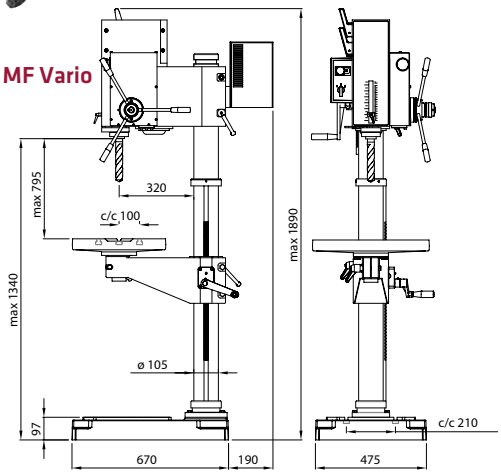

S-35 M, ME

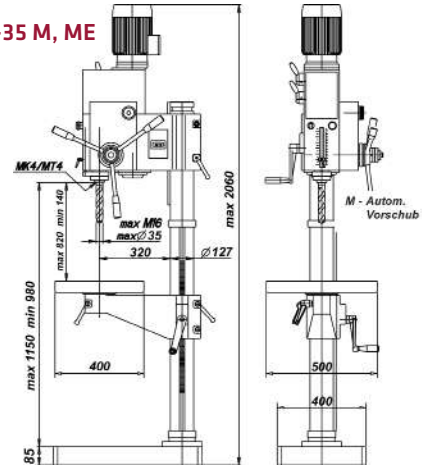

Getriebebohrmaschinen		S-30F Vario	S-30MF Vario	S-35	S-35M	S-35ME
Technische Daten						
Bohrleistung in Stahl	mm	30	30	35	35	35
Gewindeschneidleistung	M	M22	M22	M22	M22	M22
Spindelaufnahme	MK	MK3	MK3	MK4	MK4	MK4
Drehzahlbereich	UpM	65 - 6.025	65 - 6.025	75 - 3.010	75 - 3.010	75 - 3.010
Drehzahlstufen	-	variabel	variabel	8	8	8
Pinolenhub	mm	150	150	150	150	150
Säulendurchmesser	mm	127	127	127	127	127
T-Nutbreite	mm	M14	M14	M14	M14	M14
Arbeitsbereich						
Bohrtischhub	mm	840	840	840	840	840
Spindelausladung	mm	320	320	320	320	320
Bohrtisch drehbar	°	± 360	± 360	± 360	± 360	± 360
Pinolenabstand Tisch	mm	140-820	140-820	140-820	140-820	140-820
Pinolenabstand Sockel	mm	1.150	1.150	1.150	1.150	1.150
Bohrtischfläche	mm	500x400	500x400	500x400	500x400	500x400
Antriebsleistung						
Motorleistung	W	2.600	2.600	1.400/2.000	1.400/2.000	1.400/2.000
Netzanschluss	V/Hz	400/50-60	400/50-60	400/50-60	400/50-60	400/50-60
Automatikvorschübe						
Pinolenvorschub	mm/U	-	0,10/0,15/ 0,22/0,30	-	0,10/0,15/ 0,22/0,30	0,10/0,15/ 0,22/0,30
Pinolenvorschubstufen	-	-	4	-	4	4
Gewicht	kg	285	290	290	290	290
Bestelldaten						
Bestellnummer		**81015**	**81016**	**81018**	**81019**	**81020**
UVP in € exkl. MwSt.		* 8.300,00	* 9.900,00	* 5.680,00	* 7.375,00	* 9.720,00

Highest Quality -
Made in Sweden

strands

- Bank-/Tischmodell (B)
- Automatischer Vorschub (M)
  Beim Erreichen der voreingestellten Bohrtiefe kehrt die Spindel in ihre Ausgangslage zurück.
- Elektromagnetischer Vorschub (ME)
  Der automatische Vorschub wird über Drucktasten in den Vorschubhebeln bedient. Manuelle und automatische Umkehr zum Gewindeschneiden sind Standard.

S-40 M, ME

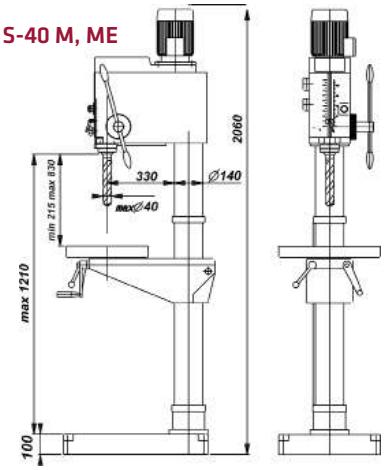

Optionales Zubehör:
LED-Arbeitsleuchte
Best.Nr. 81058
€ * 261,00

Optionales Sonderzubehör:
Werkzeugsatz MK3/MK4
bestehend aus:

- Schraubstock 120
- Zwei Spannschrauben
- 1 Schnellspannbohrfutter 1-13 mm B16
- 1 Kegeldorn B16/MK3 bzw. MK4
- Je 1 Reduzierhülse MK3 auf MK2 und MK2 auf MK1

Best.Nr. 81053 (MK3) € 405,00
Best.Nr. 81055 (MK4) € 539,00

Optionales Zubehör:
Kühlmittelpumpe, 400 V
Best.Nr. 81056
€ *744,00

Getriebebohrmaschinen		S-40	S-40M	S-40ME
Technische Daten				
Bohrleistung in Stahl	mm	40	40	40
Gewindeschneidleistung	M	M28	M28	M28
Spindelaufnahme	MK	MK4	MK4	MK4
Drehzahlbereich	UpM	90 - 1.500	90 - 1.500	90 - 1.500
Drehzahlstufen	-	8	8	8
Pinolenhub	mm	190	190	190
Säulendurchmesser	mm	140	140	140
T-Nutbreite	mm	M14	M14	M14
Arbeitsbereich				
Bohrtischhub	mm	830	830	830
Spindelausladung	mm	330	330	330
Bohrtisch drehbar	°	± 360	± 360	± 360
Pinolenabstand Tisch	mm	215-830	215-830	215-830
Pinolenabstand Sockel	mm	1.210	1.210	1.210
Bohrtischfläche	mm	500x400	500x400	500x400
Antriebsleistung				
Motorleistung 2-stufig	W	2.200/2.600	2.200/2.600	2.200/2.600
Netzanschluss	V/Hz	400/50-60	400/50-60	400/50-60
Automatikvorschübe				
Pinolenvorschub	mm/U	-	0,10/0,16/ 0,24/0,33	0,10/0,16/ 0,24/0,33
Pinolenvorschubstufen	-	-	4	4
Gewicht	kg	310/320	310/320	310/320
Bestelldaten				
Bestellnummer		**81022**	**81024**	**81025**
UVP in € exkl. MwSt.		***8.500,00**	***9.910,00**	***13.640,00**

BOHREN

Made in EU | NEUE TOP-MODELLE CE | ELMAG ★★★★★ PREMIUM

PREMIUM Highspeed Tischbohrmaschine HSTB 23

Ø 23 | max 1.200 / min 80 UpM | max 6.500 / min 1.200

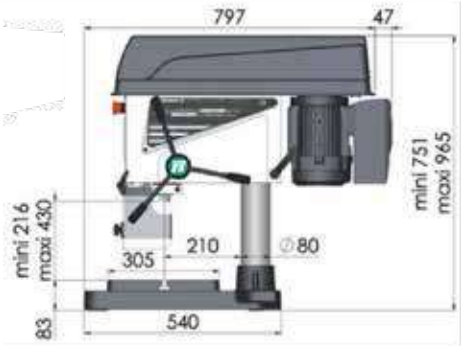

Polycarbonat Werkzeugschutzeinrichtung

Bedienung über Touch-Display

HIGHSPEED für den Profi

Die PREMIUM-Klasse der ELMAG-Bohrmaschinen begeistert den Maschinenkenner.
Die neue Tischbohrmaschine HSTB 23 vereinigt sich in modernster Antriebs- und Bohrtechnik. Sie verfügt über eine digitale Betriebsanzeige mit Touchscreen und bietet dem Benutzer erweiterte Funktionen, wie Drehzahlbereiche und Gewindeschneidmodus.
Der Modus „Autoberechnung“ kann die Drehgeschwindigkeit der Spindel je nach Bohrung, die man durchführen möchte, berechnen. Es ermöglicht dem Bediener die Geschwindigkeit der Pinole in Abhängigkeit vom Durchmesser einzustellen.
Der Bohrkopf kann mittels innenliegender Handkurbel höhenverstellt werden.
Alle Bohrmaschinen der HSTB-Serie weisen eine Werkzeugschutzvorrichtung aus transparentem Polycarbonat auf, die dazu dient, den Benutzer vor Spanauswürfen und von Spritzern vor Schneidflüssigkeiten zu schützen. Sie ermöglicht auch, das Schneidwerkzeug physisch vom Bediener zu isolieren, um Verletzungen zu vermeiden.

Vario-Tischbohrmaschine		HSTB 23
Technische Daten		
Bohrleistung in Stahl	mm	23
Gewindeschneidleistung	M	M14
Spindelaufnahme	MK	MK 2
Drehzahlbereich 1	UpM	80 - 1.200
Drehzahlbereich 2	UpM	1.200 - 6.500
Pinolenhub	mm	120
Säulendurchmesser	mm	80
T-Nutbreite	mm	14
Arbeitsbereich		
Spindelausladung	mm	210
Pinolenabstand Sockel	mm	430
Bohrtischfläche	mm	250 x 305
Antriebsleistung		
Motorleistung 2-stufig	W	900
Netzanschluss	V/Hz	400/50-60
Abmessungen		
Kubatur	mm	250x305x360
Grundplattenfläche (lxb)	mm	540x340
Höhe	mm	965
Gewicht	kg	105
Serienausstattung		
Schnellspannbohrfutter B 16, 1 - 16 mm		•
Kegeldorn MK 4 / B 16		•
Reduzierhülse MK 4 / MK 3		•
Reduzierhülse MK 3 / MK 2		•
Reduzierhülse MK 3 / MK 1		•
Austreibkeil		•
Werkzeugsatz		•
Bedienungsanleitung / CE		•
Bestelldaten		
Bestellnummer		**81040**
UVP in € exkl. MwSt.		4.170,00

PREMIUM Highspeed Säulenbohrmaschine HSSB 32

Ø 32

max 625 / min 80 UpM
max 3.000 / min 385

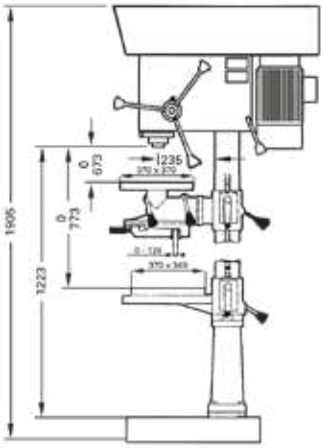

Schwenktisch mit integriertem Schraubstock

Bedienung über Touch-Display

Die Königsklasse für den Profi

Die HSSB-Serie der ELMAG-Bohrmaschinen sind konzipiert für den Dauereinsatz in anspruchsvollen Betrieben.
Mit einem maximalen Pinolenabstand zum Bohrtisch von 773 mm ermöglicht die HSSB eine Bearbeitung von hohen Werkstücken und komplexen Bauteilen.
Der schwenkbare Arbeitstisch mit integriertem Schraubstock ermöglicht dem Bediener ein rasches Handling mit kurzen Rüstzeiten.
Die Maschinen sind mit stufenlos einstellbaren, leistungsstarken Antriebssystemen ausgestattet, was eine exakte Abstimmung der Schnittgeschwindigkeit auf den Werkstoff ermöglicht. Die Drehzahlberechnung in Abhängigkeit vom Bohrdurchmesser wird von der integrierten Software automatisch berechnet.

Vario-Säulenbohrmaschine		HSSB 32
Technische Daten		
Bohrleistung in Stahl	mm	32
Gewindeschneidleistung	M	M20
Spindelaufnahme	MK	MK 3
Drehzahlbereich 1	UpM	80 - 625
Drehzahlbereich 2	UpM	385 - 3.000
Pinolenhub	mm	125
Säulendurchmesser	mm	100
T-Nutbreite	mm	14
Arbeitsbereich		
Bohrtischhub	mm	535
Spindelausladung	mm	235
Bohrtisch schwenkbar	°	± 180°
Bohrtisch drehbar	°	± 180°
Pinolenabstand Tisch	mm	773
Pinolenabstand Sockel	mm	1.223
Bohrtischfläche	mm	370 x 370
Antriebsleistung		
Motorleistung 2-stufig	W	1.100
Netzanschluss	V/Hz	400/50-60
Abmessungen		
Kubatur	mm	297x297x773
Grundplattenfläche (lxb)	mm	615x415
Höhe	mm	1.905
Gewicht	kg	270
Serienausstattung		
Schnellspannbohrfutter B 16, 1 - 16 mm		•
Kegeldorn MK 4 / B 16		•
Reduzierhülse MK 4 / MK 3		•
Reduzierhülse MK 3 / MK 2		•
Reduzierhülse MK 3 / MK 1		•
Austreibkeil		•
Werkzeugsatz		•
Bedienungsanleitung / CE		•
Bestelldaten		
Bestellnummer		**81045**
UVP in € exkl. MwSt.		7.690,00

JEPSON Kernbohrtechnik - Präzision & Zuverlässigkeit

Höchste Produktivität und Sicherheit beim Kernbohren. Die kompakte und flexible Bauweise der Serie MAGPRO eignet sich perfekt für den kleinen und mittelgroßen Bedarf im Montage-, Service- und Outdooreinsatz.

MAGPRO 35 Kompakt:

- Bedienhebel stufenweise und beidseitig einsetzbar
- LED-Leuchte für dunkle Arbeitsbereiche

MAGPRO 35

MAGPRO 35 Semiautomatik:

- Automatischer Bohrbetrieb für Kernbohren von 14 - 30 mm
- Handbetrieb von 12 - 35 mm
- Automatischer Vorschub wird durch das Bedienkreuz aktiviert

MAGPRO 35 Adjust 1S & 2S:

- Großzügiger Hub von 85-230 mm (Ermöglicht unter anderem auch den Einsatz längere Feinbohrer)
- 1 oder 2 Geschwindigkeiten
- Schnellspannfutter

Kernbohrmaschinen MAGPRO		35 Kompakt	35	35 Adjust 1S	35 Adjust 2S	35 Semiautom.[1)]
Technische Daten						
Kernbohrleistung in Stahl	mm	12-35	12-35	12-35	12-35	12-35
Kernbohrtiefe	mm	30	50	50	50	50/45
Vollbohrleistung in Stahl Ø x l	mm	-	13x110	13x140	13x140	13x110
Aufnahme	-	Weldon 19	Weldon 19	Weldon 19	Weldon 19	Weldon 19
Drehzahlbereich	UpM	650	620	450	450 / 730	620
Drehzahlstufen	-	1	1	1	2	1
Hub	mm	30	80	85-230	85-230	70
Magnethaltekraft	N	15.000	15.000	17.000	17.000	15.000
Motorleistung	W	1.100	1.100	1.100	1.100	1.100
Abmessungen						
lxbxh	mm	300x210x198	290x275x385	290x260x320	290x260x320	290x310x395
Gewicht	kg	10	12	14	15	17
Serienausstattung						
Sicherheitsgurt	-	●	-	-	-	-
Sicherheitskette	-	-	●	●	●	●
Zahnkranzbohrfutter mit Adapter	-	-	●	-	-	-
Schnellspannfutter (Weldon 19)	-	●	-	●	●	-
Kühlmittelbehälter	-	-	●	●	●	●
Werkzeug	-	●	●	●	●	●
Transportkoffer	-	●	●	●	●	●
Bestelldaten						
Bestellnummer		**61799**	**61800**	**61798**	**61797**	**61805**
UVP in € exkl. MwSt.		*** 750,00**	*** 728,00**	*** 728,00**	*** 955,00**	*** 1.425,00**
Sonderzubehör						
Zahnkranzbohrfutter mit Adapter		-	-	●	●	●
Bestellnummer		**-**	**-**	**61795**	**61795**	**61810**
UVP in € exkl. MwSt.		**-**	**-**	*** 38,50**	*** 38,50**	*** 38,50**
Schnellspannfutter (Weldon 19)		-	●	-	-	●
Bestellnummer		**-**	**61809**	**-**	**-**	**61809**
UVP in € exkl. MwSt.		**-**	*** 91,50**	**-**	**-**	*** 91,50**

1) MAGRPO 35 Semiautomatik: 50x35 mm (Handbetrieb), 45x30 mm (Automatikbetrieb)

MAGPRO 50/2S:

- Kraftvoller 1.800 W Motor mit enormem Durchzugsvermögen
- Hochwertige Getriebeeinheit für das Umschalten der Drehzahl

MAGPRO 75/4S bzw. Swivel Base:

- Robuste Alleskönner mit 4 Geschwindigkeiten
- Mod. Swivel Base: Mit verstellbarem Magnetfuß

MAGPRO 120/4S:

- 4 Geschwindigkeiten
- Stufenlos einstellbare Drehzahlregelung für optimale Anpassung der Drehgeschwindigkeit

MAGPRO TP2000:

- Gewindeschneid- & Kernbohrmaschine
- Keine Elektronik: 2-fach Getriebe
- Speziell für Sacklöcher

Kernbohrmaschinen MAGPRO		50/2S	75/4S	75/4S Swivel Base	120/4S	TP2000[2)]
Technische Daten						
Kernbohrleistung in Stahl	mm	12-50	12-75	12-75	12-120	12-35
Gewindebohrleistung in Stahl	-	-	-	-	-	M08 - M22
Kernbohrtiefe	mm	50	50	50	50	50
Vollbohrleistung in Stahl Ø x l	mm	16x110	16x110 (MK: 32x150)	16x110 (MK: 32x150)	16x110 (MK: 32x150)	13x110
Aufnahme	-	Weldon 19	MK3	MK3	MK3	Weldon 19
Drehzahlbereich	UpM	380/500	210/270/410/530	210/270/410/530	120/220/250/450	150/550
Drehzahlstufen	-	2	4	4	4	2
Hub	mm	100	100	100	100	150
Magnethaltekraft	N	32.000	32.000	32.000	32.000	15.000
Motorleistung	W	1.800	1.800	1.800	2.000	1.100
Abmessungen						
lxbxh	mm	320x280x495	320x280x515	320x280x550	370x235x520	280x275x420
Gewicht	kg	22,9	24,8	27,0	30,0	13,7
Serienausstattung						
Sicherheitskette	-	●	●	●	●	●
Schnellspannfutter (MK3/Weldon 19)	-	-	-	-	●	-
Schnellspannfutter (MK3/Weldon 32)	-	-	-	-	●	-
Voll-, Kern-, Gewindeschnellspannfutter	-	-	-	-	-	●
Kühlmittelbehälter	-	●	●	●	●	●
Werkzeug	-	●	●	●	●	●
Transportkoffer	-	●	●	●	●	●
Bestelldaten						
Bestellnummer		**61802**	**61803**	**61804**	**61796**	**61806**
UVP in € exkl. MwSt.		* 1.155,00	* 1.365,00	* 1.520,00	*2.500,00	* 1.635,00
Sonderzubehör						
Zahnkranzbohrfutter mit Adapter		●	●	●	●	-
Bestellnummer		**61814**	**61816**	**61816**	**61816**	**-**
UVP in € exkl. MwSt.		* 36,00	* 36,00	* 36,00	* 36,00	-
Schnellspannfutter mit Adapter		●	-	-	-	-
Bestellnummer		**61813**	**-**	**-**	**-**	**-**
UVP in € exkl. MwSt.		* 101,00	-	-	-	-
MK3-Adapter (M3-M14)		-	●	●	●	-
Bestellnummer		**-**	**61815**	**61815**	**61815**	**-**
UVP in € exkl. MwSt.		-	* 259,00	* 259,00	* 259,00	-
MK3-Adapter (M5-M22)		-	●	●	●	-
Bestellnummer		**-**	**61998**	**61998**	**61998**	**-**
UVP in € exkl. MwSt.		-	* 321,00	* 321,00	* 321,00	-
Adapter MK3/Weldon 32 (ab Ø 61 mm)		-	●	●	-	-
Bestellnummer		**-**	**61808**	**61808**	**-**	**-**
UVP in € exkl. MwSt.		-	* 167,00	* 167,00	-	-

2) TP2000: Vollmechanische Gewindeschneid- und Kernbohrmaschine mit automatischem Drehrichtungswechsel

BOHREN

JEPSON Kernbohrer

Schnittgeschwindigkeit Vc (m/min)

Aluminium NE-Metalle	Stahl < 500 N/mm²	Stahl < 700 N/mm²	Stahl < 1.000 N/mm²	Rostfreie Stähle	Guss
25-30 m/min	25 m/min	15-20 m/min	10-15 m/min	10-15 m/min	15-20 m/min

A. Beim Aufsetzen des Kernbohrers wird die Kühlmittelzufuhr über den Auswerfstift gestartet.
B. Durch die Rotation des Kernbohrers wird das Kühlmittel an die gewünschten Stellen gebracht.
C. Am Ende des Bohrvorgangs stößt der vorgespannte Stift den Bohrkern aus und die Kühlmittelzufuhr wird automatisch gestoppt.

HSS-Co8
Hochleistungszahnung

- Vollgehärtete HSS-Co8-Kernbohrer
- Schnitttiefe von 30 bzw. 50 mm
- Weldonaufnahme 19 mm bis Ø 60 mm
- Weldonaufnahme 32 mm ab Ø 61 mm

Zerspanungsfläche reduziert sich auf ein Minimum.
Kernbohrer ist bis zu 40 % günstiger!

Vollbohrer zerspanen die gesamte Fläche.

HSS-Kern-bohrer	Bestell-nummer	UVP in € exkl. MwSt.	HSS-Kern-bohrer	Bestell-nummer	UVP in € exkl. MwSt.
12x30 mm	**61820**	* 20,50	35x30 mm	**61843**	* 54,00
13x30 mm	**61821**	* 20,50	36x30 mm	**61844**	* 75,00
14x30 mm	**61822**	* 20,50	37x30 mm	**61845**	* 75,00
15x30 mm	**61823**	* 20,50	38x30 mm	**61846**	* 75,00
16x30 mm	**61824**	* 22,50	39x30 mm	**61847**	* 77,00
17x30 mm	**61825**	* 24,50	40x30 mm	**61848**	* 78,00
18x30 mm	**61826**	* 24,50	41x30 mm	**61849**	* 78,00
19x30 mm	**61827**	* 24,50	42x30 mm	**61942**	*83,50
20x30 mm	**61828**	* 28,50	43x30 mm	**61943**	* 87,00
21x30 mm	**61829**	* 30,00	44x30 mm	**61944**	* 89,00
22x30 mm	**61830**	* 30,00	45x30 mm	**61945**	* 89,00
23x30 mm	**61831**	* 31,00	46x30 mm	**61946**	* 93,00
24x30 mm	**61832**	* 31,00	47x30 mm	**61947**	* 95,50
25x30 mm	**61833**	* 36,00	48x30 mm	**61948**	* 98,50
26x30 mm	**61834**	* 38,50	49x30 mm	**61949**	* 101,00
27x30 mm	**61835**	* 39,50	50x30 mm	**61950**	* 105,00
28x30 mm	**61836**	* 43,00	51x30 mm	**61951**	* 109,00
29x30 mm	**61837**	* 45,00	52x30 mm	**61952**	* 111,00
30x30 mm	**61838**	* 45,00	53x30 mm	**61953**	* 118,00
31x30 mm	**61839**	* 46,00	54x30 mm	**61954**	* 124,00
32x30 mm	**61840**	* 47,50	55x30 mm	**61955**	* 125,00
33x30 mm	**61841**	* 51,50	56x30 mm	**61956**	* 129,00
34x30 mm	**61842**	* 51,50	57x30 mm	**61957**	* 133,00

HSS-Kern-bohrer	Bestell-nummer	UVP in € exkl. MwSt.	HSS-Kern-bohrer	Bestell-nummer	UVP in € exkl. MwSt.
58x30 mm	**61958**	* 137,00	81x30 mm	**61981**	* 410,00
59x30 mm	**61959**	* 158,00	82x30 mm	**61982**	* 410,00
60x30 mm	**61960**	* 176,00	83x30 mm	**61983**	* 419,00
61x30 mm	**61961**	* 288,00	84x30 mm	**61984**	* 427,00
62x30 mm	**61962**	* 300,00	85x30 mm	**61985**	* 427,00
63x30 mm	**61963**	* 306,00	86x30 mm	**61986**	* 435,00
64x30 mm	**61964**	* 306,00	87x30 mm	**61987**	* 443,00
65x30 mm	**61965**	* 314,00	88x30 mm	**61988**	* 449,00
66x30 mm	**61966**	* 314,00	89x30 mm	**61989**	* 458,00
67x30 mm	**61967**	* 322,00	90x30 mm	**62010**	*459,00
68x30 mm	**61968**	* 330,00	91x30 mm	**62011**	* 466,00
69x30 mm	**61969**	* 338,00	92x30 mm	**62012**	* 475,00
70x30 mm	**61970**	* 338,00	93x30 mm	**62013**	* 475,00
71x30 mm	**61971**	* 345,00	94x30 mm	**62014**	* 483,00
72x30 mm	**61972**	* 355,00	95x30 mm	**62015**	* 490,00
73x30 mm	**61973**	* 361,00	96x30 mm	**62016**	* 490,00
74x30 mm	**61974**	* 361,00	97x30 mm	**62017**	* 498,00
75x30 mm	**61975**	* 371,00	98x30 mm	**62018**	* 507,00
76x30 mm	**61976**	* 378,00	99x30 mm	**62019**	* 515,00
77x30 mm	**61977**	* 385,00	100x30 mm	**62020**	* 515,00
78x30 mm	**61978**	* 393,00	110x30 mm	**62021**	* 643,00
79x30 mm	**61979**	* 393,00	120x30 mm	**62022**	* 675,00
80x30 mm	**61980**	* 403,00	130x30 mm	**62023**	* 714,00

HSS-Kern-bohrer	Bestell-nummer	UVP in € exkl. MwSt.	HSS-Kern-bohrer	Bestell-nummer	UVP in € exkl. MwSt.
12x50 mm	61850	* 32,50	35x50 mm	61873	*83,50
13x50 mm	61851	* 32,50	36x50 mm	61874	* 96,50
14x50 mm	61852	* 32,50	37x50 mm	61875	* 96,50
15x50 mm	61853	* 36,00	38x50 mm	61876	* 96,50
16x50 mm	61854	* 36,00	39x50 mm	61877	* 101,00
17x50 mm	61855	* 36,00	40x50 mm	61878	* 102,00
18x50 mm	61856	* 38,50	41x50 mm	61879	* 102,00
19x50 mm	61857	* 40,50	42x50 mm	61880	* 111,00
20x50 mm	61858	* 41,50	43x50 mm	61881	* 115,00
21x50 mm	61859	* 43,00	44x50 mm	61882	* 119,00
22x50 mm	61860	* 45,00	45x50 mm	61883	* 120,00
23x50 mm	61861	* 46,00	46x50 mm	61884	* 120,00
24x50 mm	61862	* 47,50	47x50 mm	61885	* 124,00
25x50 mm	61863	* 53,50	48x50 mm	61886	* 129,00
26x50 mm	61864	* 55,50	49x50 mm	61887	* 129,00
27x50 mm	61865	* 58,50	50x50 mm	61888	* 137,00
28x50 mm	61866	* 61,00	51x50 mm	61889	* 142,00
29x50 mm	61867	* 64,50	52x50 mm	61890	* 144,00
30x50 mm	61868	* 67,50	53x50 mm	61891	* 152,00
31x50 mm	61869	* 70,00	54x50 mm	61892	* 160,00
32x50 mm	61870	* 72,00	55x50 mm	61893	* 170,00
33x50 mm	61871	* 77,00	56x50 mm	61894	* 170,00
34x50 mm	61872	* 78,00	57x50 mm	61895	* 177,00

HSS-Kern-bohrer	Bestell-nummer	UVP in € exkl. MwSt.	HSS-Kern-bohrer	Bestell-nummer	UVP in € exkl. MwSt.
58x50 mm	61896	*185,00	81x50 mm	61919	* 523,00
59x50 mm	61897	* 208,00	82x50 mm	61920	* 531,00
60x50 mm	61898	* 225,00	83x50 mm	61921	* 538,00
61x50 mm	61899	* 371,00	84x50 mm	61922	* 546,00
62x50 mm	61900	* 378,00	85x50 mm	61923	* 561,00
63x50 mm	61901	* 386,00	86x50 mm	61924	* 572,00
64x50 mm	61902	* 393,00	87x50 mm	61925	* 580,00
65x50 mm	61903	* 402,00	88x50 mm	61926	* 587,00
66x50 mm	61904	* 410,00	89x50 mm	61927	* 595,00
67x50 mm	61905	* 410,00	90x50 mm	61928	* 603,00
68x50 mm	61906	* 427,00	91x50 mm	61929	* 609,00
69x50 mm	61907	* 435,00	92x50 mm	61930	* 621,00
70x50 mm	61908	* 435,00	93x50 mm	61931	* 621,00
71x50 mm	61909	* 449,00	94x50 mm	61932	* 635,00
72x50 mm	61910	* 458,00	95x50 mm	61933	* 635,00
73x50 mm	61911	* 466,00	96x50 mm	61934	* 643,00
74x50 mm	61912	* 466,00	97x50 mm	61935	* 651,00
75x50 mm	61913	* 483,00	98x50 mm	61936	* 658,00
76x50 mm	61914	* 483,00	99x50 mm	61937	* 666,00
77x50 mm	61915	* 497,00	100x50 mm	61938	* 675,00
78x50 mm	61916	* 497,00	110x50 mm	61939	* 826,00
79x50 mm	61917	* 507,00	120x50 mm	61940	* 885,00
80x50 mm	61918	* 515,00	130x50 mm	61941	* 930,00

JEPSON Zubehör - Universell einsetzbar

	Bezeichnung	Bestell-nummer	UVP in € exkl. MwSt.
1	Zahnkranzbohrfutter mit Adapter für MAGPRO 35 S1 & S2	61795	* 38,50
1	Zahnkranzbohrfutter mit Adapter für MAGPRO 35	61810	* 38,50
1	Zahnkranzbohrfutter mit Adapter für MAGPRO 50/2S	61814	*34,00
2	Schnellspannfutter für Kernlochbohrer inkl. WELDON 19 Aufnahme für MAGPRO 35	61809	* 91,50
2	Schnellspannfutter für Kernlochbohrer inkl. WELDON 19 Aufnahme für MAGPRO 50/2S	61813	* 101,00
3	Adapter für Kernbohrer Weldon 19 auf „Fein Quick-In“	62054	*105,00

	Bezeichnung	Bestell-nummer	UVP in € exkl. MwSt.
4	Adapter MK 3 auf WELDON 19 für Kernbohrer < 60mm zu MAGPRO 75/4S	61819	* 113,00
4	Adapter MK 3 auf WELDON 32 für Kernbohrer > 60mm zu MAGPRO 75/4S	61808	* 167,00
5	Zahnkranzbohrfutter mit Adapter für MAGPRO 75/4S + 120/4S	61816	* 36,00
6	Adapter MK3 für Gewindebohrer-aufnahme M3-M14 für MAGPRO 75/4S + 120/4S	61815	* 259,00
6	Adapter MK3 für Gewindebohrer-aufnahme M5-M22 für MAGPRO 75/4S + 120/4S	61998	* 321,00
7	Gewindebohrereinsatz M3-M14 (EINZELN) zu MAGPRO 75/4S + 120/4S	62027	* 68,50
7	Gewindebohrereinsatz M5-M22 (EINZELN) zu MAGPRO 75/4S + 120/4S	62028	* 95,50

Standardzubehör (außer MAGPRO 35 Kompakt)

BOHREN

* = ELMAG-Spezialprogramm

MFB 20 / MFB 20-L / MFB 30 / MFB 30-L Vario

Ø	M	Ø	UpM
20	M14	63	50
30	M18	80	2.250

MFB 30 Vario

Planfräsen - Schaftfräsen - Bohren

- Langlebiges Qualitätsgetriebe
- Stufenlose Drehzahlverstellung
- Digitale Drehzahlanzeige
- Rechts- und Linkslauf
- Präzisions-Mikrovorschub
- Digitale Bohrtiefenanzeige
- Frässpindel mit Präzisionslager
- Anzugsspindel für hohe Sicherheit
- Leichtgängiger, präziser Kreuztisch mit T-Nuten und Kühlmittelrinne
- Frässpindelschutzabdeckung
- Bohrtiefenskala
- Not-Aus-Taster und Nullspannungsauslöser
- Maschinenständer optional erhältlich

MFB 20 | 30 Vario

- Drehzahlanzeige
- Not-Aus-Taster
- Drehzahlregler
- Links-/Rechtslauf
- Pinolenfixierung
- Bohrtiefenanzeige
- Präzisions-Mikrovorschub
- Bedienhebel mit Fixierung

MFB 20 L Vario

Getriebe-Fräs- und Bohrmaschine		MFB 20 Vario	MFB 20 -L Vario	MFB 30 Vario	MFB 30 -L Vario
Technische Daten					
Bohrleistung in Stahl	mm	20	20	30	30
Gewindeschneidleistung	M	M14	M14	M18	M18
Fräsleistung Planfräser	mm	63	63	80	80
Fräsleistung Schaftfräser	mm	16	16	20	20
Spindelaufnahme	MK	MK 2	MK 2	MK 3	MK 3
Drehzahlbereich 1	UpM	50 - 1.125	50 - 1.125	50 - 750	50 - 750
Drehzahlbereich 2	UpM	100 - 2.250	100 - 2.250	150 - 2.250	150 - 2.250
Drehzahlstufen	-	stufenlos	stufenlos	stufenlos	stufenlos
Pinolenhub	mm	50	50	70	70
T-Nutbreite	mm	12	12	14	14
Arbeitsbereich					
Fräskopfhub	mm	375	375	370	370
Spindelausladung	mm	184	184	180	180
Fräskopf schwenkbar	°	± 90°	± 90°	± 90°	± 90°
Pinolenabstand Tisch	mm	0 - 375	0 - 375	90 - 460	90 - 460
Frästischfläche	mm	500 x 180	700 x 180	700 x 210	840 x 210
Tischweg X x Y	mm	280 x 175	480 x 175	425 x 220	>600 x 220
Antriebsleistung					
Motorleistung	W	600	600	1.100	1.100
Netzanschluss	V/Hz	230/50-60	230/50-60	230/50-60	230/50-60
Abmessungen					
Kubatur	mm	500x180x375	700x180x375	840x210x460	840x210x460
Länge x Breite	mm	745 x 570	945 x 570	1.100 x 710	1.100 x 710
Höhe	mm	935	935	1.190	1.190
Gewicht	kg	103	113	240	240
Serienausstattung					
Schnellspannbohrfutter B 16, 1 - 16 mm		•	•	•	•
Kegeldorn MK 2 / B 16, IG M10		•	•	•	•
Anzugsspindel M10		•	•	•	•
Werkzeugsatz		•	•	•	•
Bedienungsanleitung / CE		•	•	•	•
Bestelldaten					
Bestellnummer		**82140**	**82141**	**82142**	**82143**
UVP in € exkl. MwSt.		**1.660,00**	**1.765,00**	**2.905,00**	**3.045,00**

Sonderzubehör	Bestell-nummer	UVP in € exkl. MwSt.
Maschinenständer für MFB 20 / 20-L Vario	**82145**	308,00
Maschinenständer für MFB 30 / 30-L Vario	**82146**	308,00

Maschinenständer für MFB 20 | 30 (Sonderzubehör)

Schwenkbereich stufenlos ± 90°

MFB 25 Vario - Präzise, digital, stufenlos

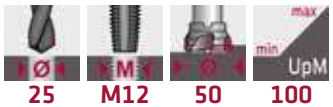

25 M12 50 100 1.750

MFB 25 Vario

Variabler Speed, Top-Ergebnisse

- Fräsleistung Ø 50 / 16 mm
- Kubatur 550 x 160 x 380 mm
- Spindelausladung 235 mm
- Tischweg 550 x 140 mm
- Schwenkbarer Fräskopf links 45° rechts 90°
- Antriebsmotor 1.000 W / 230 V
- Langlebiger Qualitätsantrieb
- Stufenlose Drehzahl 100 - 1.750 UpM
- Digitale Drehzahlanzeige
- Rechts- und Linkslauf
- Präzisions-Mikrovorschub
- Digitale Bohrtiefenanzeige
- Frässpindel mit Präzisionslager
- Anzugsspindel für hohe Sicherheit
- Leichtgängiger, präziser Kreuztisch mit T-Nuten und Kühlmittelrinne
- Frässpindelschutzabdeckung
- Bohrtiefenskala
- Not-Aus-Taster / Nullspannungsauslöser
- Maschinenständer optional erhältlich
- Inkl. integrierter Gewindeschneideinrichtung

Getriebe-Fräs- und Bohrmaschine		MFB 25 Vario
Technische Daten		
Bohrleistung in Stahl	mm	25
Gewindeschneidleistung	M	M12
Fräsleistung Planfräser	mm	50
Fräsleistung Schaftfräser	mm	16
Spindelaufnahme	MK	MK 3
Drehzahlbereich	UpM	100 - 1.750
Drehzahlstufen	-	stufenlos
Pinolenhub	mm	70
T-Nutbreite	mm	12
Arbeitsbereich		
Fräskopfhub	mm	230
Spindelausladung	mm	235
Fräskopf schwenkbar	°	li. 45° / re. 90°
Pinolenabstand Tisch	mm	0 - 380
Frästischfläche	mm	700 x 160
Tischweg X x Y	mm	550 x 140
Antriebsleistung		
Motorleistung	W	1.000
Netzanschluss	V/Hz	230/50-60
Abmessungen		
Kubatur	mm	550x160x380
Länge x Breite	mm	760 x 720
Höhe	mm	930
Gewicht	kg	165
Serienausstattung		
Schnellspannbohrfutter B 16, 1 - 16 mm		•
Kegeldorn MK 3 / B 16, IG M12		•
Anzugsspindel M12		•
Werkzeugsatz		•
Bedienungsanleitung / CE		•
Bestelldaten		
Bestellnummer		**82144**
UVP in € exkl. MwSt.		**2.975,00**

Sonderzubehör	
Maschinenständer für MFB 25 Vario	**82147**
UVP in € exkl. MwSt.	**500,00**

MFB 45 TGV & SGV - High-Speed-Tisch- bzw. Säulenmodell

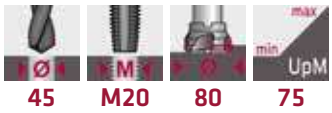

45 M20 80 3.200 75

Schwenkbereich stufenlos ± 90°

- Betriebslampe
- Betriebsmodus
- Rechtslauf
- Linkslauf
- Motorschalter I / II
- Stopptaster
- Not-Aus-Taster

Pinolen-vorschub

Vorschub-getriebe

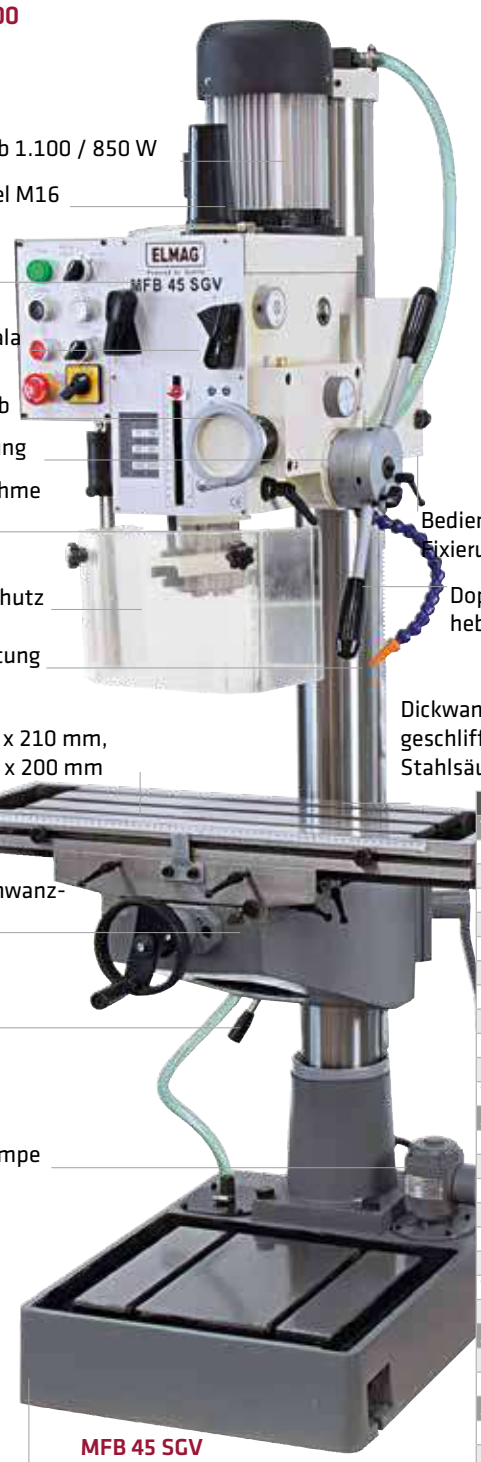

Spindelantrieb 1.100 / 850 W

Anzugsspindel M16

Getriebe-stellhebel

Bohrtiefenskala

Präzisions-Mikrovorschub

Pinolenfixierung

Spindelaufnahme MK 4

Frässpindelschutz

Kühlmittelleitung

Frästisch 730 x 210 mm, Tischweg 375 x 200 mm

Schwalbenschwanz-führungen

Frästisch-Fixierung

Kühlmittelpumpe

Bedienhebel-Fixierung

Doppelgriff hebel

Dickwandige, geschliffene Stahlsäule

MFB 45 SGV

Schwerer Graugusssockel mit T-Nuten, Kühlmittelrinne und Kühlmitteltank

MFB 45 TGV

Getriebe-Fräs- und Bohrmaschine		MFB 45 TGV	MFB 45 SGV
Technische Daten			
Bohrleistung in Stahl	mm	45	45
Gewindeschneidleistung	M	M20	M20
Fräsleistung Planfräser	mm	80	80
Fräsleistung Schaftfräser	mm	32	32
Spindelaufnahme	MK	MK4	MK 4
Drehzahlbereich 1	UpM	75 - 1.600	75 - 1.600
Drehzahlbereich 2	UpM	150 - 3.200	150 - 3.200
Drehzahlstufen	-	12	12
Pinolenhub	mm	120	120
Säulendurchmesser	mm	-	115
T-Nutbreite	mm	14	14
Arbeitsbereich			
Fräskopfhub	mm	450	440
Spindelausladung	mm	260	270
Fräskopf schwenkbar	°	± 90°	± 90°
Pinolenabstand Tisch	mm	25 - 475	0 - 790
Pinolenabstand Sockel	mm	-	1.280
Frästischfläche	mm	800 x 240	730 x 210
Tischweg X x Y	mm	455 x 180	375 x 200
Frästischhub	mm	-	515
Automatikvorschübe			
Pinolenvorschub	mm/U	0,10/0,18/0,28	0,10/0,18/0,28
Pinolenvorschubstufen	-	3	3
Antriebsleistung			
Motorleistung 2-stufig	W	1.100 / 850	1.100 / 850
Kühlmittelpumpe	W	-	40
Netzanschluss	V/Hz	400/50-60	400/50-60
Abmessungen			
Kubatur	mm	820x240x475	730x210x790
Länge x Breite	mm	1.300 x 800	1.115 x 1.100
Höhe	mm	1.500	2.110
Gewicht	kg	278	350
Serienausstattung			
Schnellspannbohrfutter B 16, 1 - 16 mm		•	•
Kegeldorn MK 4 / B 16, IG M16		•	•
Reduzierhülse MK 4 / MK 3		•	•
Reduzierhülse MK 4 / MK 2		•	•
Anzugsspindel M16		•	•
Werkzeugsatz		•	•
Bedienungsanleitung / CE		•	•
Bestelldaten			
Bestellnummer		**82100**	**82101**
UVP in € exkl. MwSt.		* 3.495,00	* 4.090,00

Sonderzubehör:
Maschinenständer für MFB 45 TGV
Best.Nr. 82110 € * 346,00

MFB 45 GLH - High-speed-Halbautomat

45 M20 80 3.200 75

Option:
Digitale Positions-anzeige SINO für drei Koordinatenachsen

Schwenkbares Panel

Schwenkbereich ± 90° stufenlos, Fräskopf mit automatischer Höhenverstellung

Kreuztisch X-Achse mit stufenlosem Automatikvorschub und Eilgang

Spindelantrieb 1.100 / 850 W
Anzugsspindel
Getriebestellhebel
Bohrtiefenskala
Motorstufen-schalter
Mikro-vorschub
Pinolen-fixierung
Bedienhebelfixierung
Spindelaufnahme ISO 30
Verstellbare Schutzabdeckung
Kühlmittelleitung
Präzisions-Frästisch 800 x 240 mm
Endschalter X-Achse mit einstellbaren Anschlägen
Kühlmittelrinne
Schwalbenschwanz-führungen
Schwerer Guss-sockel für gute Schwingungs-dämpfung

MFB 45 GLH

Kühlmittelpumpe und -tank im Maschinensockel

X-Achse stufenlos und Eilgang

- Fräsleistung Ø 80 / 32 mm
- Kubatur 800 x 240 x 470 mm
- Spindelausladung 252 mm
- Tischweg 420 x 180 mm

- Schwenkbarer Fräskopf ± 90°, mit automatischer Höhenverstellung
- Motor 2-stufig 1.100 W / 850 W, 400 V
- 12 Drehzahlen 75 - 3.200 UpM
- Rechts- und Linkslauf
- Gewindeschneidmodus
- Präzisions-Mikrovorschub
- Frässpindel mit Präzisionslager
- Anzugsspindel für hohe Sicherheit
- Frässpindelschutzabdeckung
- Bohrtiefenskala und -anschlag
- Leichtgängiger, präziser Kreuztisch mit T-Nuten und Kühlmittelrinne
- Kreuztisch X-Achse mit stufenlos einstellbarem Vorschub und Eilgang
- Integriertes Kühlmittelsystem mit Rücklauf, Tank im Maschinensockel
- Not-Aus-Taster / Nullspannungsauslöser

Getriebe-Fräs- und Bohrmaschine		MFB 45 GLH
Technische Daten		
Bohrleistung in Stahl	mm	45
Gewindeschneidleistung	M	M20
Fräsleistung Planfräser	mm	80
Fräsleistung Schaftfräser	mm	32
Spindelaufnahme	ISO	ISO 30
Drehzahlbereich 1	UpM	75 - 1.600
Drehzahlbereich 2	UpM	150 - 3.200
Drehzahlstufen	-	12
Pinolenhub	mm	120
T-Nutbreite	mm	14
Arbeitsbereich		
Fräskopfhub	mm	350
Spindelausladung	mm	252
Fräskopf schwenkbar	°	± 90°
Pinolenabstand Tisch	mm	120 - 470
Frästischfläche	mm	800 x 240
Tischweg X x Y	mm	420 x 180
Automatikvorschübe		
Vorschubstufen X	-	stufenlos
Eilgang X	-	●
Höhenverstellung Z	-	●
Antriebsleistung		
Motorleistung 2-stufig	W	1.100 / 850
Vorschubantrieb X	W	220
Höhenverstellung Z	W	220
Kühlmittelpumpe	W	40
Netzanschluss	V/Hz	400/50-60
Abmessungen		
Kubatur	mm	800x240x470
Länge x Breite	mm	1.250 x 940
Höhe	mm	2.060
Gewicht	kg	590
Serienausstattung		
Schnellspannbohrfutter B 16, 1 - 16 mm		●
Kegeldorn ISO 30 / B 16, IG M12		●
Anzugsspindel M12		●
Werkzeugsatz		●
Bedienungsanleitung / CE		●

Bestelldaten	Bestellnummer	UVP in € exkl. MwSt.
MFB 45 GLH	**82130**	*** 5.105,00**
MFB 45 GLH SINO[1)]	**82150**	*** 6.380,00**

[1)] = Mit 3-Achs-Positionsanzeige SINO SDS6-3V

Das Modell MFB 45 GLH ist dank ihres robusten Industriedesigns gut für den intensiven Dauereinsatz geeignet. Sie bietet zahlreiche Funktionen für den anspruchsvollen Maschinenbauer:
Der schwenkbare Fräskopf und der groß dimensionierte Kreuztisch sind mit einer motorischen Höhenverstellung bzw. einem Eilgangsantrieb für rasche Werkzeug- bzw. Werkstückpositionierung ausgestattet. Der stufenlos einstellbare Kreuztischantrieb der X-Achse ermöglicht eine Optimierung der Schnittgeschwindigkeit und bietet höchste Wiederholgenauigkeit. Als Betriebsmodi sind Bohren/Fräsen und Gewindeschneiden anwählbar. Mit einem Top-Speed von 3.200 UpM liefert die MFB 45 GLH auch bei kleinen Durchmessern beste Bohr- und Fräsergebnisse.

ELMAG START-UP SERVICE

MFB 50 L - Kräftige Halbautomatik

50 | M24 | 100 | 115 | 1.750

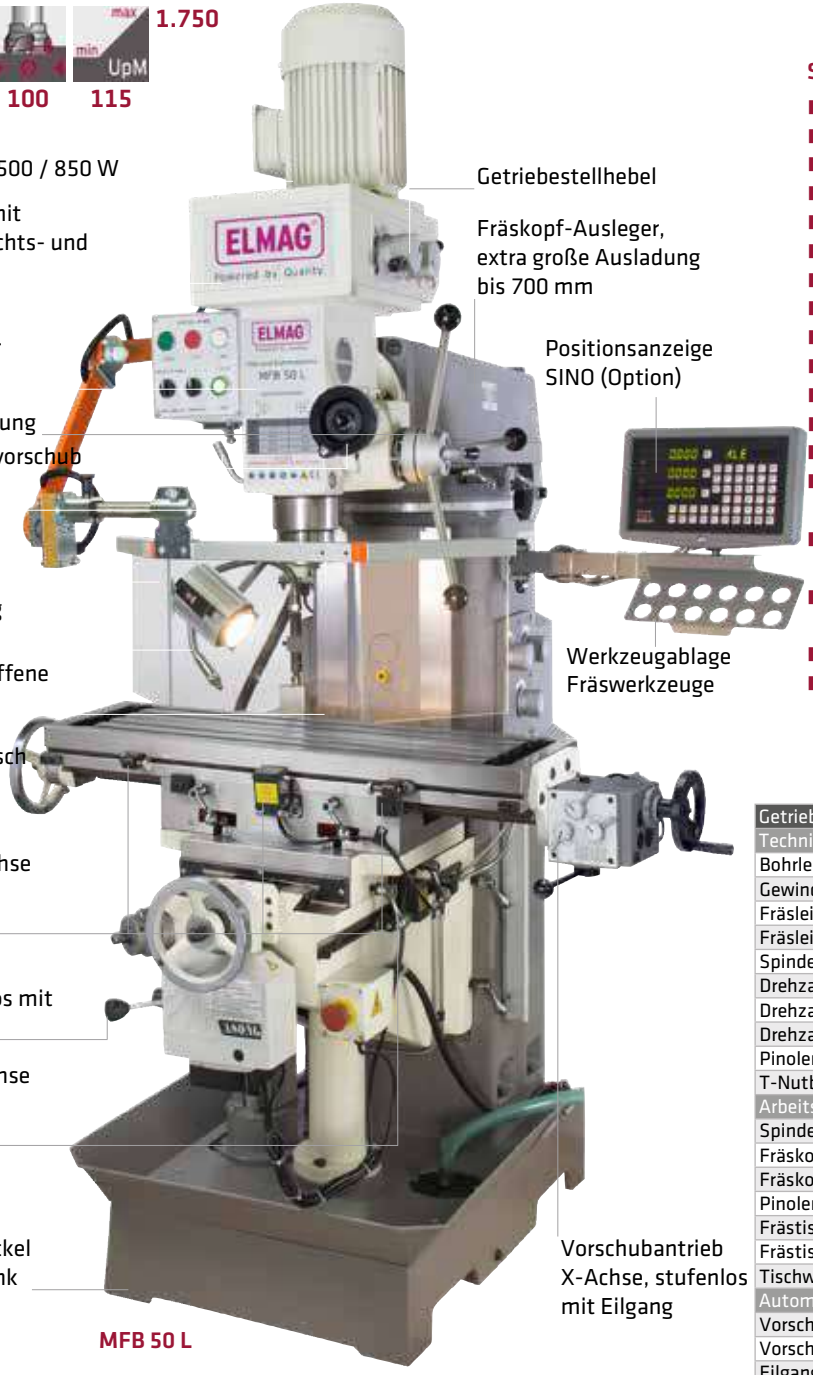

Spindelantrieb 1.500 / 850 W

Spindelgetriebe mit 8 Drehzahlen, Rechts- und Linkslauf

Fräskopf ± 90° schwenkbar ± 90° drehbar

Bedienhebelfixierung

Präzisions-Mikrovorschub

Pinolenfixierung

Frässpindel-schutzabdeckung

Kühlmittelleitung mit Einstellventil

Präzisionsgeschliffene Führungsbahnen

Präzisions-Frästisch 800 x 240 mm

Endschalter X-Achse mit einstellbaren Anschlägen

Vorschubantrieb Y-Achse, stufenlos mit Eilgang

Endschalter Y-Achse mit einstellbaren Anschlägen

Schwerer Gusssockel mit Kühlmitteltank

Getriebestellhebel

Fräskopf-Ausleger, extra große Ausladung bis 700 mm

Positionsanzeige SINO (Option)

Werkzeugablage Fräswerkzeuge

Vorschubantrieb X-Achse, stufenlos mit Eilgang

MFB 50 L

Super: X-/Y-Achsen stufenlos, Eilgang

- Fräsleistung Ø 100 / 40 mm
- Kubatur 800 x 240 x 356 mm
- Spindelausladung 250 - 700 mm
- Tischweg 360 x 160 mm
- Schwenkbarer Fräskopf ± 90°
- Motor 2-stufig 1.500 W / 850 W, 400 V
- 8 Drehzahlen 115 - 1.750 UpM
- Rechts- und Linkslauf
- Präzisions-Mikrovorschub
- Frässpindel mit Präzisionslager
- Anzugsspindel für hohe Sicherheit
- Frässpindelschutzabdeckung
- Bohrtiefenskala und -anschlag
- Leichtgängiger, präziser Kreuztisch mit T-Nuten und Kühlmittelrinne
- X-Achse mit acht Vorschubstufen, Y-Achse stufenlos, X/Y mit Eilgang
- Integriertes Kühlmittelsystem mit Rücklauf, Tank im Maschinensockel
- Halogen-Frästischbeleuchtung
- Not-Aus-Taster / Nullspannungsauslöser

Getriebe-Fräs- und Bohrmaschine		MFB 50 L
Technische Daten		
Bohrleistung in Stahl	mm	50
Gewindeschneidleistung	M	M24
Fräsleistung Planfräser	mm	100
Fräsleistung Schaftfräser	mm	40
Spindelaufnahme	ISO	ISO 40
Drehzahlbereich 1	UpM	115 - 875
Drehzahlbereich 2	UpM	230 - 1.750
Drehzahlstufen	-	8
Pinolenhub	mm	120
T-Nutbreite	mm	14
Arbeitsbereich		
Spindelausladung	mm	250 - 700
Fräskopf schwenkbar	°	± 90°
Fräskopf drehbar	°	± 90°
Pinolenabstand Tisch	mm	60 - 356
Frästischhub	mm	296
Frästischfläche	mm	800 x 240
Tischweg X x Y	mm	360 x 160
Automatikvorschübe		
Vorschubstufen X	-	stufenlos
Vorschubstufen Y	-	stufenlos
Eilgang X und Y	-	●
Antriebsleistung		
Motorleistung 2-stufig	W	1.500 / 850
Vorschubantrieb X/Y	W	200
Kühlmittelpumpe	W	40
Netzanschluss	V/Hz	400/50-60
Abmessungen		
Kubatur	mm	800x240x356
Länge x Breite	mm	1.110 x 1.100
Höhe	mm	2.080
Gewicht	kg	610
Serienausstattung		
Schnellspannbohrfutter B 18, 1 - 16 mm		●
Kegeldorn ISO 40 / B 18, IG M16		●
Anzugsspindel M16		●
Werkzeugsatz		●
Bedienungsanleitung / CE		●

Das aus Gussmodulen aufgebaute, robuste Modell MFB 50 L bietet hohe Stabilität und Flexibilität für eine intensive Nutzung im metallverarbeitenden Gewerbe, Maschinen- und Werkzeugbau.
Die Maschine ist mit einem höhenverstellbaren Koordinaten-Kreuztisch ausgestattet. Begrenzbare, stufenlose Antriebe der X- und Y-Achsen eröffnen viele Möglichkeiten für eine serielle, halbautomatische Bearbeitung von Werkstücken.
Hervorzuheben ist ein schwenk- und drehbarer Maschinenkopf mit extra großer Ausladung, durch den eine Bearbeitung von langen oder sperrigen, auch extern gespannten Werkstücken ermöglicht wird.
Die Bedienung der MFB 50 L ist einfach und rasch erlernbar. Eine einzigartige Präzision und rationelles Handling wird mit der optional erhältlichen, digitalen Positionsanzeige von SINO erreicht.

Bestelldaten	Bestellnummer	UVP in € exkl. MwSt.
MFB 50 L	**82131**	* 7.075,00
MFB 50 L SINO[1)]	**82151**	* 8.160,00

[1)] = Mit 3-Achs-Positionsanzeige SINO SDS6-3V

MFB 50 LGT - High-speed-Halbautomat

			Vertikalspindel	Horizontalspindel
Ø	M		max 1.750 min UpM	max 1.300 min UpM
50	M24	100	115	40

Inklusive Horizontalspindel, einfache Umrüstung

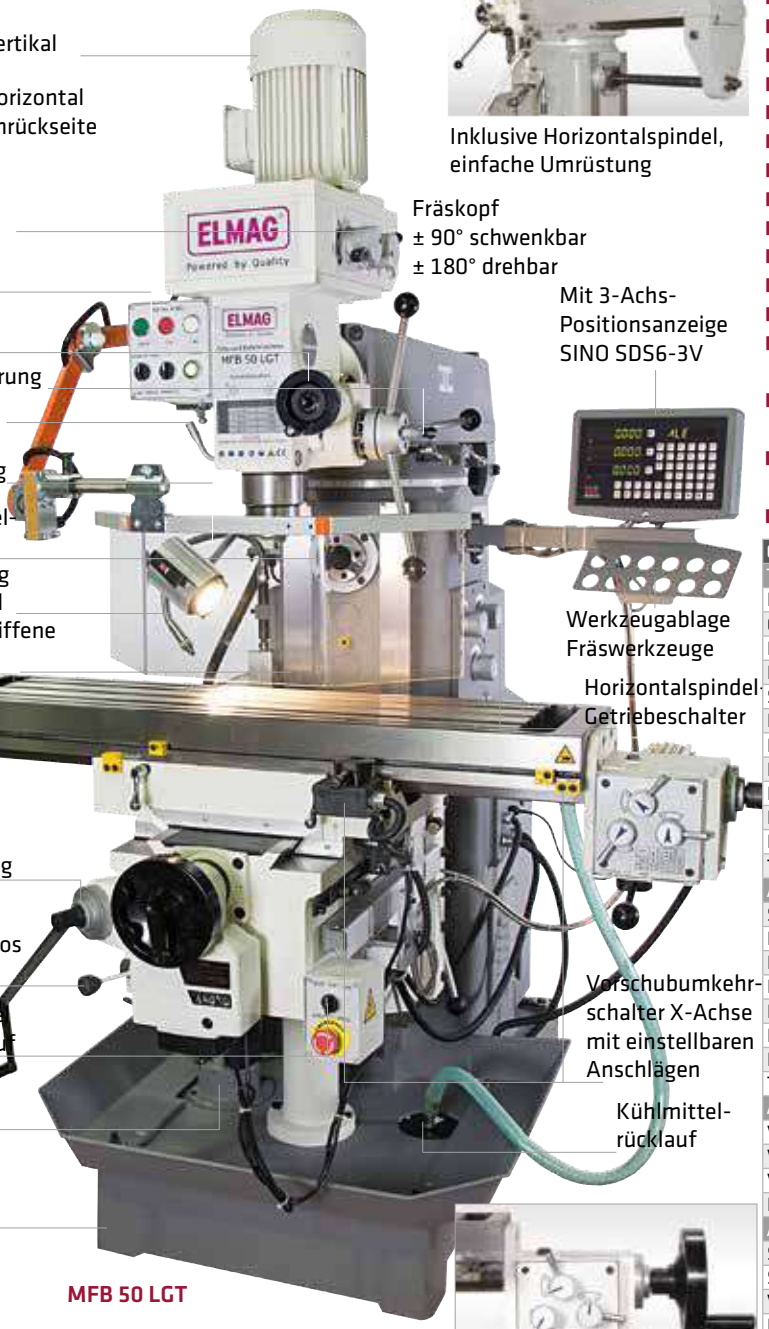

MFB 50 LGT

Kreuztisch X-Achse mit acht Vorschubstufen und Eilgang

Bohren, Plan- und Schaftfräsen auf acht Drehzahlen mittels Vertikalspindel und Gleich- oder Gegenlauffräsen auf zwölf Drehzahlen mittels Horizontalspindel - die kräftige Getriebe-Fräs- und Bohrmaschine MFB 50 LGT bietet sowohl für engbemaßte Werkstückdetails als auch für Passflächen und lange Führungsnuten die optimale Bearbeitungsform.
Die MFB 50 LGT ist aufgrund ihrer hohen Präzision und sehr robusten Bauweise bestens für den Maschinen- und Werkzeugbau geeignet, dank ihres Kreuztischantriebs auch für die Serienproduktion. Sie ist serienmäßig mit einer digitalen 3-Achs-Positionsanzeige von SINO ausgestattet.

X/Y mit Automatikvorschub und Eilgang

- Fräsleistung Ø 100 / 40 mm
- Kubatur 1.120 x 280 x 420 mm
- Spindelausladung 200 - 550 mm
- Tischweg 585 x 335 mm
- Schwenk- und drehbarer Fräskopf
- Einfache Umrüstung auf Horizontalfräse
- Motor vertikal 1.500 W / 850 W, 400 V
- 8 Drehzahlen 115 - 1.750 UpM
- Motor horizontal 2.200 W, 400 V
- 12 Drehzahlen 40 - 1.300 UpM
- Rechts- und Linkslauf
- Präzisions-Mikrovorschub
- Frässpindeln mit Präzisionslager
- Anzugsspindel für hohe Sicherheit
- Frässpindelschutzabdeckung
- Bohrtiefenskala und -anschlag
- Leichtgängiger, präziser Kreuztisch mit T-Nuten und Kühlmittelrinne
- X-Achse mit acht Vorschubstufen, Y-Achse stufenlos, X/Y mit Eilgang
- Integriertes Kühlmittelsystem mit Rücklauf, Tank im Maschinensockel
- Halogen-Frästischbeleuchtung

Getriebe-Fräs- und Bohrmaschine		MFB 50 LGT
Technische Daten		
Bohrleistung in Stahl	mm	50
Gewindeschneidleistung	M	M24
Fräsleistung Planfräser	mm	100
Fräsleistung Schaftfräser	mm	40
Spindelaufnahme	ISO	ISO 40
Drehzahlbereich 1 vertikal	UpM	115 - 875
Drehzahlbereich 2 vertikal	UpM	230 - 1.750
Drehzahlstufen vertikal	-	8
Drehzahlbereich horizontal	UpM	40 - 1.300
Drehzahlstufen horizontal	-	12
Pinolenhub	mm	120
T-Nutbreite	mm	14
Arbeitsbereich		
Spindelausladung	mm	200 - 550
Fräskopf schwenkbar	°	± 90°
Fräskopf drehbar	°	± 180°
Pinolenabstand Tisch	mm	20 - 420
Horizontalspindelabstand Tisch	mm	60 - 380
Frästischhub	mm	400
Frästischfläche	mm	1.120 x 260
Tischweg X x Y	mm	585 x 335
Automatikvorschübe		
Vorschub X	mm	24 - 720
Vorschubstufen X	-	8
Vorschubstufen Y	-	stufenlos
Eilgang X und Y	-	●
Antriebsleistung		
Spindelantrieb vertikal 2-stufig	W	1.500 / 850
Spindelantrieb horizontal	W	2.200
Vorschubantrieb X	W	370
Kühlmittelpumpe	W	40
Netzanschluss	V/Hz	400/50-60
Abmessungen		
Kubatur	mm	1.120x280x420
Länge x Breite	mm	1.520 x 1.330
Höhe	mm	2.220
Gewicht	kg	1.120
Serienausstattung		
Digitale Positionsanzeige SINO SDS6-3V		●
Schnellspannbohrfutter B 18, 1 - 16 mm		●
Kegeldorn ISO 40, IG M16		●
Anzugsspindel M16		●
Werkzeugsatz		●
Bedienungsanleitung / CE		●

Bestelldaten	Bestellnummer	UVP in € exkl. MwSt.
MFB 50 LGT	**82152**	* 11.275,00

NEUE TOP-MODELLE CE

ELMAG START-UP SERVICE

UFM 125 & UFM 125 GT - Vertikal- & Horizontalfräsen

	Vertikalspindel	Horizontalspindel
	max 1.660 / min 1.660 UpM	max 1.660 / min 1.300 UpM
125	45	45
150	45	40

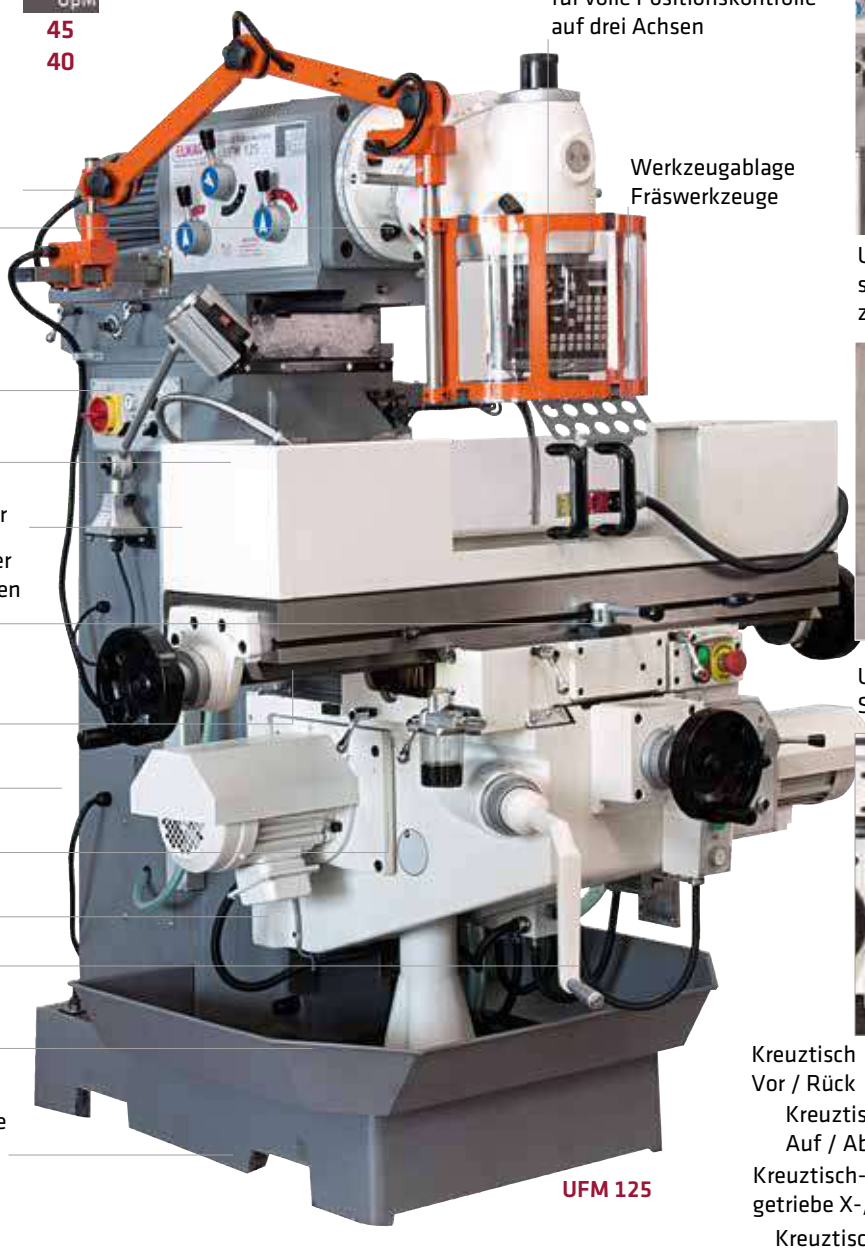

UFM 125 mit Horizontal-spindel für einfachen Umbau zu Horizontalfräse

UFM 125 Spindelgetriebe mit Schnellschaltelementen

Einzigartiges „2 in 1"-Konzept

Der Schwenkkopf der UFM 125 und UFM 125 GT ist in nahezu jedem Winkel einstellbar und ermöglicht neben normalen Plan- und Schaftfräsarbeiten eine Bearbeitung von Passflächen und -nuten in schwieriger räumlicher Lage.
Für das Planfräsen großer Werkstücksflächen sind beide Maschinen mit wenigen Handgriffen zu einer Horizontalfräse umrüstbar - die UFM 125 mit Horizontalspindel am Schwenkkopf, die kräftigere UFM 125 GT mit eigener Horizontalspindelaufnahme an der Maschinensäule.
Dank der hohen Antriebsleistung von 2.200 bzw. 3.000 Watt sind die Maschinen für Planfräserdurchmesser bis 125 bzw. 150 mm geeignet. Beide Maschinen sind mit einem Kreuztisch-Automatikvorschub der X- und Y-Achse und einem Eilgang der Z-Achse für rasche Tischpositionierung ausgestattet. 11 (12) Drehzahlstufen und 9 bzw. 8 Vorschubstufen bieten ausreichend Spielraum für eine Optimierung der Schnittgeschwindigkeit.
Sehr vorteilhaft sind eine Zentralschmierung der Führungsbahnen für rasche Verfügbarkeit und ein Kühlmittelsystem mit Tank im Maschinensockel.
Die UFM 125 ist ideal für die Einzel- und Kleinserienverarbeitung geeignet. Für den durchgehenden Dauerbetrieb und für größere Werkstücke wird aufgrund der robusteren Bauweise und des größeren Kreuztisches das Modell UFM 125 GT empfohlen.

UFM 125 GT

Automatikvorschub X/Y/Z

- Fräsleistung Ø 125/40 / 150/50 mm
- Kubatur 1.120 x 260 x 500 bzw. 1.320 x 320 x 650 mm
- Spindelausladung 60-500 / 200-760 mm
- Tischweg 600x300 / 1.000x290 mm
- Schwenkbarer Fräskopf ± 180°
- Einfache Umrüstung auf Horizontalfräse
- Antriebsmotor 2.200 W / 3.000 W
- Großer Drehzahlbereich
- Rechts- und Linkslauf
- Frässpindeln mit Präzisionslager
- Anzugsspindel für hohe Sicherheit
- Frässpindelschutzabdeckung
- Leichtgängiger, präziser Kreuztisch mit T-Nuten und Kühlmittelrinne
- Kreuztisch X- und Y-Achse mit 9 bzw. 8 Vorschubstufen
- Kreuztisch-Z-Achse mit Antrieb
- Zentralschmierung
- Integriertes Kühlmittelsystem mit Rücklauf, Tank im Maschinensockel
- LED-Frästischbeleuchtung
- Mit digitaler Positionsanzeige SINO

Schwenkbares Bedienpanel:

- Digitale Positionsanzeige SINO für höchste Präzision auf drei Koordinatenachsen
- Vertikalspindel Rechtslauf / 0 / Linkslauf
- Kreuztischvorschub Aus / Ein
- Kreuztisch Höhenverstellung Auf / Ab
- Horizontalspindel Rechtslauf / 0 / Linkslauf
- Kühlmittelpumpe Aus / Ein
- Not-Aus-Taster
- Betriebslampe

Universal-Fräsmaschine		UFM 125	UFM 125 GT
Technische Daten			
Fräsleistung Planfräser	mm	125	150
Fräsleistung Schaftfräser	mm	40	50
Spindelaufnahme	ISO	ISO 40	ISO 40
Drehzahlbereich vertikal	UpM	45 - 1.660	45 - 1.660
Drehzahlstufen vertikal	-	11	11
Drehzahlbereich horizontal	UpM	45 - 1.660	40 - 1.300
Drehzahlstufen horizontal	-	11	12
T-Nuten / Breite x Abstand	mm	5 / 14 x 50	5 / 14 x 63
Arbeitsbereich			
Spindelausladung	mm	60 - 500	200 - 760
Fräskopf schwenkbar	°	± 180°	± 180°
Pinolenabstand Tisch	mm	80 - 500	200 - 650
Horizontalspindelabstand Tisch	mm	40 - 470	20 - 470
Frästischhub	mm	420	450
Frästischfläche	mm	1.120 x 260	1.320 x 320
Tischweg X x Y	mm	600 x 300	1.000 x 290
Automatikvorschübe			
Vorschübe X/Y	mm/min	24 - 402	20 - 360
Vorschubstufen X/Y	-	9	8
Eilgang X/Y	-	-	●
Vorschub Z	mm/min	1.200	400
Antriebsleistung			
Motorleistung	W	2.200	3.000
Vorschubantrieb X/Y	W	550	550
Vorschubantrieb Z	W	750	750
Kühlmittelpumpe	W	90	90
Netzanschluss	V/Hz	400/50-60	400/50-60
Abmessungen			
Kubatur	mm	1.120x260x500	1.320x320x650
Länge x Breite	mm	1.655 x 1.325	2.020 x 1.710
Höhe	mm	1.730	1.994
Gewicht	kg	1.480	2.000
Serienausstattung			
Digitale Positionsanzeige SINO SDS6-3V		●	●
Spannzangenset 4, 5, 6, 8, 10, 12, 14 und 16 mm mit Spannzangenfutter		●	●
Werkzeugsatz		●	●
Bedienungsanleitung / CE		●	●
Bestelldaten			
Bestellnummer		**82133**	**82139**
UVP in € exkl. MwSt.		* 13.620,00	* 20.330,00

UFM 125 GT mit Vertikal- und Horizontalspindel-getriebe, leichtgängige Schnellschaltelemente

Kreuztisch-Vorschub-getriebe mit Eilgang

FRÄSEN

* = ELMAG-Spezialprogramm

NEUE TOP-MODELLE CE

ELMAG START-UP SERVICE

UFM 125 GT & GTL Servodrive

	max	1.660
	min UpM	1.750
125	45	
125	60	

UFM 125 GT

Universal-Fräsmaschine		UFM 125 GT	UFM 125 GTL
Technische Daten			
Fräsleistung Planfräser	mm	125	125
Fräsleistung Schaftfräser	mm	40	50
Spindelaufnahme	ISO	ISO 40	ISO 50
Drehzahlbereich vertikal	UpM	45 - 1.660	60 - 1.750
Drehzahlstufen vertikal	-	11	12
Drehzahlbereich horizontal	UpM	40 - 1.300	60 - 1.800
Drehzahlstufen horizontal	-	12	12
T-Nuten / Breite x Abstand	mm	3 / 14 x 80	3 / 18 x 80
Arbeitsbereich			
Spindelausladung	mm	300 - 800	290 - 840
Fräskopf schwenkbar	°	± 180°	± 180°
Pinolenabstand Tisch max.	mm	660	646
Tischbelastbarkeit	kg	300	500
Horizontalspindelabstand Tisch max.	mm	470	20 - 470
Frästischhub	mm	400	470
Frästischfläche	mm	1.370 x 320	1.325 x 360
Tischweg X x Y	mm	1.000 x 380	1.100 x 320
Automatikvorschübe			
Vorschübe X/Y	mm/min	30-750/20-500	30-750/20-500
Vorschubstufen X/Y	-	stufenlos	stufenlos
Eilgang X/Y	mm/min	1.000	1.000
Vorschub Z	mm/min	15-370	15-375
Antriebsleistung			
Motorleistung	W	3.000	5.500
Netzanschluss	V/Hz	400/50-60	400/50-60
Abmessungen			
Kubatur	mm	1.320x320x650	1.325x360x646
Länge x Breite	mm	2.020 x 1.700	2.100 x 1.800
Höhe	mm	1.990	2.000
Gewicht	kg	1.980	2.750
Serienausstattung			
Digitale Positionsanzeige SINO SDS6-3V		•	•
Werkzeugsatz		•	•
Bedienungsanleitung / CE		•	•
Bestelldaten			
Bestellnummer		**82156**	**82157**
UVP in € exkl. MwSt.		* 20.635,00	* 25.790,00

Servodrive - stufenlose Vorschübe

- Stufenloser Antrieb der X/Y/Z-Achse über Servo-Motoren
- Eilgang der X/Y/Z-Achse
- Digitale 3-Achsen Positionsanzeige SINO
- Stufenlos schwenkbarer Fräskopf
- Gehärtete und geschliffene Bettführungen
- Automatische Zentralschmierung
- Gehärtete und geschliffene Zahnräder
- LED-Frästischbeleuchtung
- Trapezgewindespindel
- Stabile und verwindungssteife Gusskonstruktion mit Stützsäule für konstante Präzisionsarbeiten bei hohen Werkstückgewichten

UFM 1230 & 1600 Servodrive

	max	min UpM
125	2.050	30
150	2.050	30

UFM 1600

Servodrive - stufenlose Vorschübe

- Stufenloser Antrieb der X/Y/Z-Achse über Servo-Motoren
- Eilgang der X/Y/Z-Achse
- Digitale 3-Achsen Positionsanzeige SINO
- Stufenlos schwenkbarer Fräskopf
- Magnet-Spindelbremse
- Automatische Zentralschmierung
- Gehärtete und geschliffene Zahnräder
- LED-Frästischbeleuchtung
- Integriertes Kühlmittelsystem mit Rücklauf
- Kugelumlaufspindeln in allen 3 Achsen
- Präzisions-Vorschub durch elektronische Handräder
- Stabile und verwindungssteife Gusskonstruktion mit Stützsäule für konstante Präzisionarbeiten bei hohen Werkstückgewichten
- X-Achse mit Schwalbenschwanzführung
- Y/Z-Achse mit Vierkantführung

Schwenkbares Bedienpanel

- Inkl. digitaler Positionsanzeige SINO für höchste Präzision auf 3 Koordinatenachsen
- Stufenlose Vorschubeinstellung aller 3 Achsen
- Elektronische Handräder für 3 Achsen
- Kühlmittelpumpe Ein/Aus
- Eilgangstaste für alle 3 Achsen
- Spindelbremse Ein/Aus
- Not-Aus-Taster
- Betriebslampe

Universal-Fräsmaschine Servodrive		UFM 1230	UFM 1600
Technische Daten			
Fräsleistung Planfräser	mm	125	150
Fräsleistung Schaftfräser	mm	40	50
Spindelaufnahme	ISO	ISO 40	ISO 50
Drehzahlbereich	UpM	30 - 2.050	30 - 2.050
Drehzahlstufen	-	27	27
T-Nuten / Breite x Abstand	mm	5 /18 x 80	5 /18 x 80
Arbeitsbereich			
Spindelausladung	mm	47 - 695	55 - 750
Fräskopf schwenkbar	°	± 180°	± 180°
Pinolenabstand Tisch	mm	32 - 480	25 - 525
Tischbelastbarkeit	kg	800	1.800
Frästischhub Z	mm	450	500
Frästischfläche	mm	1.130 x 460	1.600 x 500
Tischweg X x Y	mm	900 x 650	1.200 x 700
Automatikvorschübe			
Vorschübe X/Y	mm/min	10 - 1.000	10 - 1.000
Vorschubstufen X/Y	-	stufenlos	stufenlos
Eilgang X/Y	mm/min	2.200	2.200
Vorschub Z	mm/min	6 - 640	5 - 500
Drehmoment X/Y/Z Achse	Nm	15/15/18	15/15/18
Antriebsleistung			
Motorleistung	W	5.500	7.500
Netzanschluss	V/Hz	400/50-60	400/50-60
Abmessungen			
Kubatur	mm	1.130x460x480	1.600x500x525
Länge x Breite	mm	2.680x1.800	2.475x2.260
Höhe	mm	2.100	2.100
Gewicht	kg	4.000	5.000
Serienausstattung			
Digitale Positionsanzeige SINO SDS6-3V		•	•
Werkzeugsatz		•	•
Bedienungsanleitung / CE		•	•
Bestelldaten			
Bestellnummer		**82158**	**82159**
UVP in € exkl. MwSt.		* 40.940,00	* 46.645,00

NEUE TOP-MODELLE CE

ELMAG START-UP SERVICE

UFM 230 L & UFM 250 L - Vertikal- & Horizontalfräsen mit Schwenkkopf

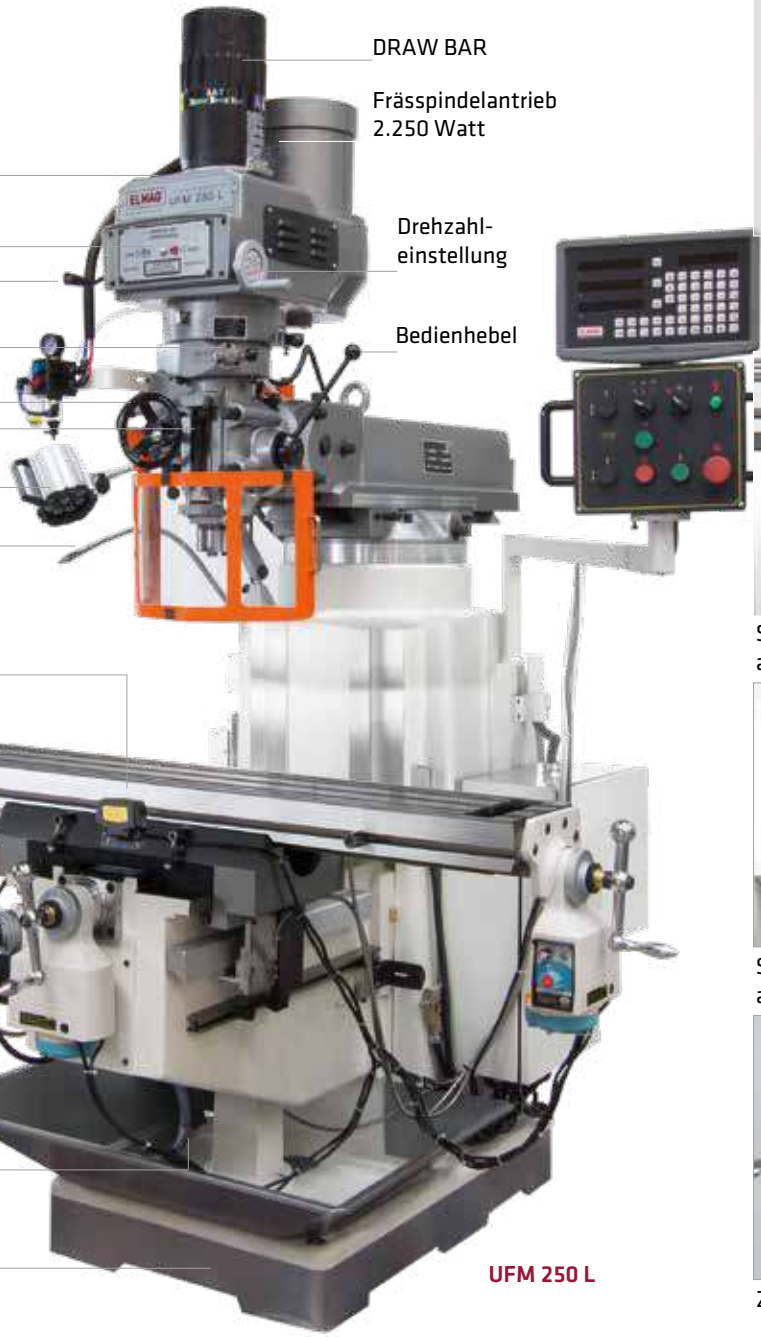

UFM 250 L

Ideal: Pneumatisches Spannen und Lösen von Werkzeugen mittels DRAW BAR

Stufenloser Kreuztisch-antrieb der X-Achse

Stufenloser Kreuztisch-antrieb der Z- und Y-Achse

Zentralschmierung

Ultimative Technik

Pinolenvorschub mit drei Vorschubstufen, stufenloser Automatikvorschub in drei Frästischachsen, Fräskopf-Schwenkbereich für schwierige räumliche Lagen ± 90° und ± 45°, Fräskopf-Drehbereich ± 90° - mit diesen Eckdaten beweisen sich die UFM 230 L und UFM 250 L als hoch automatisierte, sehr flexibel verwendbare Mehrzweckfräsmaschinen.
Dank einer Antriebsleistung von 2.250 Watt und einer stufenlos einstellbaren Drehzahl bis Top-speed 4.500 UpM ist neben der Verwendung von Standard-fräs- und Bohrwerkzeugen sogar der Einsatz von luftgekühlten Fließbohrern möglich.
Zeitsparend und besonders sicher erweist sich ein auf dem Fräskopf angebrachter, pneumatischer Werkzeugspanner mit Anzugsstange für das halbautomatische Spannen und Lösen von Fräs- und Bohrwerkzeugen. Von Vorteil ist auch eine mechanische Spindelbremse, die mittels eines Handhebels betätigt wird. Beide Maschinen sind mit einer Zentralschmierung der Führungsbahnen, mit einem Kühlmittelsystem mit Tank im Maschinensockel und - für rasches und präzises Handling besonders wichtig - mit einer digitalen Positionsanzeige SINO ausgestattet.
Aufgrund des hohen Automatisierungsgrades sind beide UFM-Modelle perfekt für die Serienproduktion geeignet, das Modell UFM 250 L mit einer Frästischgröße von 1.370 x 254 mm auch für sehr große Werkstücke.

Flexibel einstellbarer Fräskopf für die Bearbeitung schräger Flächen und große Werkstücke:
- Schwenkbarkeit ± 90° / ± 45°
- Drehbarkeit ± 90°

Skala radiales Schwenken ± 90°

Skala horizontales Schwenken ± 45°

Skala Drehung

Pinolenvorschub und Automatikvorschub X/Y/Z

- Fräsleistung Ø 125 / 40 mm
- Kubatur 1.240 x 230 x 415 / 1.370 x 254 x 405 mm
- Spindelausladung 170 - 530 bzw. 190 - 730 mm
- Tischweg 700 x 300 bzw. 930 x 370 mm
- Antriebsmotor 2.250 W, 400 V
- Stufenlose Drehzahl 65 - 4.500 UpM
- Rechts- und Linkslauf
- Automatischer Pinolenvorschub, 3-stufig 0,04 - 0,15 mm/U
- Präzisions-Mikrovorschub
- Frässpindel mit Präzisionslager
- Pneumatischer Werkzeugspanner, Anzugsspindel
- Mechanische Spindelbremse
- Bohrtiefenskala und -anschlag
- Leichtgängiger, präziser Kreuztisch mit T-Nuten und Kühlmittelrinne
- Kreuztisch X-, Y- und Z-Achse mit stufenlosem Automatikvorschub
- Zentralschmierung
- Integriertes Kühlmittelsystem mit Rücklauf
- LED-Frästischbeleuchtung
- Mit digitaler Positionsanzeige SINO

Schwenkbares Bedienpanel:

- Digitale Positionsanzeige SINO für höchste Präzision auf drei Koordinatenachsen
- Kreuztisch Höhenverstellung Auf / Ab
- Frässpindel Rechtslauf / 0 / Linkslauf
- Kühlmittelpumpe Aus / Ein
- Betriebslampe
- Getriebesteller
- Frässpindel Aus / Ein
- Not-Aus-Taster

DRAW BAR:
Pneumatischer Werkzeugspanner mit Anzugsstange M16 für halbautomatisches, sicheres Spannen und rasches Lösen von Werkzeugen

Mechanische Spindelbremse für rasches Abbremsen der Frässpindel

Automatischer Pinolenvorschub 0,04 - 0,15 mm/U

Präzisions-Mikrovorschub

Schwenkachse

Spindelaufnahme Steilkonus ISO 40

Universal-Fräsmaschine		UFM 230 L	UFM 250 L
Technische Daten			
Bohrleistung in Stahl	mm	50	50
Fräsleistung Planfräser	mm	125	125
Fräsleistung Schaftfräser	mm	40	40
Spindelaufnahme	ISO	ISO 40	ISO 40
Drehzahlbereich	UpM	65 - 4.500	65 - 4.500
Drehzahlstufen	-	stufenlos	stufenlos
Pinolenhub	mm	125	125
T-Nutbreite	mm	16	16
Arbeitsbereich			
Spindelausladung	mm	170 - 530	190 - 730
Fräskopf schwenkbar	°	± 90°/ ± 45°	± 90°/ ± 45°
Fräskopf drehbar	°	± 90°	± 90°
Pinolenabstand Tisch	mm	0 - 415	0 - 405
Frästischhub	mm	400	420
Frästischfläche	mm	1.240 x 230	1.370 x 254
Tischweg X x Y	mm	700 x 300	930 x 370
Automatikvorschübe			
Pinolenvorschub	mm/U	0,04 - 0,15	0,04 - 0,15
Pinolenvorschubstufen	-	3	3
Vorschübe X/Y/Z	mm/min	0,04 - 0,15	0,04 - 0,15
Vorschubstufen X/Y/Z	-	stufenlos	stufenlos
Antriebsleistung			
Motorleistung	W	2.250	2.250
Netzanschluss	V/Hz	400/50-60	400/50-60
Abmessungen			
Kubatur	mm	1.240x230x415	1.370x254x405
Länge x Breite	mm	1.500 x 1.220	1.640 x 1.800
Höhe	mm	2.200	2.240
Gewicht	kg	1.000	1.400
Serienausstattung			
Digitale Positionsanzeige SINO SDS6-3V		•	•
Schnellspannbohrfutter B 18, 1 - 16 mm		•	•
Kegeldorn ISO 40		•	•
Anzugsspindel M16		•	•
Werkzeugsatz		•	•
Bedienungsanleitung / CE		•	•
Bestelldaten			
Bestellnummer		**82160**	**82161**
UVP in € exkl. MwSt.		* 13.940,00	* 16.120,00

NEUE TOP-MODELLE CE

ELMAG START-UP SERVICE

WFM 210 - WFM 310 - WFM 410 - Vertikales & horizontales Fräsen

50 | ab 125 | ab 40 | bis 2.000

WFM 410

WFM 210 als Horizontalfräse

WFM 310 & 410

WFM 210:

- Fräse vertikal / horizontal
- Frässpindel EIN / AUS
- Not-Aus
- Frässpindel Tippbetrieb
- Frästisch Tippbetrieb
- Drehzahl-Einstellhebel
- Vorschub-Einstellhebel

Überzeugendes Technikdesign

Hier schlägt das Herz des Werkzeugbauers höher: Besonders robust gebaute, verwindungssteife und vibrationsarme Fräsmaschinen in Industriequalität, speziell für den Werkzeug- und Formenbau.
Das Hauptmerkmal der WFM-Modelle ist ihre Bauform mit angetriebenem Fräskopfschlitten und mit einem in der X- und Z-Achse angetriebenen Vertikaltisch. Dieser ist als Spannfläche für große Werkstücke verwendbar. Für Standardanwendungen ist ein Frästisch aufgebaut, optional ist ein einstellbarer Schwenktisch erhältlich.
Die WFM-Modelle sind mit Manuell-, Automatik- und Eilgangsvorschüben in allen drei Achsen ausgestattet. Sie sind mit wenigen Handgriffen von einer Vertikalfräse für Bohrwerkzeuge, Plan- und Schaftfräser zu einer Horizontalfräse für Scheiben- und Walzenstirnfräser umrüstbar. Alle Umrüstteile sind im Lieferumfang enthalten. Aufgrund höchster Präzision sind die WFM-Modelle bei Verwendung eines Teilapparats oder Rundtisches für die Produktion von Zahnrädern, gleichmäßigen Nut- und Lochteilungen geeignet.
Alle WFM-Modelle sind mit einer Zentralschmierung der Führungsbahnen, mit einem Kühlmittelsystem mit Tank im Maschinensockel und mit einer digitalen Positionsanzeige SINO ausgestattet. Modellunterschiede bestehen im Drehzahl- und Leistungsbereich und bei der Frästischgröße.

WFM 210:
Spitzenmodell
mit umfangreichen
Einstellmöglichkeiten

WFM 210

Automatikvorschub und Eilgang X/Y/Z

- Fräsleistung Ø 125 / 40 bzw. Ø 150 / 50 mm
- Kubatur 750 x 320 x 445 / 750 x 320 x 410 / 800 x 400 x 445 mm
- Spindelausladung 132 - 682 / 120 - 425 / 135 - 540 mm
- Tischweg X x Z 405 x 380 bzw. 455 x 380 mm
- Schwenkbarer Fräskopf ± 60° bzw. ± 45°
- Einfache Umrüstung auf Horizontalfräse
- Antriebsmotor 2.200 W bzw. 3.000 W, 400 V
- Drehzahlbereich 40 - 1.600 bzw. 40 - 2.000 UpM
- Rechts- und Linkslauf
- Frässpindeln mit Präzisionslager
- Anzugsspindel für hohe Sicherheit
- Leichtgängiger, präziser Kreuztisch mit T-Nuten und Kühlmittelrinne
- Kreuztisch X/Z und Fräskopfschlitten Y mit 12 Vorschubstufen und Eilgang
- Zentralschmierung
- Integriertes Kühlmittelsystem mit Rücklauf, Tank im Maschinensockel
- LED-Frästischbeleuchtung
- Mit digitaler Positionsanzeige SINO

WFM 310 und WFM 410:
Horizontalfräse mit Gegenlager und
ausgeschwenktem Vertikalfräskopf

Frontansicht WFM 210

WFM 310, ideal für
mittelgroße Werkstücke:

- Frästisch 750 x 320 mm
- Tischweg X x Z 405 x 380 mm
- Schlittenweg Y 305 mm
- Eilgangsantrieb X/Y/Z
- 12 Vorschubstufen X/Y/Z 10 - 380 mm/min
- 18 Drehzahlen 40 - 2.000 UpM

WFM 310

Werkzeug-Fräsmaschine		WFM 210	WFM 310	WFM 410
Technische Daten				
Bohrleistung in Stahl	mm	50	50	50
Fräsleistung Planfräser	mm	125	125	150
Fräsleistung Schaftfräser	mm	40	40	50
Spindelaufnahme	ISO	ISO 40	ISO 40	ISO 40
Drehzahlbereich	UpM	40 - 1.600	40 - 2.000	40 - 2.000
Drehzahlstufen	-	12	18	18
Pinolenhub	mm	80	80	80
Frästischnuten / Breite x Abstand	mm	5 / 14 x 63	5 / 14 x 63	6 / 14 x 63
Vert.tischnuten / Breite x Abstand	mm	2 / 14 x 126	3 / 14 x 63	3 / 14 x 63
Arbeitsbereich				
Spindelausladung Y	mm	132 - 682	120 - 425	135 - 540
Fräskopf schwenkbar	°	± 45°	± 45°	± 45°
Pinolenabstand Tisch	mm	65 - 445	50 - 410	55 - 445
Horizontalspindelabstand Tisch	mm	35 - 415	85 - 445	95 - 475
Frästischfläche	mm	750 x 320	750 x 320	800 x 400
Tischweg X x Y	mm	405 x 380	405 x 380	455 x 380
Vertikaltischfläche	mm	830 x 225	830 x 225	1.060 x 250
Automatikvorschübe				
Vorschübe X/Y/Z	mm/min	8 - 310	10 - 380	10 - 380
Vorschubstufen X/Y/Z	-	12	12	12
Eilgänge X/Y/Z	mm/min	1.000	1.200	1.200
Antriebsleistung				
Motorleistung	W	2.200	2.200	3.000
Vorschubantrieb X/Y/Z	W	550	750	1.100
Eilgangsantrieb X/Y/Z	W		550	750
Kühlmittelpumpe	W	125	90	90
Netzanschluss	V/Hz	400/50-60	400/50-60	400/50-60
Abmessungen				
Kubatur	mm	750x320x445	750x320x410	800x400x445
Länge x Breite	mm	1.200 x 1.550	1.215 x 1.200	1.383 x 1.427
Höhe	mm	1.820	1.800	1.817
Gewicht	kg	1.100	1.200	1.300
Serienausstattung				
Digitale Positionsanzeige SINO SDS6-3V		•	•	•
4 Fräsdorne lang 16, 22, 27, 32 mm		•	•	•
3 Reduzierhülsen MK 1, 2, 3		•	•	•
Spannzangenset 2, 3, 4, 5, 6, 8, 10, 12 mm mit Spannzangenfutter		•	•	•
Werkzeugsatz		•	•	•
Bedienungsanleitung / CE		•	•	•
Bestelldaten				
Bestellnummer		**82132**	**82138**	**82137**
UVP in € exkl. MwSt.		* 26.315,00	* 31.410,00	* 36.410,00

Sonderzubehör	
Universal-Schwenktisch 320 x 620 mm für WFM	**82149**
UVP in € exkl. MwSt.	* 2.555,00

NEUE TOP-MODELLE CE

ELMAG START-UP SERVICE

WFM 210 - WFM 310 - WFM 410 - Servodrive

Ø		max min UpM
50	ab 125	ab 40 bis 2.000

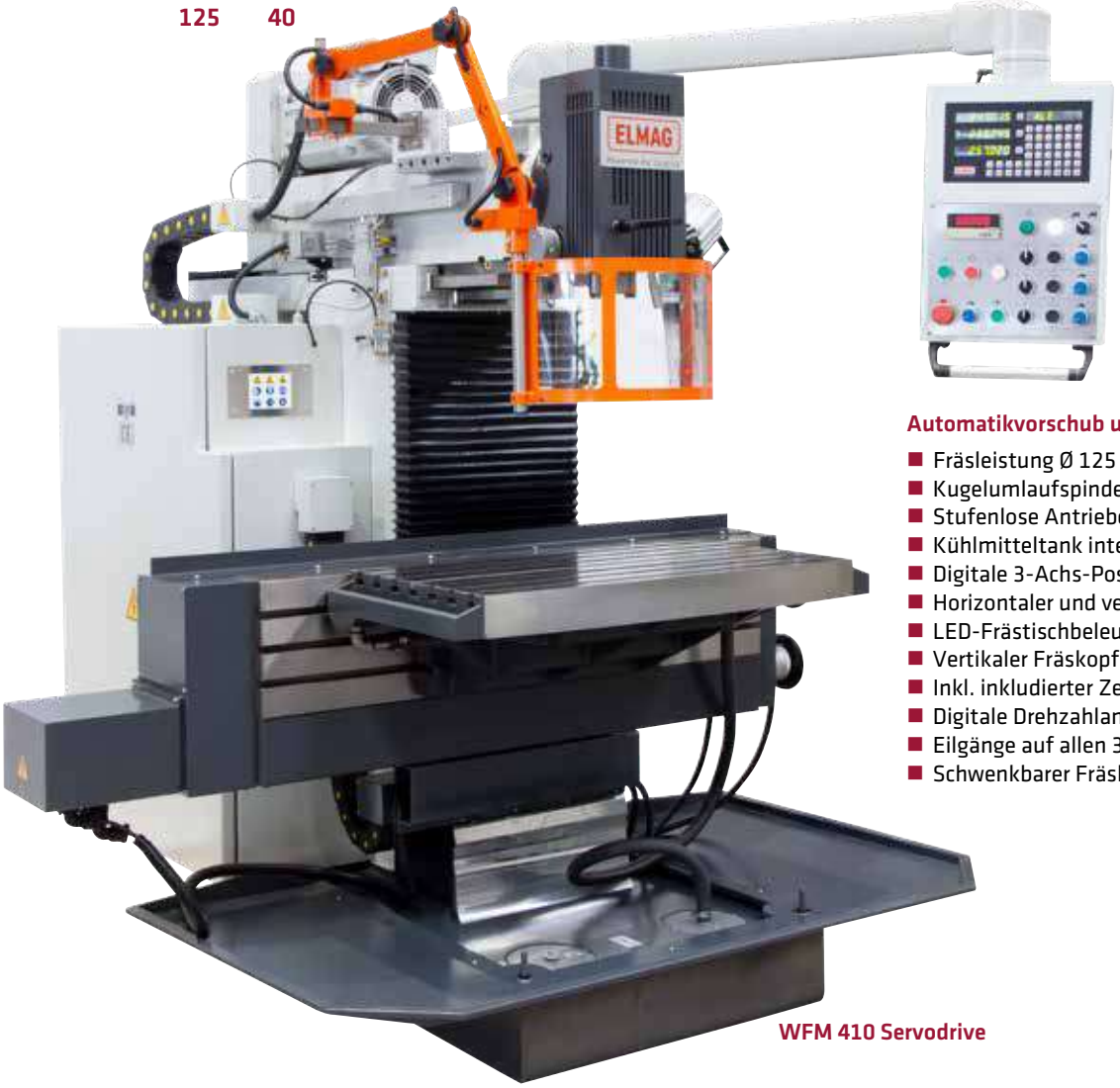

WFM 410 Servodrive

Automatikvorschub und Eilgang X/Y/Z

- Fräsleistung Ø 125 / 40 bzw. Ø 150 / 50 mm
- Kugelumlaufspindel auf allen Achsen X/Y/Z
- Stufenlose Antriebe auf allen Achsen
- Kühlmitteltank integriert im Gußsockel
- Digitale 3-Achs-Positionsanzeige
- Horizontaler und vertikaler Frästisch
- LED-Frästischbeleuchtung
- Vertikaler Fräskopf inkl. verstellbarer Bohrpinole
- Inkl. inkludierter Zentralschmierung
- Digitale Drehzahlanzeige der Frässpindel
- Eilgänge auf allen 3 Achsen
- Schwenkbarer Fräskopf +/- 45°

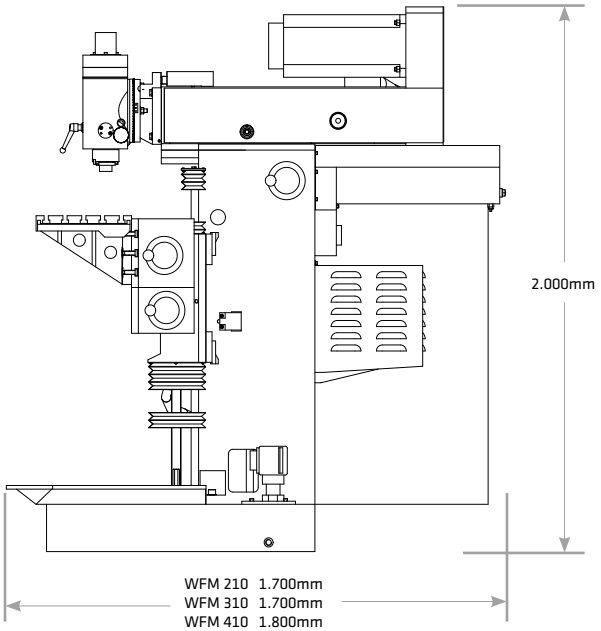

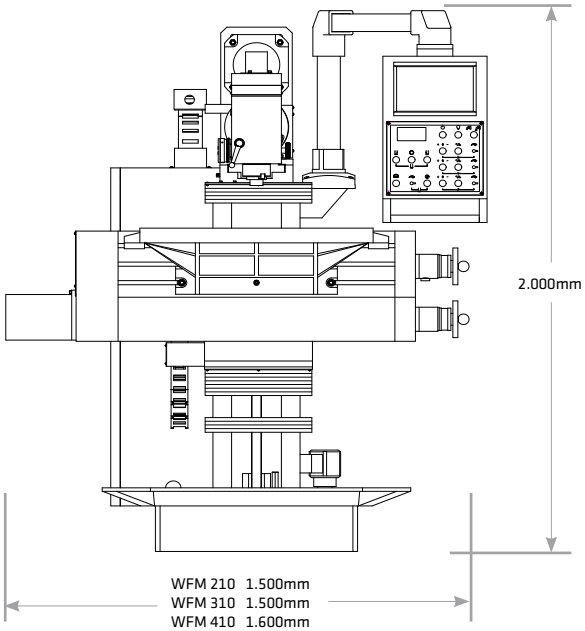

Schwenkbares Bedienpanel

- Digitale Positionsanzeige für höchste Präzision auf allen 3 Achsen
- Frässpindel rechts- und linkslauf
- Digitale Drehzahlanzeige
- Potentiometer für stufenlose Regelung der Vorschubachsen
- Tippschalter für Eilgänge der Fräsachsen
- Kühlmittelpumpe aus/ein
- Not-Aus-Taster

Automatische Zentralschmierung

Vorgespannte Kugelumlaufspindeln

Präzise und wertbeständig

Die Fräsmaschinen der Serie Servodrive vereinen Präzision und Wirtschaftlichkeit und lassen das Herz jedes Metalltechnikers höher schlagen.
Die Top-Ergonomische Kombination überzeugt durch einfaches Handling, stufenlose Drehzahlregelung und durch ein hervorragendes Preis/Leistungsverhältnis und ist ideal für Werkstätten, Ausbildungsbetriebe und Werkzeugbau.

Werkzeug-Fräsmaschine Servodrive		WFM 210	WFM 310	WFM 410
Technische Daten				
Bohrleistung in Stahl	mm	50	50	50
Fräsleistung Planfräser	mm	125	125	150
Fräsleistung Schaftfräser	mm	40	40	50
Spindelaufnahme	ISO	ISO 40	ISO 40	ISO 40
Drehzahlbereich	UpM	40 - 2.000	40 - 2.000	40 - 2.000
Drehzahlstufen	-	stufenlos	stufenlos	stufenlos
Pinolenhub	mm	65	65	65
Frästischnuten / Breite x Abstand	mm	5 / 14 x 63	6 / 14 x 63	7 / 14 x 63
Vert.tischnuten / Breite x Abstand	mm	3 / 14 x 63	3 / 14 x 63	3 / 14 x 63
Arbeitsbereich				
Spindelausladung Y	mm	180 - 485	180 - 580	175 - 625
Fräskopf schwenkbar	°	± 45°	± 45°	± 45°
Pinolenabstand Tisch	mm	50 - 450	50 - 450	75 - 525
Horizontalspindelabstand Tisch	mm	145 - 545	145 - 545	170 - 620
Frästischfläche	mm	750 x 320	800 x 400	850 x 450
Tischweg X x Y	mm	405 x 305	500 x 400	600 x 450
Vertikaltischfläche	mm	890 x 225	1020 x 225	1.190 x 250
Automatikvorschübe				
Vorschübe X/Y/Z	mm/min	10 - 1.000	10 - 1.000	10 - 1.000
Vorschubstufen X/Y/Z	-	stufenlos	stufenlos	stufenlos
Eilgänge X/Y/Z	mm/min	1.200	1.200	1.200
Antriebsleistung				
Motorleistung	W	3.700	3.700	5.700
Drehmoment Motor X	Nm	7,7	7,7	10
Drehmoment Motor Y	Nm	7,7	7,7	10
Drehmoment Motor Z	Nm	10	10	15
Netzanschluss	V/Hz	400/50-60	400/50-60	400/50-60
Abmessungen				
Kubatur	mm	750x320x450	800x400x450	850x450x525
Länge x Breite	mm	1.500 x 1.700	1.500 x 1.700	1.600 x 1.800
Höhe	mm	2.000	2.000	2.000
Gewicht	kg	1.450	1.550	1.750
Serienausstattung				
Digitale Positionsanzeige SINO SDS6-3V		•	•	•
4 Frästorne lang 16, 22, 27, 32 mm		•	•	•
3 Reduzierhülsen MK 1, 2, 3		•	•	•
Bedienungsanleitung / CE		•	•	•
Bestelldaten				
Bestellnummer		**82125**	**82126**	**82127**
UVP in € exkl. MwSt.		* 33.500,00	* 36.500,00	* 39.500,00

NEUE TOP-MODELLE CE

ELMAG START-UP SERVICE

WFM 510 - Für die Bearbeitung von Werkstücken bis zu 400 kg

50 | ab 125 | ab 40 | bis 2.000

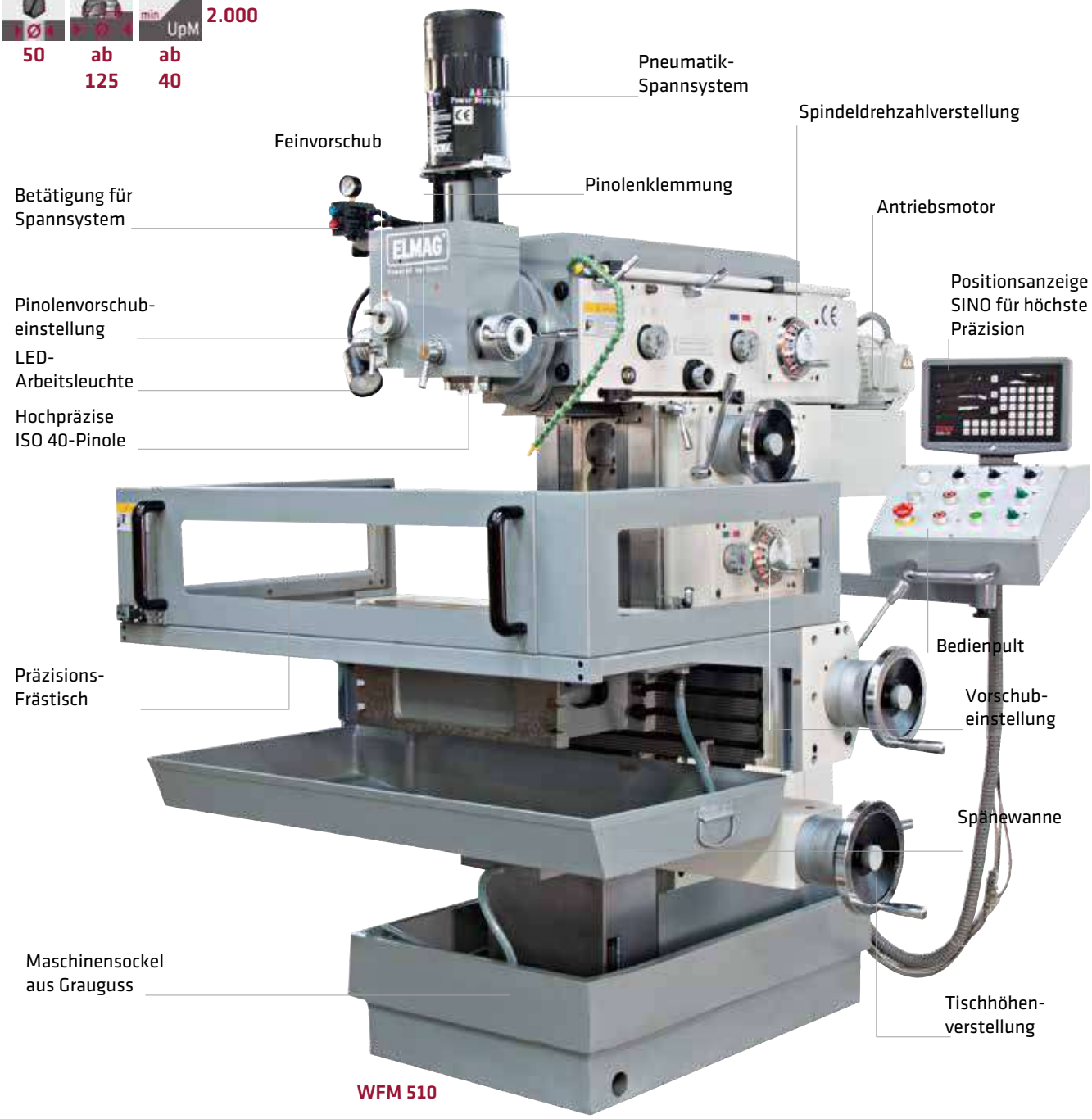

WFM 510

DIE universelle Werkzeug-Fräsmaschine

Ergonomie, Funktionalität und Vielseitigkeit zeichnen dieses Bearbeitungszentrum aus! Die groß dimensionierte und exakt verarbeitete Fräsmaschine ermöglicht Fräsarbeiten mit höchster Präzision. Durch ihre serienmäßig überkomplette Ausstattung eignet sich die WFM 510 perfekt für Instandhaltung, Werkzeugbau, Formen-, Musterbau und Ausbildung.
Die WFM 510 ist mit einem automatischen Pinolenvorschub und einer pneumatischen Werkzeugspanneinrichtung serienmäßig ausgestattet. Drei automatisch angetriebenen Fräsachsen ermöglichen die Herstellung von Werkstücken mit höchster Oberflächenqualität.

Der Maschinenkorpus in schwerer Gussausführung garantiert ein vibrationsarmes Arbeiten und hohe Genauigkeit.
Für horizontale Fräsarbeiten kann der schwere Fräskopf weggeschwenkt werden.
Das ergonomisch geformte Bedienpult, inklusiv der integrierten digitalen Positionsanzeige SINO, ermöglicht Zustellungen im fünf tausendstel Bereich. Der großzügig ausgeführte Frästisch mit einer Späneschutzeinhausung erlaubt Spezialanwendungen mit großen Teilapparaten, Rundtischen und Sonderspannmittel. Durch die Dosiervorrichtung der integrierten Kühlmitteleinrichtung werden lange Standzeiten der Werkzeuge erreicht.

WFM 510:
Frontansicht

Automatikvorschub und Eilgang X/Y/Z

- Fräsleistung Ø 125 / 40 mm
- Kubatur 1.050 x 700 x 445 mm
- Spindelausladung 135-520 mm
- Tischweg X x Z 500 x 350 mm
- Schwenkbarer Fräskopf ± 90°
- Einfache Umrüstung auf Horizontalfräse
- Antriebsmotor 3.000 W, 400 V
- Drehzahlbereich 40 - 2.000 UpM
- Rechts- und Linkslauf
- Frässpindeln mit Präzisionslager
- Anzugsspindel für hohe Sicherheit
- Leichtgängiger, präziser Kreuztisch mit T-Nuten und Kühlmittelrinne
- Kreuztisch X/Z und Fräskopfschlitten Y mit 18 Vorschubstufen und Eilgang
- Zentralschmierung
- Integriertes Kühlmittelsystem mit
- Rücklauf, Tank im Maschinensockel
- LED-Frästischbeleuchtung
- Mit digitaler Positionsanzeige SINO

Schwenkbereich ± 90°

WFM 510 Bedienpult

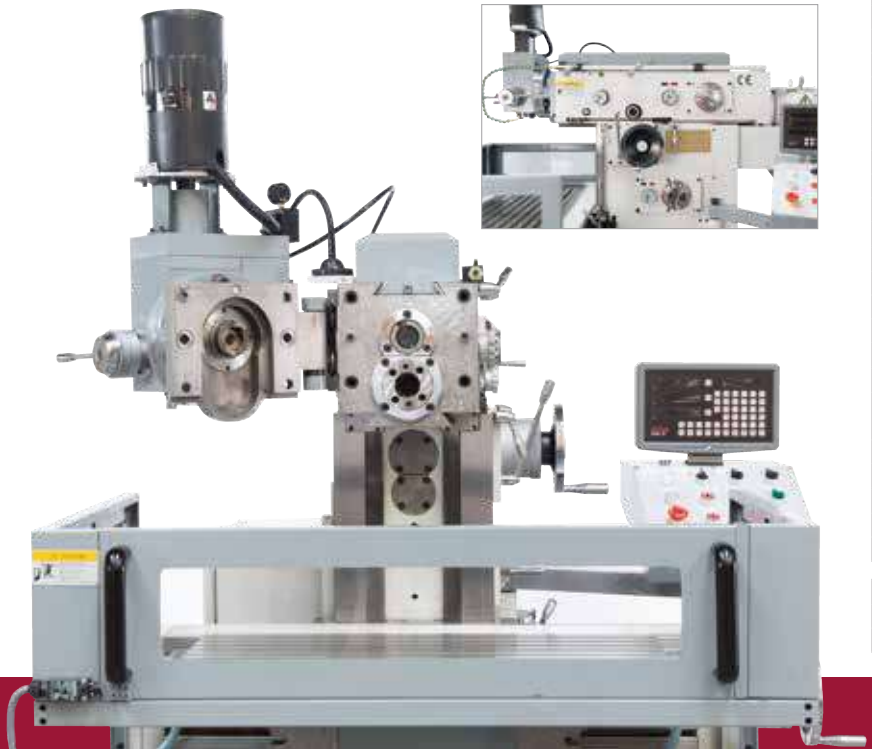

Werkzeug-Fräsmaschine		WFM 510
Technische Daten		
Bohrleistung in Stahl	mm	50
Fräsleistung Planfräser	mm	125
Fräsleistung Schaftfräser	mm	40
Spindelaufnahme	ISO	ISO 40
Drehzahlbereich	UpM	40 - 2.000
Drehzahlstufen	-	18
Pinolenhub	mm	60
Frästischnuten / Breite x Abstand	mm	8 / 14 x 45
Vert. Tischnuten / Breite x Abstand	mm	5 / 14 x 45
Arbeitsbereich		
Spindelausladung	mm	135 - 520
Fräskopf schwenkbar	°	± 90°
Pinolenabstand Tisch	mm	0 - 400
Horizontalspindelabstand Tisch	mm	35 - 435
Frästischfläche	mm	800 x 400
Tischweg X x Y	mm	500 x 350
Vertikaltischfläche	mm	950 x 250
Automatikvorschübe		
Vorschübe X/Y/Z	mm/min	10 - 500
Vorschubstufen X/Y/Z	-	18
Eilgänge X/Y/Z	mm/min	1.200
Antriebsleistung		
Motorleistung	W	3.000
Vorschubantrieb X/Y/Z	W	1.500
Kühlmittelpumpe	W	90
Netzanschluss	V/Hz	400/50-60
Abmessungen		
Kubatur	mm	1.050x700x445
Länge x Breite	mm	1.500 x 2.100
Höhe	mm	1.820
Gewicht	kg	2.200
Serienausstattung		
Digitale Positionsanzeige SINO SDS6-3V		•
2 Fräsdorne lang 35, 40 mm		•
2 Kombi-Fräsdorne 22, 27 mm		•
3 Reduzierhülsen MK 2, 3, 4		•
Spannzangenset 4, 5, 6, 8, 10, 12, 14, 16 mm mit Spannzangenfutter		•
Werkzeugsatz		•
Bedienungsanleitung / CE		•
Bestelldaten		
Bestellnummer		**82124**
UVP in € exkl. MwSt.		*** 36.380,00**

Sonderzubehör	
Universal-Schwenktisch 300 x 630 mm	**82148**
UVP in € exkl. MwSt.	*** 2.635,00**

NEUE TOP-MODELLE CE

ELMAG START-UP SERVICE

GBFM 50 GAL - Mittelschwere Bettfräse

50 M30 125 94 2.256

Spindelantrieb 2.400 W

Antrieb Höhenverstellung Z-Achse 1.500 W

Getriebestellhebel

Präzisions-Mikrovorschub

Vierfach-Bedienhebel mit Schaltelementen für automatischen Pinolenvorschub

LED-Beleuchtung

Kühlmittelleitung mit Einstellventil

Verwindungssteife Maschinensäule mit nachstellbaren Schwalbenschwanzführungen

Stets wissen, wo man ist: Einfach bedienbare SINO 3-Achs-Positionsanzeige

- Drehzahlstufe
- Rechtslauf
- Stopp
- Linkslauf
- Betriebslampe
- Kreuztisch- und Spindel-funktionen
- Betriebsmodus Bohren/Fräsen
- Betriebsmodus Gewindeschneiden
- Kühlmittelpumpe
- Not-Aus

GBFM 50 GAL

Schwerer Maschinensockel aus Grauguss

Vorschub- und Eilgangsgetriebe Y-Achse

Endschalter X-Achse

Endschalter Y-Achse

Vorschub- und Eilgangsgetriebe X-Achse

X/Y-Automatik / Eilgang, Z-Höhenverstellung

- Fräsleistung Ø 125 / 40 mm
- Kubatur 1.220 x 360 x 600 mm
- Spindelausladung 370 mm
- Tischweg 620 x 370 mm
- Schwenkbarer Fräskopf ± 45°
- Fräskopfantrieb Höhenverstellung
- Antriebsmotor 2.400 W, 400 V
- 16 Drehzahlen 94 - 2.256 UpM
- Rechts- und Linkslauf
- Gewindeschneidmodus
- Pinolenvorschub 0,1/0,15/0,3 mm/U
- Präzisions-Mikrovorschub
- Frässpindel mit Präzisionslager
- Anzugsspindel für hohe Sicherheit
- Bohrtiefenskala und -anschlag
- Leichtgängiger, präziser Kreuztisch
- Kreuztisch X- und Y-Achse mit 8 Vorschubstufen und Eilgang
- Zentralschmierung
- Kühlmittelsystem mit Rücklauf
- LED-Frästischbeleuchtung
- Mit digitaler Positionsanzeige SINO

Getriebe-Bohr- & Fräsmaschine		GBFM 50 GAL
Technische Daten		
Bohrleistung in Stahl	mm	50
Gewindeschneidleistung	M	M30
Fräsleistung Planfräser	mm	125
Fräsleistung Schaftfräser	mm	40
Spindelaufnahme	ISO	ISO 40
Drehzahlbereich 1	UpM	94 - 1.120
Drehzahlbereich 2	UpM	189 - 2.256
Drehzahlstufen	-	16
Pinolenhub	mm	180
T-Nuten / Breite x Abstand	mm	3 / 14 x 95
Arbeitsbereich		
Fräskopfhub	mm	510
Spindelausladung	mm	370
Fräskopf schwenkbar	°	± 45°
Pinolenabstand Tisch	mm	90 - 600
Frästischfläche	mm	1.220 x 360
Tischweg X x Y	mm	620 x 370
Automatikvorschübe		
Pinolenvorschub	mm/U	0,1/0,15/0,3
Pinolenvorschubstufen	-	3
Vorschübe X/Y	mm/min	24 - 720
Vorschubstufen X/Y	-	8
Eilgänge X/Y	-	●
Höhenverstellung Z	-	●
Antriebsleistung		
Motorleistung	W	2.400
Vorschubantrieb X	W	370
Vorschubantrieb Y	W	370
Höhenverstellung Z	W	1.500
Kühlmittelpumpe	W	40
Netzanschluss	V/Hz	400/50-60
Abmessungen		
Kubatur	mm	1.220x360x600
Länge x Breite	mm	1.770 x 1.800
Höhe	mm	2.320
Gewicht	kg	1.700
Serienausstattung		
Digitale Positionsanzeige SINO SDS6-3V		●
Schnellspannbohrfutter B 18, 1 - 16 mm		●
Kegeldorn ISO, IG M16		●
Anzugsspindel M16		●
Werkzeugsatz		●
Bedienungsanleitung / CE		●
Bestelldaten		
Bestellnummer		**82155**
UVP in € exkl. MwSt.		*** 18.230,00**

Die GBFM 50 GAL ist eine kräftige, präzise Bettfräsmaschine mit vertikal geführtem Maschinenkopf und hoher Tischbelastbarkeit - ein Multitalent für das Bohren, Reiben, Senken, Gewindeschneiden, Plan- und Schaftfräsen von Maschinen-, Stahl- und Gussbauteilen.
Die GBFM 50 GAL ist mit einem automatisch höhenverstellbaren Maschinenkopf und mit einem dreistufigen Pinolenvorschub ausgestattet. Beim Gewindeschneiden wird der Anwender mit einer am Bedienhebel schaltbaren Drehrichtungsumkehr unterstützt. 8-stufige Automatikvorschübe und Eilgänge auf beiden Frästischachsen sowie ein Präzisions-Mikrovorschub kennzeichnen die GBFM 50 GAL als hochwertige Fräsmaschine.

ELMAG
Powered by Quality

UBF 140 V - Extraschwere Industrie-Bettfräse

80 | M56 | 200 | 40 | 1.800

UBF 140 V

X/Y/Z-Automatik und Eilgang

- Fräsleistung Ø 200 / 63 mm
- Kubatur 1.400 x 400 x 650 mm
- Spindelausladung 510 mm
- Tischweg 800 x 400 mm
- Schwenkbarer Fräskopf ± 30°
- Antriebsmotor 7.500 W, 400 V
- Frequenzumformer für stufenlos einstellbare Drehzahl 40 - 1.800 UpM
- Digitale Drehzahlanzeige
- Rechts- und Linkslauf
- Frässpindel mit Präzisionslager
- Anzugsspindel für hohe Sicherheit
- Fräskopf mit 9 Vorschubstufen und Eilgang
- Bohrtiefenskala und -anschlag
- Leichtgängiger, präziser Kreuztisch mit T-Nuten und Kühlmittelrinne
- Kreuztisch X- und Y-Achse mit 9 Vorschubstufen und Eilgang
- Zentralschmierung
- Kühlmittelsystem mit Rücklauf
- Halogen-Frästischbeleuchtung
- Mit digitaler Positionsanzeige SINO

Universal-Bettfräsmaschine		UBF 140 V
Technische Daten		
Bohrleistung in Stahl	mm	80
Gewindeschneidleistung	M	M56
Fräsleistung Planfräser	mm	200
Fräsleistung Schaftfräser	mm	63
Spindelaufnahme	ISO	ISO 50
Drehzahlbereich	UpM	40 - 1.800
Drehzahlstufen	-	stufenlos
Pinolenhub	mm	105
T-Nuten / Breite x Abstand	mm	3 / 18 x 100
Arbeitsbereich		
Fräskopfhub	mm	500
Spindelausladung	mm	510
Fräskopf schwenkbar	°	± 30°
Pinolenabstand Tisch	mm	150 - 650
Frästischfläche	mm	1.400 x 400
Tischweg X x Y	mm	800 x 400
Automatikvorschübe		
Vorschubstufen X/Y/Z	-	9
Eilgänge X/Y/Z	-	●
Antriebsleistung		
Motorleistung	W	7.500
Vorschubantrieb X/Y/Z	W	750
Kühlmittelpumpe	W	40
Netzanschluss	V/Hz	400/50-60
Kühlmittelpumpleistung	l/min	12
Abmessungen		
Kubatur	mm	1.400x400x650
Länge x Breite	mm	2.290 x 1.770
Höhe	mm	2.120
Gewicht	kg	3.660
Serienausstattung		
Digitale Positionsanzeige SINO SDS6-3V		●
Maschinenschraubstock 6" / 150 mm		●
Anzugsspindel M24		●
Werkzeugsatz		●
Bedienungsanleitung / CE		●
Bestelldaten		
Bestellnummer		**82136**
UVP in € exkl. MwSt.		* 33.780,00

Die UBF 140 V Bettfräsmaschine ist für das großflächige, kräftige Zerspanen von Stahl- und Gusswerkstoffen konzipiert - Merkmale sind die schwere, vibrationsdämpfende Maschinenkonstruktion aus Meehanite-Grauguss, besonders breite Führungsbahnen, ein hoch belastbarer, präzise geführter Kreuztisch mit je 9 Vorschubstufen in zwei Koordinatenachsen und das mit 7.500 Watt extra leistungsstarke Antriebsaggregat.
Dank eines vertikal geführten Maschinenkopfes mit 9 Vorschubstufen und einer hochpräzisen Frässpindel mit stufenlos einstellbarer Drehzahl sind auch feine Werkstückdetails wie Passungsflächen, Passfedernuten, Langlöcher, Kleingewinde etc. realisierbar. Für optimale Positionskontrolle sorgt stets eine digitale Positionsanzeige von SINO.

* = ELMAG-Spezialprogramm

NEUE TOP-MODELLE CE

ELMAG® START-UP SERVICE

CNC-Bearbeitungszentrum S400/S620/S800

30 M20 90 60 6.000

S 620

2 JAHRE ELMAG GARANTIE

ELMAG® CNC-Bearbeitungszentren

- Stabiles Gussgestell in Starrbett-Bauweise mit gehärteten und gegenbeschichteten Flachführungen
- Vorgespannte Kugelumlaufspindeln in allen Achsen - angetrieben durch kraftvolle Servomotoren für dynamischen Vorschub
- Mechanischer Gewichtsausgleich unterstützt das präzise Positionieren der Z-Achse - Verschleiß von Spindel und Führung wird minimiert
- Die in der Y-Achse enthaltenen Edelstahl-Teleskopabdeckungen schützen Führungen und Kugelumlaufspindeln vor Spänen und Kühlmittel
- Zum schnellen Einrichten der Maschine und zum manuellen Verfahren verfügen die S400-Modelle über ein elektronisches Handrad
- Inkl. 10/16-fach Werkzeugwechsler, pneumatischer Werkzeugklemmung, LED-Arbeitsleuchte, Kühlmitteleinrichtung, automatischer Zentralschmierung und Bedienwerkzeug
- SIEMENS 808D Basic, Wirtschaftlichkeit, einfaches Handling und perfekte Performance zeichnen diese Steuerung aus

CNC-Bearbeitungszentrum		S400	S620	S800
Arbeitsbereich				
Verfahrweg X-Achse	mm	400	620	800
Verfahrweg Y-Achse	mm	240	400	500
Verfahrweg Z-Achse	mm	400	500	500
Tischabmessungen	mm	600x250	920x400	1.000x500
Tischbelastbarkeit	kg	170	300	500
T-Nuten	Anz.	3	3	5
T-Nuten, Breite	mm	14	14	18
T-Nuten, Abstand	mm	75	120	150
Pinolenabstand Tisch	mm	60 - 460	120 - 620	150 - 650
Ausladung	mm	325	395	560
Drehzahlbereich	UpM	60 - 6.000	40 - 6.000	40 - 6.000
Spindelaufnahme		BT 30	BT 40	BT 40
Eilgang X-Achse	mm/min	8.000	30.000	24.000
Eilgang Y-Achse	mm/min	8.000	30.000	24.000
Eilgang Z-Achse	mm/min	6.000	18.000	18.000
Arbeitsvorschub X-Achse	mm/min	2,5 - 3.000	1 - 10.000	2 - 10.000
Arbeitsvorschub Y-Achse	mm/min	2,5 - 3.000	1 - 10.000	2 - 10.000
Arbeitsvorschub Z-Achse	mm/min	2,5 - 3.000	1 - 10.000	2 - 10.000
Werkzeugwechselzeit	sec.	1,75 - 5	1,75 - 5	1,75 - 5
Genauigkeiten				
Positioniergenauigkeiten	mm	± 0,015	± 0,005	± 0,005
Wiederholungsgenauigkeiten	mm	0,01	0,003	0,003
Antriebsleistung				
Motorleistung	kW	3,7	5,5	7,5
Netzanschluss	V/Hz	400/50-60	400/50-60	400/50-60
Abmessungen				
Länge	mm	1.870	2.180	2.500
Breite	mm	1.520	2.052	2.260
Höhe	mm	2.000	2.600	2.300
Gewicht	kg	1.450	3.250	4.650
Bestelldaten				
Bestellnummer		**84010**	**84011**	**84012**
UVP in € exkl. MwSt.		* 43.145,00	* 60.180,00	* 66.725,00

SIEMENS SINUMERIK 808D Basic

- Panelbasierte Kompakt-CNC-Steuerung
- Bis zu 5 Achsen/Spindel
- 7,5“ Farbdisplay
- CNC-Anwenderspeicher bis zu 1 MB
- 4 interpolierende Achsen
- 64 Werkzeugspeicherplätze

Hohe Qualitätsstandards

Die SINUMERIK 808D Basic bringt Schwung in die Zerspanungstechnik. CNC-Technik vom Technologieführer, gepaart mit einem revolutionären Bedienkonzept, machen die SINUMERIK 808D Basic perfekt für den Einstieg in die CNC-Welt!
Dank eines panelbasierten CNC-Designs mit wenig Schnittstellen und einer Bedientafel in der Schutzklasse IP 65 sind die SINUMERIK 808 Steuerungen perfekt für den Einsatz unter rauen Umgebungen vorbereitet.

Optimiert für einfache Fräsanwendungen

Dank technologiespezifischer Ausprägungen sind die SINUMERIK 808 Steuerungen perfekt für‘s Fräsen vorkonfiguriert. Mit dem neuartigen, integrierten startGUIDE ist die SINUMERIK 808 der optimale Partner für den modernen CNC-Techniker. Dabei wird neben der CNC-Bedienung und Programmierung auch die Inbetriebnahme grafisch interaktiv erklärt.

SIEMENS 808D serienmäßig

Optional erhältlich:

- Sinutrain-Desktop-Lizenzen für Schulen, Lehrlingsausbildung und Ausbildungsstätten
- Sinutrain-Klassenraum-Lizenz (18 Plätze) erhältlich
- Programmierhandbücher für Drehen und Fräsen
- Trainingsunterlagen für Shopmill und Shopturn
- Steuerung SIEMENS 828D Basic
- FANUC CNC-System
- 16-fach Werkzeugwechsler
- Späneförderer
- 4. Achse (A-Achse)

10-fach Werkzeugwechsler S 400

16-fach Werkzeugwechsler S 620

S 400

Made in EU | NEUE TOP-MODELLE CE | ELMAG START-UP SERVICE

PREMIUM Fräsmaschinen WFM 400 / 620 / 800

	Vertikalspindel	Horizontalspindel
	4.000 UpM (max / min)	4.000 UpM (max / min)
125	10	10

WFM 400

SONDERAUSFÜHRUNG

Optional mit Heidenhain-CNC-Steuerung

2 JAHRE ELMAG GARANTIE

ELMAG® PREMIUM Werkzeugfräsmaschinen

- Stabile Konstruktion aus Stahlguss
- Vorgespannte Kugelumlaufspindeln in allen Achsen - angetrieben durch kraftvolle Servomotoren für dynamischen Vorschub
- WFM 400: Spielfreie Rollen-/Linearführungen auf allen drei Achsen sorgen für Stabilität und Festigkeit
- WFM 620 & 800: Großdimensionierte Flachführungen für Stabiliät und Festigkeit
- Die in der Y-Achse enthaltenen Edelstahl-Teleskopabdeckungen schützen Führungen und Kugelumlaufspindeln vor Spänen und Kühlmittel
- Stufenlose Spindeldrehzahlen sowie stufenlose Vorschübe
- Komfortabler Maschinenbetrieb über das bewegliche, mittig angebrachte, ergonomische Bedienfeld
- Heidenhain ND 523 Steuerung serienmäßig bei den konventionellen Maschinen
- Heidenhain TNC 620 HSCI Steuerung serienmäßig bei den CNC-Maschinen
- Tastengesteuertes Ein- und Ausspannen des Werkzeuges bei den Modellen 620 & 800

PREMIUM-Werkzeugfräsmaschine		WFM 400	WFM 620	WFM 800
Arbeitsbereich				
Verfahrweg X-Achse	mm	400	620	800
Verfahrweg Y-Achse	mm	315	420	500
Verfahrweg Z-Achse	mm	350	400	420
Tischabmessungen	mm	315x710	400x800	500x1.000
Tischbelastbarkeit	kg	200	400	500
T-Nuten	Anz.	5	5	5
T-Nuten, Breite	mm	14	14	18
T-Nuten, Abstand	mm	63	80	100
Pinolenabstand Tisch min./max.	mm	100/450	0/500	0/535
Pinolenhub	mm	80	80	80
Werkzeugaufnahme	DIN	2080	69871A	69871A
Spindelkonus	ISO	40	40	40
Spindeldrehmoment	Nm	44	145	198
Drehzahlbereich	UpM	10 - 4.000	10 - 4.000	10 - 4.000
Eilgang X-Achse	mm/min	5.000	6.000	6.000
Eilgang Y-Achse	mm/min	5.000	6.000	6.000
Eilgang Z-Achse	mm/min	2.500	4.000	4.000
Regelung Vorschübe	-	stufenlos	stufenlos	stufenlos
Genauigkeiten				
Positioniergenauigkeiten	mm	± 0,01	± 0,01	± 0,01
Antriebsleistung				
Motorleistung	kW	5,5	5,5	7,5
Netzanschluss	V/Hz	400/50-60	400/50-60	400/50-60
Abmessungen				
Länge	mm	1.520	1.850	2.450
Breite	mm	2.130	2.200	3.200
Höhe	mm	1.950	2.000	2.100
Gewicht	kg	1.700	1.900	2.900
Bestelldaten				
Bestellnummer		**82905**	**82906**	**82907**
UVP in € exkl. MwSt.		*** 45.835,00**	*** 67.260,00**	*** 88.275,00**

Hohe Qualitätsstandards

Konventionelle Maschinen mit Digitalanzeige sowie kombinierte Maschinen mit CNC-Steuerungen im modernen Design, kompakte Bauweise für Werkzeug-, Prototypenbau und Ausbildungsbereich.

Zuverlässige Schlüsselkomponenten

- Gusskonstruktion für höchste Stabilität und Präzision
- Stufenlose Regelung der Spindeldrehzahl
- Vorschub bei allen Modellen durch spielfreie, präzisionsgeschliffene Kugelumlaufspindeln
- Universal einsetzbar dank horizontaler und vertikaler Spindel, beweglicher Pinole und schwenkbarem Fräskopf
- Elektrobauteile von bekannten europäischen Herstellern

Heidenhain ND 523

- Monochromer Flachbildschirm für Positionswerte
- 3-Achsen
- Optimal ablesbares Grafikdisplay
- Spritzwassergeschützte Frontplatte
- Ergonomische Drucktasten, deren Beschriftung sich auch nach jahrelanger Benutzung nicht auflöst
- Berechnen von Positionen für Bohrbilder (Lochkreis, Lochreihen)

Heidenhain ND 523 serienmäßig

Serienausstattung:

- Digitalanzeige ND 520
- Horizontale und vertikale Spindel
- Kühlmitteleinrichtung
- Halogen-Maschinenleuchte
- Einhausung des Arbeitsbereiches

Optional erhältlich:

- CNC-Ausführung mit Steuerung Heidenhain TSC 620 HSCI
- CNC-Drehtisch (4. Achse)
- Elektrische Handräder
- CAD/CAM Software

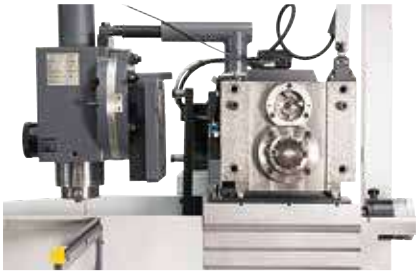

Umrüstung auf Horizontalspindel

WFM 400:
Linearführungen für höchste Präzision

Fräserform

Fräswerkzeuge für kleine Durchmesser. Die richtige Fräserform für jede Fräsaufgabe.

Flächen und Absätze schlichten		Flächen und Absätze schruppen	
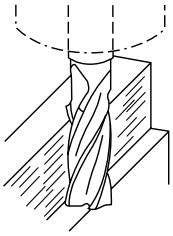	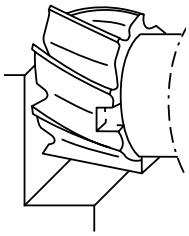	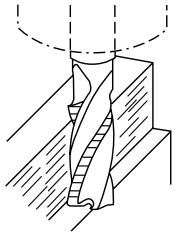	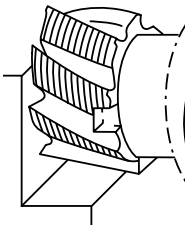
Schaft-Schlichtfräser	**Walzenstirn-Schlichtfräser**	**Schaft-Schruppfräser**	**Walzenstirn-Schruppfräser**
glatte Schneiden für Endbearbeitung	glatte Schneiden für Endbearbeitung	Spezialprofil für Vorbearbeitung	Spezialprofil für Vorbearbeitung
Fräserlänge kurz oder lang		Fräserlänge kurz oder lang	
verschiedene Werkstoffe nach Verwendungszweck		verschiedene Werkstoffe nach Verwendungszweck	

Flächen und Absätze schruppen/schlichten	Langlöcher Nuten	T-Nuten Schlitze	Keilnuten für Scheibenfedern
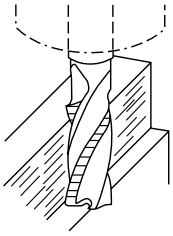	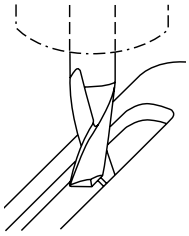	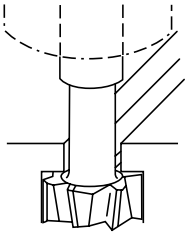	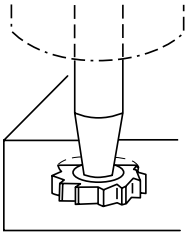
Schaft-Schrupp-/Schlichtfräser	**Schaft-Langlochfräser**	**Schaft-T-Nutenfräser**	**Schaft-Schlitzfräser**
Spezialprofil für Vor- und Endbearbeitung	glatte Schneiden für Endbearbeitung	Profilfräser für Endbearbeitung	Profilfräser für Endbearbeitung
Fräserlänge kurz oder lang	Fräserlänge kurz oder lang		
verschiedene Werkstoffe nach Verwendungszweck	2, 3 oder 4 Schneiden, verschiedene Werkstoffe	verschiedene Werkstoffe	

Winkelführungen innen	Winkelführungen außen	Außenradien Abrundungen	Nuten Führungen
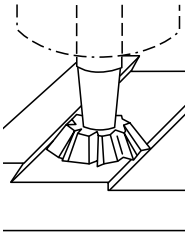	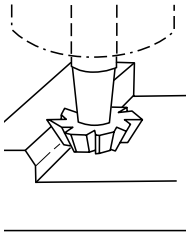	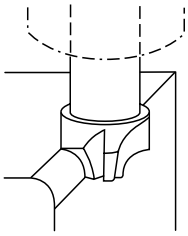	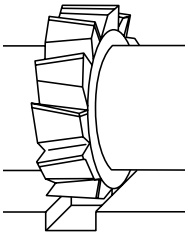
Schaft-Winkelstirnfräser innen	**Schaft-Winkelfräser außen**	**Schaft-Radienfräser**	**Scheibenfräser feingezahnt**
Profilfräser für Endbearbeitung	Profilfräser für Endbearbeitung	Profilfräser für Endbearbeitung	Profilfräser für Endbearbeitung

Fräsen - Infos & Tipps

Richtwerte für das Fräsen mit HSS-Fräsern

Werkstoff des Werkstücks		Schnittge-schwindigkeit v_c	Vorschub f_z in mm			
Werkstoffgruppe	Zugfestigkeit R_m bzw. Härte HB		Fräser (außer Schaft-fräser)	Schaftfräserdurchmesser		
				≤ 6	≤ 12	≤ 20
	N/mm² bzw. HB	m/min	mm	mm	mm	mm
Stahl, niedrige Festigkeit	$R_m \leq 800$	50 ... 100	0,05 ... 0,15	0,06	0,08	0,10
Stahl, hohe Festigkeit	$R_m > 800$	30 ... 60	0,05 ... 0,15	0,06	0,08	0,10
Stahl nichtrostend	$R_m \geq 800$	15 ... 30	0,05 ... 0,15	0,06	0,08	0,10
Gusseisen, Temperguss	≤ 250 HB	25 ... 40	0,05 ... 0,15	0,06	0,08	0,10
Aluminiumlegierungen	$R_m \leq 350$	50 ... 150	0,05 ... 0,15	0,06	0,08	0,10
Kupferlegierungen	$R_m \leq 500$	50 ... 100	0,05 ... 0,15	0,06	0,08	0,10
Thermoplaste	-	100 ... 400	0,10 ... 0,20	0,10	0,15	0,20
Duroplaste	-	100 ... 400	0,10 ... 0,20	0,10	0,15	0,20

Richtwerte für das Fräsen mit beschichteten Hartmetallen

Werkstoff des Werkstücks		Schnittge-schwindigkeit v_c	Vorschub f_z in mm			
Werkstoffgruppe	Zugfestigkeit R_m bzw. Härte HB		Fräser (außer Schaft-fräser)	Schaftfräserdurchmesser		
				≤ 6	≤ 12	≤ 20
	N/mm² bzw. HB	m/min	mm	mm	mm	mm
Stahl, niedrige Festigkeit	$R_m \leq 800$	200 ... 400	0,05 ... 0,15	0,06	0,08	0,10
Stahl, hohe Festigkeit	$R_m > 800$	150 ... 300	0,05 ... 0,15	0,06	0,08	0,10
Stahl nichtrostend	$R_m \geq 800$	150 ... 300	0,05 ... 0,15	0,06	0,08	0,10
Gusseisen, Temperguss	≤ 250 HB	150 ... 300	0,05 ... 0,15	0,06	0,08	0,10
Aluminiumlegierungen	$R_m \leq 350$	400 ... 800	0,05 ... 0,15	0,06	0,08	0,10
Kupferlegierungen	$R_m \leq 500$	200 ... 400	0,05 ... 0,15	0,06	0,08	0,10
Thermoplaste	-	500 ... 1500	0,10 ... 0,20	0,10	0,15	0,20
Duroplaste	-	400 ... 1000	0,10 ... 0,20	0,10	0,15	0,20

Bedeutung der Schnittdatenbereiche

Beispiels-Richtwerte für das Fräsen von Stahl mit niedriger Festigkeit mit HSS-Fräsern			
Obere Werte	Anwendung	Untere Werte	Anwendung
vc = 100 m/min	Fertigbearbeitung (Schlichten)	vc = 50 m/min	Vorbearbeitung (Schruppen)
	Stabiles Werkzeug und Werkstück		Unstabiles Werkzeug und Werkstück
fz = 0,15 mm	Vorbearbeitung (Schruppen)	fz = 0,05 mm	Fertigbearbeitung (Schlichten)
	Stabiles Werkzeug und Werkstück		Unstabiles Werkzeug und Werkstück

Berechnung der einzustellenden Vorschubgeschwindigkeit

v_f Vorschubgeschwindigkeit in mm/min
f_z Vorschub je Zahn in mm
n Drehzahl des Fräsers in 1/min (UpM)
z Zähnezahl des Fräsers

Vorschubgeschwindigkeit
$v_f = n \cdot f_z \cdot z$

Beispiel:

v_c = 100 m/min; d = 40 mm; f_z = 0,12 mm; z = 10

$$n = \frac{v_c}{\pi \cdot d} = \frac{100\ \text{m/min}}{\pi \cdot 0{,}04\ \text{m}} = 796\ 1/\text{min};$$

$v_f = n \cdot f_z \cdot z$ = 796/min . 0,12 mm . 10 = 955 mm/min

Koordinaten und Kubatur

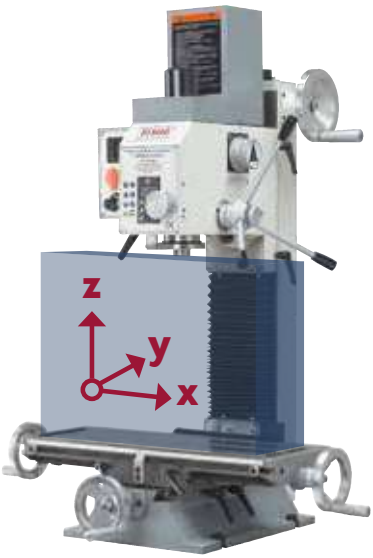

Koordinaten

An Werkzeugmaschinen wird ein rechtshändiges1) Koordinatensystem angewendet, siehe nebenstehende Abbildung. Die Koordinaten werden als x für die Länge, als y für die Breite und als z für die Höhe bezeichnet.

1) = Rechtshandregel mit abgespreiztem Daumen (x), Zeigefinger (y) und Mittelfinger (z)

Kubatur

Die Kubatur - siehe Datentabellen der Maschinen - entspricht der Größe der Bohr- oder Frästischfläche und reicht bis zur Maschinenpinole (blauer Quader in nebenstehender Abbildung).
Sie hilft - nach Abzug der Werkzeuglänge - bei der Bestimmung des grundsätzlich verfügbaren Bearbeitungsraums.
Beispiel:

Kubatur Länge (x) x Breite (y) x Höhe (z):	500 x 180 x 375 mm
Abzüglich Werkzeuglänge 75 mm:	-75 mm
Bearbeitungsraum	500 x 180 x 300 mm

NEUE TOP-MODELLE CE

Autom. Zwei-Material 3D-Drucker X1

Twin-Head-Technologie

Made in AUSTRIA

Professional 3D Printing. For real.

Der vollautomatisierte und bürotaugliche 3D-Drucker überzeugt durch seine Nutzerfreundlichkeit und Produktivität und wird vor allem in der Prototypenentwicklung sowie in der Kleinserienfertigung eingesetzt. Dank patentierter Technologien erfüllt den X1 höchste Anforderungen hinsichtlich Qualität, Zuverlässigkeit und Effizienz. Der X1 Desktop bietet Anwendern eine hohe Erfolgsrate bei minimalem Ausschuss. Das ermöglichen 6 patentierte Technologien – und Qualität „Made in Austria". Besonders bei komplexen Drucken wird diese Qualität deutlich. Zum Erfolgsrezept gehören das eigens entwickelte Stützmaterial und die innovative Materialauftragung. 27 Liter Druckvolumen bei 100%iger Druckflächenausnutzung eröffnen neue Dimensionen des 3D-Drucks.

3D-Drucker X1	
Abmessungen	
Maximale Druckfläche	295x295 mm
Maximale Druckhöhe	305 mm
Einstellbare Schichthöhe	0,15-0,35 mm
Typ. Extrusionsbahnbreite	0,45 mm
Gewicht ohne Material	46 kg
Bewegung	
Druckkopfpositionierung	Core-XY-Verfahren mit 4 Antrieben
Bauraum	
Geschlossener Bauraum	Ja
Zugang zum Bauraum	Schiebetür aus Polycarbonat
Temperaturregelung	Ja, ca. 40°C, mit aktiver Kühlung
Materialien	
Zweimaterialdruck	Ja, mit Twin-Head-Technologie
Modelmaterial	PLA, PETG und andere
Stützmaterial	Break-away Stützmaterial GeckoPeel
Material	Materialkassetten mit int. Speicher
Steuerung	
Bedienoberfläche	5" Touchscreen-Bildschirm
Hauptsteuerung	ARM Cortex M3, Xioneer Nebula Board
Eingebauter Server	1,5 GHz, 2 GB RAM, Linux-basiert
Verbindungen	LAN, WLAN (auch als Access-Point)
Software	
Version	Xioneer Studio 0,90 / basiert auf Repetier Host
CAD-Dateiformate	.stl .amf .obj
Systemanforderungen	Moderne Workstation mit Windows 7 oder höher
Verbindungen	WLAN, LAN (auch als Access-Point)

Bestelldaten	Bestell-nummer	UVP in € exkl. MwSt.
3D-Drucker X1 inkl. Bediensoftware	**85000**	***16.845,00**

Materialien für X1

Material: ModelPlus

ModelPlus ist ein Druckmaterial in Industrie Qualität, das auf einer modifizierten Formel des bewährten Druckmaterials PLA basiert. Es zeichnet sich durch gute mechanische Eigenschaften aus, die denen von ABS sehr nahe kommen, weist aber nicht die Nachteile von ABS auf wie Verzug, Delaminierung und Geruchsentwicklung während des Druckens. ModelPlus kann bei 110°C getempert werden um die Steifigkeit zu erhöhen, wodurch sich auch die Temperaturstabilität auf etwa 95°C erhöht. Druckobjekte aus diesem Material haben eine matte Oberfläche, was sie ideal für Präsentations- und Demonstrationszwecke macht.

Vorteile:

- Mechanische Eigenschaften ähnlich zu ABS
- Matte Oberflächenbeschaffenheit
- Temperatur mit < 0,3 % Schwund
- Temperaturbest. bis 95°C (nach Tempern)

Anwendungsbeispiele:

- Präsentationsmodelle
- Allgemeiner Prototypenbau
- Gute Alternative zu ABS

Technische Eigenschaften			
Parameter	Test	Wert	Einheit
Dichte	ISO 1183	1,27	g/cm³
Zugfestigkeit	ISO 527	39	MPa
Zugmodul	ISO 527	3.900	MPa
Bruchdehnung	ISO 527	58	%
Schlagfestigkeit	ISO 179	22	kJ/m²
Temperaturstabilität (HOT)	ISO 75	95	deg. C

Mögliche Farben:

- Weiß
- Schwarz
- Eisengrau
- Hellgrau
- Dunkelblau
- Signalrot

Material: PETG

Ausgezeichnetes Allround-Material, das sich durch seine hohe Widerstandsfähigkeit und Flexibilität sowie durch seine Chemikalien- und Schlagfestigkeit von vielen anderen 3D-Druck-Materialien abhebt. Es ist ideal geeignet für mechanische Bauteile, Schutzkomponenten und andere Objekte, die schlagartiger oder anhaltender mechanischer Beanspruchung ausgesetzt sind. Das zugesetzte Glykol verhindert eine Versprödung des Materials bei hohen Temperaturen. Dank seiner ausgezeichneten chemischen Beständigkeit eignet sich PETG für eine breite Palette von Anwendungen, sowohl in sauren als auch in alkalischen Umgebungen.

Vorteile:

- Robust, flexibel und schlagzäh
- Chemisch beständig gegenüber Säuren und Basen
- Geruchloser Druck
- Verfügbar in transparent

Anwendungsbeispiele:

- Klemmen, Scharniere, Schnappverschlüsse
- Mechanische Bauteile für die Endanwendung
- Komponenten für die chemische Verarbeitung

Technische Eigenschaften			
Parameter	Test	Wert	Einheit
Dichte	ISO 1183	1,27	g/cm³
Zugfestigkeit	ISO 527	50	MPa
Zugmodul	ISO 527	2020	MPa
Bruchdehnung	ISO 527	23	%
Schlagfestigkeit	ISO 179	8,1	kJ/m²
Temperaturstabilität (HOT)	ASTM 648	70	deg. C

Mögliche Farben:

- Weiß
- Schwarz
- Basaltgrau
- Himmelblau
- Neonorange
- Transparentes Gelb
- Farblos

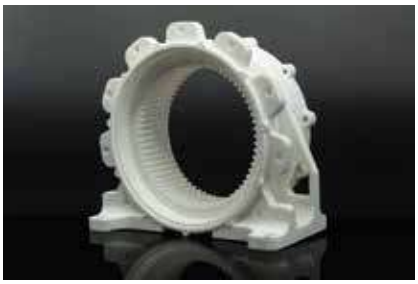

SUPERTURN 300/90 Vario

2.500

300 180 50

SUPERTURN 300/90 V

Sonderzubehör: Praktisches Untergestell mit Werkzeugschrank für SUPERTURN 300/90 Vario, **Best.Nr. 88120**

Universal-Drehmaschine SUPERTURN 300/90 Vario		
Arbeitsbereich		
Spitzenweite	mm	300
Spitzenhöhe	mm	90
Drehdurchmesser über Bett	mm	180
Drehdurchmesser über Schlitten	mm	120
Maschinenbettbreite	mm	100
Querschlittenweg	mm	75
Oberschlittenweg	mm	50
Drehmeißelquerschnitt, max.	mm	10 x 10
Drehspindel		
Spindelaufnahme	MK	MK 3
Spindelbohrung	mm	20
Drehzahlbereich 1, stufenlos	UpM	50 - 1.250
Drehzahlbereich 2, stufenlos	UpM	100 - 2.500
Vorschubbereiche		
Längsvorschübe	mm/U	0,08 - 0,16
Metrische Gewinde	mm	0,5 - 3
Zollgewinde, Gänge G	G/"	10 - 44
Reitstock		
Pinolenaufnahme	MK	MK 2
Pinolendurchmesser	mm	22
Pinolenweg	mm	60
Antriebsleistung		
Motorleistung	W	450
Netzanschluss	V/Hz	230/50~60
Abmessungen		
Länge	mm	740
Breite	mm	390
Höhe	mm	370
Gewicht	kg	60
Serienausstattung		
Digitale Drehzahlanzeige		•
Dreibacken-Drehfutter Ø 100 mm, zentr.		•
Körnerspitze MK 3		•
Körnerspitze MK 2		•
Not-Aus-Taster / Nullspannungsauslöser		•
Drehfutterschutz mit Sicherheitsschalter		•
Spänewanne / Spritzwand		•
Werkzeugbox / Bedienungsanleitung / CE		•

Bestelldaten	Bestell-nummer	UVP in € exkl. MwSt.
SUPERTURN 300/90 Vario	**88110**	**1.355,00**

Sonderzubehör: Mitlaufende Körnerspitze MK 2 für das Spitzendrehen, **Best. Nr. 89041**

Sonderzubehör: Planscheibe Ø 170 mm für große Werkstücke, **Best. Nr. 88129**

Sonderzubehör SUPERTURN 300/90 Vario	Bestell-nummer	UVP in € exkl. MwSt.
Vierbacken-Drehfutter Ø 100 mm, einzelspannend	**88127**	189,00
Flansch Ø 100 mm für SUPERTURN 300/90 Vario	**88128**	52,50
Planscheibe Ø 170 mm für SUPERTURN 300/90 Vario	**88129**	52,50
Mitlaufende Körnerspitze MK 2	**89041**	63,00
Stehlünette für SUPERTURN 300/90 Vario	**88126**	52,50
Mitlauflünette für SUPERTURN 300/90 Vario	**88125**	52,50
Schnellwechsel-Stahlhalter-Set MAa, 5-teilig	**88093**	* 445,00
Wendeplatten-Drehmeißel-Satz 10 x 10 mm, 7-teilig	**88065**	172,00
Wendeplatten-Satz 7-teilig für Drehmeißel-Satz 10 x 10 mm	**88075**	71,00
Untergestell SUPERTURN 300/90 Vario	**88120**	244,00

SUPERTURN 550/125 Vario mit MFB 16 Vario

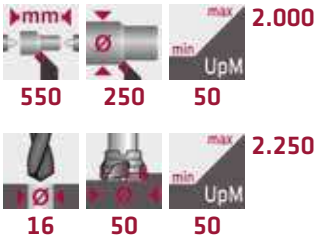

SUPERTURN 550/125 Vario mit MFB 16 Vario

SUPERTURN 550/125 Vario

Universal-Drehmaschine SUPERTURN 550/125 Vario		
Arbeitsbereich		
Spitzenweite	mm	550
Spitzenhöhe	mm	125
Drehdurchmesser über Bett	mm	250
Drehdurchmesser über Schlitten	mm	145
Maschinenbettbreite	mm	135
Querschlittenweg	mm	115
Oberschlittenweg	mm	50
Drehmeißelquerschnitt, max.	mm	12 x 12
Drehspindel		
Spindelaufnahme	MK	MK 4
Spindelbohrung	mm	26
Drehzahlbereich 1, stufenlos	UpM	50 - 1.000
Drehzahlbereich 2, stufenlos	UpM	100 - 2.000
Vorschubbereiche		
Längsvorschübe	mm/U	0,07 - 0,20
Metrische Gewinde	mm	0,4 - 3,5
Zollgewinde, Gänge G	G/"	8 - 56
Reitstock		
Pinolenaufnahme	MK	MK 2
Pinolendurchmesser	mm	30
Pinolenweg	mm	70
Antriebsleistung		
Motorleistung	W	750
Netzanschluss	V/Hz	230/50~60
Abmessungen		
Länge	mm	1.250
Breite	mm	650
Höhe	mm	500
Gewicht SUPERTURN 550/125 Vario	kg	120
Serienausstattung		
Digitale Drehzahlanzeige		•
Dreibacken-Drehfutter Ø 125 mm, zentr.		•
Körnerspitze MK 4		•
Körnerspitze MK 2		•
Not-Aus-Taster / Nullspannungsauslöser		•
Drehfutterschutz mit Sicherheitsschalter		•
Spänewanne / Spritzwand		•
Werkzeugbox / Bedienungsanleitung / CE		•

Fräs- und Bohreinheit MFB 16 Vario		
Bohrleistung in Stahl	mm	16
Fräsleistung Planfräser	mm	50
Fräsleistung Schaftfräser	mm	16
Frässpindel		
Spindelaufnahme	MK	MK 2
Spindelausladung	mm	169
Pinolenhub	mm	50
Fräskopfhub	mm	210
Fräskopf Schwenkbereich	°	± 90
Drehzahlbereich 1, stufenlos	UpM	50 - 1.125
Drehzahlbereich 2, stufenlos	UpM	100 - 2.250
Antriebsleistung		
Motorleistung	W	500
Netzanschluss	V/Hz	230/50~60
Abmessungen		
Höhe ab Maschinenbett	mm	790
Gewicht MFB 16 Vario	kg	55
Serienausstattung		
Schnellspannbohrfutter B 16 / 1 - 16 mm		•
Kegeldorn MK 2 / B 16 mit IG M10		•
Anzugsspindel M10		•
Not-Aus-Taster / Nullspannungsauslöser		•
Werkzeugsatz / Bedienungsanleitung / CE		•

Sonderzubehör SUPERTURN 550/125 Vario	Bestell-nummer	UVP in € exkl. MwSt.
Vierbacken-Drehfutter Ø 125 mm, einzelspannend	88132	242,00
Flansch Ø 125 mm für SUPERTURN 550/125 Vario	88133	93,00
Planscheibe Ø 240 mm für SUPERTURN 550/125 Vario	88134	79,00
Mitlaufende Körnerspitze MK 2	89041	63,00
Mitlauflünette für SUPERTURN 550/125 Vario	88130	63,00
Stehlünette für SUPERTURN 550/125 Vario	88131	63,00
Schnellwechsel-Stahlhalter-Set MA, 5-teilig	88090	* 546,00
Drehstähle-Satz 12 x 12 mm ISO, 5-teilig	89020	63,00
Drehstähle-Satz 12 x 12 mm ISO, 11-teilig	89021	103,00
Wendeplatten-Drehmeißel-Satz 12 x 12 mm, 7-teilig	88066	163,00
Wendeplatten-Satz 7-teilig für Drehmeißel-Satz 12 x 12 mm	88076	26,00
Drehmeißel-Satz „Camlock" 12 x 12 mm, 7-teilig	88200	* 763,00
Untergestell SUPERTURN 550/125 Vario	88121	333,00
Sonderzubehör MFB 16 Vario		
Koordinatentisch-Grundplatte zu MFB 16 Vario	88117	523,00
Fräsersatz TITAN, 20-teilig, Ø 3 - 20 mm	89031	150,00
Schraubstock 3" / 75 mm für SUPERTURN 550/125 Vario	88141	40,50
Spannzangen-Set MK 2 (ER 25), 10-teilig, 2 - 16 mm	82770	313,00

Bestelldaten	Bestell-nummer	UVP in € exkl. MwSt.
SUPERTURN 550/125 Vario	**88111**	**2.265,00**
ST 550/125 V mit MFB 16 V	**88113**	**3.350,00**
MFB 16 V zu ST 550/125 V	**88115**	**1.130,00**

* = ELMAG-Spezialprogramm

SUPERTURN 700/140 Vario mit MFB 20 Vario

2.500

700 280 50

2.250

20 63 50

Universal-Drehmaschine SUPERTURN 700/140 Vario		
Arbeitsbereich		
Spitzenweite	mm	700
Spitzenhöhe	mm	140
Drehdurchmesser über Bett	mm	280
Drehdurchmesser über Schlitten	mm	165
Maschinenbettbreite	mm	180
Querschlittenweg	mm	140
Oberschlittenweg	mm	70
Drehmeißelquerschnitt, max.	mm	12 x 12
Drehspindel		
Spindelaufnahme	MK	MK 4
Spindelbohrung	mm	26
Drehzahlbereich 1, stufenlos	UpM	50 - 1.250
Drehzahlbereich 2, stufenlos	UpM	100 - 2.500
Vorschubbereiche		
Längsvorschübe	mm/U	0,07 - 0,20
Metrische Gewinde	mm	0,4 - 3,5
Zollgewinde, Gänge G	G/"	8 - 56
Reitstock		
Pinolenaufnahme	MK	MK 2
Pinolendurchmesser	mm	30
Pinolenweg	mm	80
Antriebsleistung		
Motorleistung	W	1.000
Netzanschluss	V/Hz	230/50-60
Abmessungen		
Länge	mm	1.400
Breite	mm	700
Höhe	mm	600
Gewicht SUPERTURN 700/140 Vario	kg	190
Serienausstattung		
Digitale Drehzahlanzeige		•
Dreibacken-Drehfutter Ø 125 mm, zentr.		•
Körnerspitze MK 4		•
Körnerspitze MK 2		•
Not-Aus-Taster / Nullspannungsauslöser		•
Drehfutterschutz mit Sicherheitsschalter		•
Spänewanne / Spritzwand		•
Werkzeugbox / Bedienungsanleitung / CE		•

Fräs- und Bohreinheit MFB 20 Vario		
Bohrleistung in Stahl	mm	20
Gewindeschneidleistung	M	M14
Fräsleistung Planfräser	mm	63
Fräsleistung Schaftfräser	mm	16
Frässpindel		
Spindelaufnahme	MK	MK 2
Spindelausladung	mm	184
Pinolenhub	mm	50
Fräskopfhub	mm	380
Fräskopf Schwenkbereich	°	± 90
Drehzahlbereich 1, stufenlos	UpM	50 - 1.125
Drehzahlbereich 2, stufenlos	UpM	100 - 2.250
Antriebsleistung		
Motorleistung	W	600
Netzanschluss	V/Hz	230/50-60
Abmessungen		
Höhe ab Maschinenbett	mm	830
Gewicht MFB 20 Vario	kg	60
Serienausstattung		
Schnellspannbohrfutter B 16 / 1 - 16 mm		•
Kegeldorn MK 2 / B 16 mit IG M10		•
Anzugsspindel M10		•
Not-Aus-Taster / Nullspannungsauslöser		•
Werkzeugsatz / Bedienungsanleitung / CE		•

Bestelldaten	Bestell-nummer	UVP in € exkl. MwSt.
SUPERTURN 700/140 Vario	**88112**	**2.935,00**
ST 700/140 V mit MFB 20 V	**88114**	**4.285,00**
MFB 20 V zu ST 700/140 V	**88116**	**1.440,00**

SUPERTURN 700/140 Vario mit MFB 20 Vario

SUPERTURN 700/140 Vario

Sonderzubehör SUPERTURN 700/140 Vario	Bestell-nummer	UVP in € exkl. MwSt.
Vierbacken-Drehfutter Ø 125 mm, einzelspannend	**88137**	**245,00**
Flansch Ø 125 mm für SUPERTURN 700/140 Vario	**88138**	**89,00**
Planscheibe Ø 240 mm für SUPERTURN 700/140 Vario	**88139**	**79,00**
Mitlaufende Körnerspitze MK 2	**89041**	**63,00**
Mitlauflünette für SUPERTURN 700/140 Vario	**88135**	**78,00**
Stehlünette für SUPERTURN 700/140 Vario	**88136**	**78,00**
Schnellwechsel-Stahlhalter-Set MA, 5-teilig	**88090**	*** 546,00**
Drehstähle-Satz 12 x 12 mm ISO, 5-teilig	**89020**	**63,00**
Drehstähle-Satz 12 x 12 mm ISO, 11-teilig	**89021**	**103,00**
Wendeplatten-Drehmeißel-Satz 12 x 12 mm, 7-teilig	**88066**	**163,00**
Wendeplatten-Satz 7-teilig für Drehmeißel-Satz 12 x 12 mm	**88076**	**26,00**
Drehmeißel-Satz „Camlock" 12 x 12 mm, 7-teilig	**88200**	*** 763,00**
Untergestell SUPERTURN 700/140 Vario	**88122**	**365,00**
Sonderzubehör MFB 20 Vario		
Grundplatte zu MFB 20 Vario mit Koordinatentisch	**88118**	**701,00**
Fräsersatz TITAN, 20-teilig, Ø 3 - 20 mm	**89031**	**150,00**
Maschinenschraubstock 3" / 75 mm	**88141**	**40,50**
Spannzangen-Set MK 2 (ER 25), 10-teilig, 2 - 16 mm	**82770**	**313,00**
Spannzangen-Set MK 2 (ER40), 15-teilig, 2 - 26 mm	**82771**	**490,00**

PROFI 610/150 & 914/150

610 914 | 300 | 65 | 1.810

PROFI 914/150

Universal-Drehmaschine PROFI 610 /150 & 914/150		
Arbeitsbereich		
Spitzenweite Modell 610	mm	610
Spitzenweite Modell 914	mm	914
Spitzenhöhe	mm	150
Drehdurchmesser über Bett	mm	300
Drehdurchmesser über Schlitten	mm	178
Drehdurchmesser ohne Brücke	mm	430
Brückenlänge	mm	225
Maschinenbettbreite	mm	180
Querschlittenweg	mm	175
Oberschlittenweg	mm	95
Drehmeißelquerschnitt, max.	mm	16 x 16
Drehspindel		
Drehfutteraufnahme DIN 55029 CAMLOCK		D1 - 4
Spindelaufnahme	MK	MK 5
Spindelbohrung	mm	38
Drehzahlbereich	UpM	65 - 1.810
Drehzahlstufen	-	18
Vorschubbereiche		
16 Längsvorschübe	mm/U	0,078 - 1,044
16 Quervorschübe	mm/U	0,018 - 0,236
36 metrische Gewinde	mm	0,45 - 10
20 Zollgewinde, Gänge G	G/"	2 1/4 - 40
Leitspindelsteigung	mm	3
Leitspindeldurchmesser	mm	22
Reitstock		
Pinolenaufnahme	MK	MK 3
Pinolendurchmesser	mm	32
Pinolenweg	mm	100
Antriebsleistung		
Motorleistung	W	1.100
Netzanschluss	V/Hz	400/50-60
Abmessungen		
Länge	mm	1.700
Breite	mm	750
Höhe	mm	1.270
Gewicht Modell 610	kg	390
Gewicht Modell 914	kg	420

Bestelldaten	Bestell-nummer	UVP in € exkl. MwSt.
PROFI 610/150	**88003**	* 5.275,00
PROFI 914/150	**88004**	* 5.740,00
PROFI 914/150 SINO[1)]	**88150**	* 6.775,00

1) Mit digitaler Positionsanzeige SINO SDS6-3V

Sonderzubehör für höchste Präzision: Digitale Positionsanzeige für 3 Achsen

Serienausstattung
RÖHM-Dreibacken-Drehfutter Ø 160 mm
Vierbacken-Planscheibenfutter Ø 200 mm
Aufspannscheibe Ø 260 mm
2 Zentrierspitzen feststehend
Mitlaufende Körnerspitze MK 3
Mitlauflünette
Stehlünette
Schnellwechsel-Stahlhalter-Set MA
Gewindeuhr und Wechselrädersatz
Halogen-Maschinenlampe
Not-Aus-Taster / Nullspannungsauslöser
Drehfutterschutz mit Sicherheitsschalter
Untergestell / Spänewanne / Spritzwand
Werkzeugsatz / Bedienungsanleitung / CE

RÖHM

Sonderzubehör PROFI 914/150	Bestell-nummer	UVP in € exkl. MwSt.
Wendeplatten-Drehmeißel-Satz 16 x 16 mm, 7-teilig	**88067**	172,00
Wendeplatten-Satz 7-teilig für Drehmeißel-Satz 16 x 16 mm	**88077**	26,00
Drehmeißel-Satz „Camlock" 16 x 16 mm, 7-teilig	**88201**	* 524,00
Abstechhalter 16 x 16 mm, Länge 125 mm	**88210**	* 79,00
Messer zu Abstechhalter 16 x 16 mm	**88215**	* 51,50

ELMAG START-UP SERVICE

PROFI 1000/165

1.000 330 70 2.000

PROFI 1000/165

Universal-Drehmaschine PROFI 1000/165		
Arbeitsbereich		
Spitzenweite	mm	1.000
Spitzenhöhe	mm	165
Drehdurchmesser über Bett	mm	330
Drehdurchmesser über Schlitten	mm	198
Drehdurchmesser ohne Brücke	mm	476
Brückenlänge	mm	115
Maschinenbettbreite	mm	187
Querschlittenweg	mm	175
Oberschlittenweg	mm	73
Drehmeißelquerschnitt max.	mm	16 x 16
Drehspindel		
Drehfutteraufnahme DIN 55029 CAMLOCK		D1 - 4
Spindelaufnahme	MK	MK 5
Spindelbohrung	mm	38
Drehzahlbereich	UpM	70 - 2.000
Drehzahlstufen	-	8
Vorschubbereiche		
20 Längsvorschübe	mm/U	0,067 - 1,109
20 Quervorschübe	mm/U	0,018 - 0,275
27 metrische Gewinde	mm	0,45 - 10
36 Zollgewinde, Gänge G	G/"	3,5 - 80
Leitspindelsteigung	mm	3
Leitspindeldurchmesser	mm	22
Reitstock		
Pinolenaufnahme	MK	MK 3
Pinolendurchmesser	mm	32
Pinolenweg	mm	75
Antriebsleistung		
Motorleistung	W	1.500
Netzanschluss	V/Hz	400/50-60
Abmessungen		
Länge	mm	1.840
Breite	mm	650
Höhe	mm	1.260
Gewicht	kg	495

Sonderzubehör für höchste Präzision: Digitale Positionsanzeige für 3 Achsen

Serienausstattung
RÖHM-Dreibacken-Drehfutter Ø 160 mm
Vierbacken-Planscheibenfutter Ø 200 mm
Aufspannscheibe Ø 300 mm
2 Zentrierspitzen feststehend
Mitlaufende Körnerspitze MK 3
Mitlauflünette
Stehlünette
Schnellwechsel-Stahlhalter-Set ME
Gewindeuhr und Wechselrädersatz
Halogen-Maschinenlampe
Not-Aus-Taster / Nullspannungsauslöser
Drehfutterschutz mit Sicherheitsschalter
Untergestell / Spänewanne / Spritzwand
Werkzeugsatz / Bedienungsanleitung / CE

RÖHM

Bestelldaten	Bestell-nummer	UVP in € exkl. MwSt.
PROFI 1000/165	**88020**	* 7.675,00
PROFI 1000/165 SINO[1)]	**88151**	* 8.730,00

1) Mit digitaler Positionsanzeige SINO SDS6-3V

Sonderzubehör PROFI 1000/165	Bestell-nummer	UVP in € exkl. MwSt.
Wendeplatten-Drehmeißel-Satz 16 x 16 mm, 7-teilig	**88067**	172,00
Wendeplatten-Satz 7-teilig für Drehmeißel-Satz 16 x 16 mm	**88077**	26,00
Drehmeißel-Satz „Camlock“ 16 x 16 mm, 7-teilig	**88201**	* 524,00
Abstechhalter 16 x 16 mm, Länge 125 mm	**88210**	* 79,00
Messer zu Abstechhalter 16 x 16 mm	**88215**	* 51,50

PROFI 1000/180 HD

1.000 | 360 | 40 | 1.800 UpM

HD-Modelle mit großer Spindelbohrung Ø 40 mm

PROFI 1000/180 HD

Universal-Drehmaschine PROFI 1000/180 HD		
Arbeitsbereich		
Spitzenweite	mm	1.000
Spitzenhöhe	mm	180
Drehdurchmesser über Bett	mm	360
Drehdurchmesser über Schlitten	mm	210
Drehdurchmesser ohne Brücke	mm	508
Brückenlänge	mm	235
Querschlittenweg	mm	170
Oberschlittenweg	mm	100
Drehmeißelquerschnitt max.	mm	16 x 16
Drehspindel		
Drehfutteraufnahme DIN 55029 CAMLOCK		D1 - 4
Spindelaufnahme	MK	MK 5
Spindelbohrung	mm	40
Drehzahlbereich	UpM	40 - 1.800
Drehzahlstufen	-	12
Vorschubbereiche		
42 Längsvorschübe	mm/U	0,043 - 0,653
42 Quervorschübe	mm/U	0,024 - 0,359
37 metrische Gewinde	mm	0,4 - 7
23 metrische Modulgewinde	mm	0,45 - 7,5
28 Zollgewinde, Gänge G	G/"	4 - 56
40 Zoll Modulgewinde, Gänge G	G/"	4 - 112
Leitspindelsteigung	mm	4
Leitspindeldurchmesser	mm	22
Reitstock		
Pinolenaufnahme	MK	MK 3
Pinolendurchmesser	mm	45
Pinolenweg	mm	120
Antriebsleistung		
Motorleistung	W	2.400
Kühlmittelpumpe	W	40
Netzanschluss	V/Hz	400/50-60
Abmessungen		
Länge	mm	1.900
Breite	mm	710
Höhe	mm	1.170
Gewicht	kg	1.200

Sonderzubehör für höchste Präzision: Digitale Positionsanzeige für 3 Achsen

Serienausstattung
RÖHM-Dreibacken-Drehfutter Ø 160 mm
Vierbacken-Planscheibenfutter Ø 200 mm
Aufspannscheibe Ø 320 mm
2 Zentrierspitzen feststehend
Mitlaufende Körnerspitze MK 3
Mitlauflünette
Stehlünette
Schnellwechsel-Stahlhalter-Set ME
Gewindeuhr und Wechselrädersatz
Halogen-Maschinenlampe
Not-Aus-Taster / Nullspannungsauslöser
Drehfutterschutz mit Sicherheitsschalter
Untergestell / Spänewanne / Spritzwand
Werkzeugsatz / Bedienungsanleitung / CE

RÖHM

Bestelldaten	Bestell-nummer	UVP in € exkl. MwSt.
PROFI 1000/180 HD	**88019**	* 11.195,00
PROFI 1000/180 HD SINO[1)]	**88170**	* 12.525,00

1) Mit digitaler Positionsanzeige SINO SDS6-3V

Sonderzubehör PROFI 1000/180 HD	Bestell-nummer	UVP in € exkl. MwSt.
Wendeplatten-Drehmeißel-Satz 16 x 16 mm, 7-teilig	**88067**	172,00
Wendeplatten-Satz 7-teilig für Drehmeißel-Satz 16 x 16 mm	**88077**	26,00
Drehmeißel-Satz „Camlock" 16 x 16 mm, 7-teilig	**88201**	* 524,00
Abstechhalter 16 x 16 mm, Länge 125 mm	**88210**	* 79,00
Messer zu Abstechhalter 16 x 16 mm	**88215**	* 51,50

ELMAG START-UP SERVICE

PROFI 1000/180

1.000 360 70 2.000

PROFI 1000/180

Universal-Drehmaschine PROFI 1000/180		
Arbeitsbereich		
Spitzenweite	mm	1.000
Spitzenhöhe	mm	180
Drehdurchmesser über Bett	mm	360
Drehdurchmesser über Schlitten	mm	224
Drehdurchmesser ohne Brücke	mm	502
Brückenlänge	mm	235
Querschlittenweg	mm	170
Oberschlittenweg	mm	95
Drehmeißelquerschnitt max.	mm	16 x 16
Drehspindel		
Drehfutteraufnahme DIN 55029 CAMLOCK		D1 - 5
Spindelaufnahme	MK	MK 5
Spindelbohrung	mm	51
Drehzahlbereich	UpM	70 - 2.000
Drehzahlstufen	-	8
Vorschubbereiche		
32 Längsvorschübe	mm/U	0,052 - 0,392
32 Quervorschübe	mm/U	0,014 - 0,380
26 metrische Gewinde	mm	0,4 - 7
26 metrische Modulgewinde	mm	0,4 - 7
34 Zollgewinde, Gänge G	G/"	4 - 56
34 Zoll Modulgewinde, Gänge G	G/"	4 - 56
Leitspindelsteigung	mm	4
Leitspindeldurchmesser	mm	32
Reitstock		
Pinolenaufnahme	MK	MK 3
Pinolendurchmesser	mm	32
Pinolenweg	mm	100
Antriebsleistung		
Motorleistung	W	1.500
Kühlmittelpumpe	W	40
Netzanschluss	V/Hz	400/50-60
Abmessungen		
Länge	mm	1.680
Breite	mm	750
Höhe	mm	1.400
Gewicht	kg	520

Bestelldaten	Bestell-nummer	UVP in € exkl. MwSt.
PROFI 1000/180 SINO[1)]	**88153**	* 8.350,00

1) Mit digitaler Positionsanzeige SINO SDS6-3V

Sonderzubehör für höchste Präzision: Digitale Positions-anzeige für 3 Achsen

Serienausstattung
RÖHM-Dreibacken-Drehfutter Ø 200 mm
Vierbacken-Planscheibenfutter Ø 200 mm
Aufspannscheibe Ø 320 mm
2 Zentrierspitzen feststehend
Mitlaufende Körnerspitze MK 3
Mitlauflünette
Stehlünette
Schnellwechsel-Stahlhalter-Set ME
Gewindeuhr und Wechselrädersatz
LED-Maschinenlampe
Not-Aus-Taster / Nullspannungsauslöser
Drehfutterschutz mit Sicherheitsschalter
Untergestell / Spänewanne / Spritzwand
Werkzeugsatz / Bedienungsanleitung / CE

RÖHM

Sonderzubehör PROFI 1000/180	Bestell-nummer	UVP in € exkl. MwSt.
Wendeplatten-Drehmeißel-Satz 16 x 16 mm, 7-teilig	**88067**	172,00
Wendeplatten-Satz 7-teilig für Drehmeißel-Satz 16 x 16 mm	**88077**	26,00
Stechwerkzeugsortiment inkl. Stechleisten und Platten, 6-tlg.	**89351**	151,00
Abstechhalter 16 x 16 mm, Länge 125 mm	**88210**	* 79,00
Messer zu Abstechhalter 16 x 16 mm	**88215**	* 51,50

PROFI 1000/200 HD

1.700

1.000 400 40

PROFI 1000/200 HD

Universal-Drehmaschine PROFI 1000/200 HD		
Arbeitsbereich		
Spitzenweite	mm	1.000
Spitzenhöhe	mm	200
Drehdurchmesser über Bett	mm	400
Drehdurchmesser über Schlitten	mm	214
Drehdurchmesser ohne Brücke	mm	570
Brückenlänge	mm	228
Querschlittenweg	mm	235
Oberschlittenweg	mm	125
Drehmeißelquerschnitt max.	mm	25 x 25
Drehspindel		
Drehfutteraufnahme DIN 55029 CAMLOCK		D1 - 6
Spindelaufnahme	MK	MK 6
Spindelbohrung	mm	51
Drehzahlbereich	UpM	40 - 1.700
Drehzahlstufen	-	12
Vorschubbereiche		
48 Längsvorschübe	mm/U	0,023 - 0,347
48 Quervorschübe	mm/U	0,04 - 0,603
48 metrische Gewinde	mm	0,4 - 7
48 metrische Modulgewinde	mm	0,4 - 7
32 Zollgewinde, Gänge G	G/"	4 - 56
32 Zoll Modulgewinde, Gänge G	G/"	4 - 56
Leitspindelsteigung	mm	4
Leitspindeldurchmesser	mm	22
Reitstock		
Pinolenaufnahme	MK	MK 4
Pinolendurchmesser	mm	50
Pinolenweg	mm	100
Antriebsleistung		
Motorleistung	W	3.000
Kühlmittelpumpe	W	40
Netzanschluss	V/Hz	400/50-60
Abmessungen		
Länge	mm	1.680
Breite	mm	820
Höhe	mm	1.235
Gewicht	kg	1.200

Bestelldaten	Bestell-nummer	UVP in € exkl. MwSt.
PROFI 1000/200 HD	**88022**	* 10.385,00
PROFI 1000/200 HD SINO[1)]	**88167**	* 11.215,00

1) Mit digitaler Positionsanzeige SINO SDS6-3V

Sonderzubehör für höchste Präzision: Digitale Positions-anzeige für 3 Achsen

Serienausstattung
RÖHM-Dreibacken-Drehfutter Ø 200 mm
Vierbacken-Planscheibenfutter Ø 200 mm
Aufspannscheibe Ø 320 mm
2 Zentrierspitzen feststehend
Mitlaufende Körnerspitze MK 4
Mitlauflünette
Stehlünette
Schnellwechsel-Stahlhalter-Set ME
Gewindeuhr und Wechselrädersatz
LED-Maschinenlampe
Not-Aus-Taster / Nullspannungsauslöser
Drehfutterschutz mit Sicherheitsschalter
Untergestell / Spänewanne / Spritzwand
Werkzeugsatz / Bedienungsanleitung / CE

RÖHM

Sonderzubehör PROFI 1000/200 HD	Bestell-nummer	UVP in € exkl. MwSt.
Wendeplatten-Drehmeißel-Satz 16 x 16 mm, 7-teilig	**88067**	172,00
Wendeplatten-Satz 7-teilig für Drehmeißel-Satz 16 x 16 mm	**88077**	26,00
Stechwerkzeugsortiment inkl. Stechleisten und Platten, 6-tlg.	**89351**	151,00
Abstechhalter 16 x 16 mm, Länge 125 mm	**88210**	* 79,00
Messer zu Abstechhalter 16 x 16 mm	**88215**	* 51,50

NEUE TOP-MODELLE CE

ELMAG START-UP SERVICE

INDUSTRIE 1000/1500 Modell 230 K

ab 1.000 | 460 | 40 | 1.800

INDUSTRIE 1000/230 K

Universal-Drehmaschinen INDUSTRIE		230 K
Arbeitsbereich		
Spitzenweite Modell 1000/230 K	mm	1.000
Spitzenweite Modell 1500/230 K	mm	1.500
Spitzenhöhe	mm	230
Drehdurchmesser über Bett	mm	460
Drehdurchmesser über Schlitten	mm	275
Drehdurchmesser ohne Brücke	mm	630
Brückenlänge	mm	200
Maschinenbettbreite	mm	310
Querschlittenweg	mm	240
Oberschlittenweg	mm	100
Drehmeißelquerschnitt max.	mm	20 x 20
Drehspindel		
Drehfutteraufnahme DIN 55029 CAMLOCK		D1 - 6
Spindelaufnahme	MK	MK 6
Spindelbohrung	mm	52
Drehzahlbereich	UpM	40 - 1.800
Drehzahlstufen	-	12
Vorschubbereiche		
170 Längsvorschübe	mm/U	0,04 - 2,46
170 Quervorschübe	mm/U	0,02 - 1,23
24 metrische Gewinde	mm	0,5 - 20
20 metrische Modulgewinde	mm	0,25 - 10
61 Zollgewinde, Gänge G	G/"	1-5/8 - 72
45 Zoll Modulgewinde, Gänge G	G/"	3-1/4 - 96
Leitspindelsteigung	mm	6
Leitspindeldurchmesser	mm	35
Reitstock		
Pinolenaufnahme	MK	MK 4
Pinolendurchmesser	mm	60
Pinolenweg	mm	120
Antriebsleistung		
Motorleistung 2-stufig	W	4.000 / 5.500
Kühlmittelpumpe	W	40
Netzanschluss	V	400/50-60
Abmessungen		
Länge Modell 1000/230 K	mm	2.360
Länge Modell 1500/230 K	mm	2.860
Breite	mm	1.000
Höhe	mm	1.200
Gewicht Modell 1000/230 K	kg	1.860
Gewicht Modell 1500/230 K	kg	2.020

Bestelldaten	Bestell-nummer	UVP in € exkl. MwSt.
INDUSTRIE 1000/230 K	**88165**	***18.790,00**
INDUSTRIE 1500/230 K	**88166**	***20.345,00**

Serienausstattung für höchste Präzision: Digitale Positions-anzeige für 3 Achsen

Serienausstattung
Digitale Positionsanzeige SINO SDS6-3V
RÖHM-Dreibacken-Drehfutter Ø 200 mm
Vierbacken-Planscheibenfutter Ø 315 mm
Aufspannscheibe Ø 350 mm
2 Zentrierspitzen feststehend
Mitlaufende Körnerspitze MK 4
Mitlauflünette
Stehlünette
Schnellwechsel-Stahlhalter-Set, 5-teilig MB
Gewindeuhr
Halogen-Maschinenlampe
Not-Aus-Taster / Nullspannungsauslöser
Drehfutterschutz mit Sicherheitsschalter
Untergestell / Spänewanne / Spritzwand
Werkzeugsatz / Bedienungsanleitung / CE

RÖHM

Sonderzubehör INDUSTRIE 1000/230 K	Bestell-nummer	UVP in € exkl. MwSt.
Wendeplatten-Drehmeißel-Satz 20 x 20 mm, 7-teilig	**88068**	**246,00**
Wendeplatten-Satz 7-teilig für Drehmeißel-Satz 20 x 20 mm	**88078**	**43,00**
Drehmeißel-Satz "Camlock" 20 x 20 mm, 7-teilig	**88202**	***576,00**
Abstechhalter 20 x 20 mm, Länge 150 mm	**88211**	***101,00**
Messer zu Abstechhalter 20 x 20 mm	**88216**	***63,00**

INDUSTRIE 1000/1500/2000 - 230 HD

mm ab 1.000 | Ø 460 | max 1.800 min UpM 42

HD-Modelle mit großer Spindelbohrung Ø 80 mm

INDUSTRIE 1000/230 HD

Universal-Drehmaschinen INDUSTRIE		230 HD
Arbeitsbereich		
Spitzenweite Modell 1000/230 HD	mm	1.000
Spitzenweite Modell 1500/230 HD	mm	1.500
Spitzenweite Modell 2000/230 HD	mm	2.000
Spitzenhöhe	mm	230
Drehdurchmesser über Bett	mm	460
Drehdurchmesser über Schlitten	mm	290
Drehdurchmesser ohne Brücke	mm	700
Brückenlänge	mm	200
Maschinenbettbreite	mm	340
Querschlittenweg	mm	280
Oberschlittenweg	mm	100
Drehmeißelquerschnitt max.	mm	25 x 25
Drehspindel		
Drehfutteraufnahme DIN 55029 CAMLOCK		D1 - 8
Spindelaufnahme	MK	MK 7
Spindelbohrung	mm	80
Drehzahlbereich	UpM	25 - 1.800
Drehzahlstufen	-	12
Vorschubbereiche		
170 Längsvorschübe	mm/U	0,04 - 2,46
170 Quervorschübe	mm/U	0,02 - 1,23
24 metrische Gewinde	mm	0,5 - 20
20 metrische Modulgewinde	mm	0,25 - 10
61 Zollgewinde, Gänge G	G/"	1-5/8 - 72
45 Zoll Modulgewinde, Gänge G	G/"	3-1/4 - 96
Leitspindelsteigung	mm	6
Leitspindeldurchmesser	mm	40
Reitstock		
Pinolenaufnahme	MK	MK 5
Pinolendurchmesser	mm	75
Pinolenweg	mm	130
Antriebsleistung		
Motorleistung	W	5.500
Kühlmittelpumpe	W	40
Netzanschluss	V/Hz	400/50-60
Abmessungen		
Länge Modell 1000/230 HD	mm	2.310
Länge Modell 1500/230 HD	mm	2.810
Länge Modell 2000/230 HD	mm	3.310
Breite	mm	1.000
Höhe Modell 1000/230 HD	mm	1.255
Höhe Modell 1500/230 HD	mm	1.295
Höhe Modell 2000/230 HD	mm	1.295
Gewicht Modell 1000/230 HD	kg	2.635
Gewicht Modell 1500/230 HD	kg	2.835
Gewicht Modell 2000/230 HD	kg	3.055

Bestelldaten	Bestell-nummer	UVP in € exkl. MwSt.
INDUSTRIE 1000/230 HD	**88173**	*21.175,00
INDUSTRIE 1500/230 HD	**88174**	*23.930,00
INDUSTRIE 2000/230 HD	**88175**	*26.365,00

Serienausstattung für höchste Präzision: Digitale Positions-anzeige für 3 Achsen

Serienausstattung
Digitale Positionsanzeige SINO SDS6-3V
RÖHM-Dreibacken-Drehfutter Ø 250 mm
Vierbacken-Planscheibenfutter Ø 315 mm
Aufspannscheibe Ø 350 mm
2 Zentrierspitzen feststehend
Mitlaufende Körnerspitze MK 5
Mitlauflünette
Stehlünette
Schnellwechsel-Stahlhalter-Set, 5-teilig MB
Gewindeuhr
Halogen-Maschinenlampe
Not-Aus-Taster / Nullspannungsauslöser
Drehfutterschutz mit Sicherheitsschalter
Untergestell / Spänewanne / Spritzwand
Werkzeugsatz / Bedienungsanleitung / CE

RÖHM

Sonderzubehör INDUSTRIE 230 HD	Bestell-nummer	UVP in € exkl. MwSt.
Wendeplatten-Drehmeißel-Satz 25 x 25 mm, 7-teilig	**88069**	325,00
Wendeplatten-Satz 7-teilig für Drehmeißel-Satz 25 x 25 mm	**88079**	56,50
Drehmeißel-Satz „Camlock“ 25 x 25 mm, 7-teilig	**88203**	*725,00
Abstechhalter 25 x 25 mm, Länge 150 mm	**88212**	*113,00
Messer zu Abstechhalter 25 x 25 mm	**88217**	*79,00

* = ELMAG-Spezialprogramm

ELMAG START-UP SERVICE

INDUSTRIE 1000/1500/2000 - 250

ab 1.000 | 500 | 22 | 1.800

INDUSTRIE 1000/250

Universal-Drehmaschinen INDUSTRIE		250
Arbeitsbereich		
Spitzenweite Modell 1000/250	mm	1.000
Spitzenweite Modell 1500/250	mm	1.500
Spitzenweite Modell 2000/250	mm	2.000
Spitzenhöhe	mm	250
Drehdurchmesser über Bett	mm	500
Drehdurchmesser über Schlitten	mm	325
Drehdurchmesser ohne Brücke	mm	630
Brückenlänge	mm	260
Maschinenbettbreite	mm	330
Querschlittenweg	mm	300
Oberschlittenweg	mm	130
Drehmeißelquerschnitt max.	mm	25 x 25
Drehspindel		
Drehfutteraufnahme DIN 55029 CAMLOCK		D1 - 6
Spindelaufnahme	MK	MK 5
Spindelbohrung	mm	65
Drehzahlbereich	UpM	22 - 1.800
Drehzahlstufen	-	15
Vorschubbereiche		
66 Längsvorschübe	mm/U	0,072 - 4,038
66 Quervorschübe	mm/U	0,036 - 2,019
66 metrische Gewinde	mm	0,5 - 28
33 metrische Modulgewinde	mm	0,5 - 3,5
66 Zollgewinde, Gänge G	G/"	1 - 56
33 Zoll Modulgewinde, Gänge G	G/"	8 - 56
Leitspindelsteigung	mm	6
Leitspindeldurchmesser	mm	35
Reitstock		
Pinolenaufnahme	MK	MK 5
Pinolendurchmesser	mm	65
Pinolenweg	mm	120
Antriebsleistung		
Motorleistung	W	5.500
Eilgang Industrie 2000/250	W	120
Kühlmittelpumpe	W	125
Netzanschluss	V/Hz	400/50-60
Abmessungen		
Länge Modell 1000/250	mm	2.450
Länge Modell 1500/250	mm	2.950
Länge Modell 2000/250	mm	3.450
Breite	mm	1.150
Höhe	mm	1.800
Gewicht Modell 1000/250	kg	1.600
Gewicht Modell 1500/250	kg	1.830
Gewicht Modell 2000/250	kg	2.070

Serienausstattung für höchste Präzision: Digitale Positions-anzeige für 3 Achsen

Serienausstattung
Digitale Positionsanzeige SINO SDS6-3V
RÖHM-Dreibacken-Drehfutter Ø 250 mm
Vierbacken-Planscheibenfutter Ø 315 mm
Aufspannscheibe Ø 435 mm
2 Zentrierspitzen feststehend
Mitlaufende Körnerspitze MK 5
Mitlauflünette
Stehlünette
Schnellwechsel-Stahlhalter-Set, 5-teilig MB
Gewindeuhr und Wechselrädersatz
Halogen-Maschinenlampe
Not-Aus-Taster / Nullspannungsauslöser
Drehfutterschutz mit Sicherheitsschalter
Untergestell / Spänewanne / Spritzwand
Werkzeugsatz / Bedienungsanleitung / CE

RÖHM

Bestelldaten	Bestell-nummer	UVP in € exkl. MwSt.
INDUSTRIE 1000/250	**88155**	* 18.090,00
INDUSTRIE 1500/250	**88156**	* 19.470,00
INDUSTRIE 2000/250	**88157**	* 20.785,00

Sonderzubehör INDUSTRIE 250	Bestell-nummer	UVP in € exkl. MwSt.
Wendeplatten-Drehmeißel-Satz 25 x 25 mm, 7-teilig	**88069**	325,00
Wendeplatten-Satz 7-teilig für Drehmeißel-Satz 25 x 25 mm	**88079**	56,50
Drehmeißel-Satz „Camlock“ 25 x 25 mm, 7-teilig	**88203**	* 739,00
Abstechhalter 25 x 25 mm, Länge 150 mm	**88212**	* 113,00
Messer zu Abstechhalter 25 x 25 mm	**88217**	* 79,00

INDUSTRIE 1000/1500/2000/3000 - 250 HD

mm ab 1.000 | Ø 500 | max 1.600 min 9 UpM

HD-Modelle mit großer Spindelbohrung Ø 80 mm

INDUSTRIE 1000/250 HD

Universal-Drehmaschinen INDUSTRIE		250 HD
Arbeitsbereich		
Spitzenweite Modell 1000/250 HD	mm	1.000
Spitzenweite Modell 1500/250 HD	mm	1.500
Spitzenweite Modell 2000/250 HD	mm	2.000
Spitzenweite Modell 3000/250 HD	mm	3.000
Spitzenhöhe	mm	250
Drehdurchmesser über Bett	mm	500
Drehdurchmesser über Schlitten	mm	310
Drehdurchmesser ohne Brücke	mm	720
Brückenlänge	mm	200
Maschinenbettbreite	mm	405
Querschlittenweg	mm	340
Oberschlittenweg	mm	145
Drehmeißelquerschnitt max.	mm	25 x 25
Drehspindel		
Drehfutteraufnahme DIN 55029 CAMLOCK		D1 - 8
Spindelaufnahme	MK	MK 7
Spindelbohrung	mm	80
Drehzahlbereich	UpM	9 - 1.600
Drehzahlstufen	-	24
Vorschubbereiche		
80 Längsvorschübe	mm/U	0,063 - 2,52
80 Quervorschübe	mm/U	0,027 - 1,07
46 metrische Gewinde	mm	1 - 224
42 metrische Modulgewinde	mm	0,5 - 112
46 Zollgewinde, Gänge G	G/"	1/8 - 28
45 Zoll Modulgewinde, Gänge G	G/"	1/4 - 56
Eilgang längs	m/min	4,5
Eilgang quer	m/min	1,9
Leitspindelsteigung	mm	12
Leitspindeldurchmesser	mm	40
Reitstock		
Pinolenaufnahme	MK	MK 5
Pinolendurchmesser	mm	75
Pinolenweg	mm	150
Antriebsleistung		
Motorleistung	W	7.500
Eilgangsmotor	W	370
Kühlmittelpumpe	W	40
Netzanschluss	V/Hz	400/50-60
Abmessungen		
Länge Modell 1000/250 HD	mm	2.500
Länge Modell 1500/250 HD	mm	3.000
Länge Modell 2000/250 HD	mm	3.500
Länge Modell 3000/250 HD	mm	4.500
Breite	mm	900
Höhe	mm	1.259
Gewicht Modell 1000/250 HD	kg	2.750
Gewicht Modell 1500/250 HD	kg	3.000
Gewicht Modell 2000/250 HD	kg	3.250
Gewicht Modell 3000/250 HD	kg	3.600

Serienausstattung für höchste Präzision: Digitale Positionsanzeige für 3 Achsen

Serienausstattung
Digitale Positionsanzeige SINO SDS6-3V
RÖHM-Dreibacken-Drehfutter Ø 250 mm
Vierbacken-Planscheibenfutter Ø 315 mm
Aufspannscheibe Ø 435 mm
2 Zentrierspitzen feststehend
Mitlaufende Körnerspitze MK 5
Mitlauflünette und Stehlünette
Schnellwechsel-Stahlhalter-Set, 5-teilig MC
Gewindeuhr und Wechselrädersatz
Halogen-Maschinenlampe
Not-Aus-Taster / Nullspannungsauslöser
Drehfutterschutz mit Sicherheitsschalter
Untergestell / Spänewanne / Spritzwand
Werkzeugsatz / Bedienungsanleitung / CE

RÖHM

Bestelldaten	Bestell-nummer	UVP in € exkl. MwSt.
INDUSTRIE 1000/250 HD	**88176**	* 23.755,00
INDUSTRIE 1500/250 HD	**88177**	*25.395,00
INDUSTRIE 2000/250 HD	**88178**	* 27.330,00
INDUSTRIE 3000/250 HD	**88179**	* 31.860,00

Sonderzubehör INDUSTRIE 250 HD	Bestell-nummer	UVP in € exkl. MwSt.
Wendeplatten-Drehmeißel-Satz 25 x 25 mm, 7-teilig	**88069**	325,00
Wendeplatten-Satz 7-teilig für Drehmeißel-Satz 25 x 25 mm	**88079**	56,50
Drehmeißel-Satz „Camlock" 25 x 25 mm, 7-teilig	**88203**	* 739,00
Abstechhalter 25 x 25 mm, Länge 150 mm	**88212**	* 113,00
Messer zu Abstechhalter 25 x 25 mm	**88217**	*79,00

ELMAG START-UP SERVICE

INDUSTRIE 1000/1500/2000/3000 - 330 HD

mm	Ø	UpM
ab 1.000	660	26 – 1.600

Die Universaldrehmaschinen INDUSTRIE 330 HD sind die richtige Antwort, wenn es um die präzise Bearbeitung von extra schweren, großen Maschinen-, Stahl-, Behälterbau- und Gussformteilen geht. Mit vier Spitzenmodellen dieser mächtigen Maschinenklasse bietet ELMAG® eine perfekte Auswahl an.
Ein superstarkes Antriebsaggregat liefert 7.500 Watt Power für ein leicht schaltbares Hochleistungs-Spindelgetriebe mit 12 Drehzahlstufen im bzw. gegen den Uhrzeigersinn. Eine Öldruckschmierung sorgt für höchste Präzision und Laufruhe der Drehspindel. Alle Getrieberäder bestehen aus gehärtetem Chromnickelstahl, sind präzisionsgeschliffen, besonders langlebig und laufruhig.
Superharte, präzisionsgeschliffene Prismenführungen (> HB 400) tragen einen, den Anforderungen entsprechend, schweren Werkzeugschlitten. Dank eines Eilgangsmotors ist er mühelos und rasch verschiebbar. Die Zugspindelschaltung erfolgt über eine einstellbare Rutschkupplung. Der massive Reitstock wird mittels eines Kurbelvortriebs bewegt und besitzt eine Einstellvorrichtung für den Pinolenvorschub.
Die INDUSTRIE 330-HD-Modelle sind sehr gut für einen Plug&Play-Start ausgestattet, u.a. mit einem Schnellwechel-Stahlhalter-Set für raschen Werkzeugwechsel und mit einer digitalen Positionsanzeige von SINO für höchste Präzision und Effizienz bei der Einzelteil- und Serienfertigung.

Spezielles

- Elektromagnetische Drehspindel-Fußbremse
- Längs- und Querschlitten mit Eilgangsantrieb
- Zugspindel mit einstellbarer Rutschkupplung
- Leitspindel mit Überlastschutz
- Werkzeugschlitten mit Zentralschmierung
- Längsanschlag für Automatikstopp
- Kühlmittelsystem mit Rücklauf, Tank im Maschinensockel
- Mit digitaler Positionsanzeige SINO

INDUSTRIE 2000/330 HD

Standards

- Schweres Grauguss-Maschinenbett, gute Schwingungsdämpfung
- Demontierbare Brücke
- Prismenführungen gehärtet (> HB 400) und präzisionsgeschliffen
- Drehspindel gehärtet und präzisionsgeschliffen, hohe Rundlaufgenauigkeit, einstellbare Präzisionslager
- Drehspindel mit Öldruckschmierung
- Laufruhiges Drehspindel- und Vorschubgetriebe mit Ölbad
- Zahnräder aus Chromnickelstahl, gehärtet und präzisionsgeschliffen
- Schaltwelle für Drehspindel-Rechts- und Linkslauf
- Vorschubumkehrschaltung
- Werkzeugschlitten mit Schlossmutter und Zentralschmierung
- Präzise Schlittenführungen, einstellbar
- Massiver Reitstock mit Kegeldrehverschiebung und Kurbelvortrieb
- Drehmaschinengenauigkeit nach DIN 8606

Universal-Drehmaschinen INDUSTRIE		330 HD
Arbeitsbereich		
Spitzenweite Modelle 1000	mm	1.000
Spitzenweite Modelle 1500	mm	1.500
Spitzenweite Modelle 2000	mm	2.000
Spitzenweite Modelle 3000	mm	3.000
Spitzenhöhe	mm	330
Drehdurchmesser über Bett	mm	660
Drehdurchmesser über Schlitten	mm	420
Drehdurchmesser ohne Brücke	mm	870
Brückenlänge	mm	230
Maschinenbettbreite	mm	400
Querschlittenweg	mm	360
Oberschlittenweg	mm	145
Drehmeißelquerschnitt max.	mm	25 x 25
Drehspindel		
Drehfutteraufnahme DIN 55029 CAMLOCK		D1 - 8
Spindelaufnahme	MK	MK 6
Spindelbohrung	mm	105
Drehzahlbereich	UpM	36 - 1.600
Drehzahlstufen	-	12
Vorschubbereiche		
52 Längsvorschübe	mm/U	0,063 - 2
52 Quervorschübe	mm/U	0,027 - 1,07
22 metrische Gewinde	mm	1 - 14
18 metrische Modulgewinde	mm	0,5 - 7
28 Zollgewinde, Gänge G	G/"	1/4 - 56
24 Zoll Modulgewinde, Gänge G	G/"	1/4 - 56
Leitspindelsteigung	mm	12
Leitspindeldurchmesser	mm	40
Reitstock		
Pinolenaufnahme	MK	MK 5
Pinolendurchmesser	mm	75
Pinolenweg	mm	150
Antriebsleistung		
Motorleistung	W	7.500
Eilgangsantrieb	W	250
Kühlmittelpumpe	W	125
Netzanschluss	V/Hz	400/50-60
Abmessungen		
Länge Modelle 1000	mm	2.500
Länge Modelle 1500	mm	3.000
Länge Modelle 2000	mm	3.500
Länge Modelle 3000	mm	4.000
Breite	mm	1.100
Höhe	mm	2.450
Gewicht Modell 1000	kg	3.000
Gewicht Modell 1500	kg	3.200
Gewicht Modell 2000	kg	3.400
Gewicht Modell 3000	kg	3.900
Serienausstattung		
Digitale Positionsanzeige SINO SDS6-3V		•
RÖHM-Dreibacken-Drehfutter Ø 315 mm		•
Vierbacken-Planscheibenfutter Ø 400 mm		•
Aufspannscheibe Ø 610 mm		•
2 Zentrierspitzen feststehend		•
Mitlaufende Körnerspitze MK 5		•
Mitlauflünette		•
Stehlünette		•
Schnellwechsel-Stahlhalter-Set, 5-teilig MC		•
Gewindeuhr und Wechselrädersatz		•
LED-Maschinenlampe		•
Not-Aus-Taster / Nullspannungsauslöser		•
Drehfutterschutz mit Sicherheitsschalter		•
Untergestell / Spänewanne / Spritzwand		•
Werkzeugsatz / Bedienungsanleitung / CE		•

Sonderzubehör INDUSTRIE 330 HD	Bestell-nummer	UVP in € exkl. MwSt.
Wendeplatten-Drehmeißel-Satz 25 x 25 mm, 7-teilig	**88069**	325,00
Wendeplatten-Satz 7-teilig für Drehmeißel-Satz 25 x 25 mm	**88079**	56,50
Drehmeißel-Satz „Camlock" 25 x 25 mm, 7-teilig	**88203**	* 739,00
Abstechhalter 25 x 25 mm, Länge 150 mm	**88212**	* 113,00
Messer zu Abstechhalter 25 x 25 mm	**88217**	* 79,00

Bestelldaten	Bestell-nummer	UVP in € exkl. MwSt.
INDUSTRIE 1000/330	**88164**	*28.190,00
INDUSTRIE 1500/330	**88172**	*29.810,00
INDUSTRIE 2000/330	**88169**	*31.790,00
INDUSTRIE 3000/330	**88154**	*36.670,00

NEUE TOP-MODELLE CE

ELMAG START-UP SERVICE

CNC-INDUSTRIE 460

550/800 | 460 | 100 | 4.000

CNC-INDUSTRIE 1000/460

Universal-Drehmaschine CNC-INDUSTRIE		
Arbeitsbereich		
Spitzenweite Modell 1000	mm	900
Spitzenhöhe	mm	230
Drehdurchmesser über Bett	mm	460
Drehdurchmesser über Schlitten	mm	250
Maschinenbettbreite	mm	312
Querschlittenweg	mm	300
Drehspindel		
Drehfutteraufnahme	Nr.	A2-5
Spindelaufnahme	MK	6
Spindelbohrung	mm	56
Drehzahlbereich, stufenlos	UpM	100-4.000
Vorschubbereiche		
Längsvorschub (Z-Achse)	mm/min	15.000 (max.)
Quervorschub (X-Achse)	mm/min	12.000 (max.)
Steuerung		
SIEMENS SINUMERIK 828D	-	●
Werkzeugwechsler		
Werkzeugplätze	Anz.	8
Drehmeißelquerschnitt	mm	20x20
Bohrstangenaufnahme	mm	Ø 40
Reitstock		
Pinolenaufnahme	MK	4
Pinolendurchmesser	mm	60
Pinolenweg	mm	120
Antriebsleistung		
Motorleistung	W	7.500
Positioniergenauigkeit Z-Achse	mm	0,03
Positioniergenauigkeit X-Achse	mm	0,02
Drehmoment Hauptspindel	Nm	50
Netzanschluss	V/Hz	400/50-60
Abmessungen		
Länge Modell 1000	mm	3.000
Breite	mm	1.500
Höhe	mm	1.700
Gewicht Modell 1000	kg	2.000

Bestelldaten	Bestell-nummer	UVP in € exkl. MwSt.
CNC-INDUSTRIE 1000/400	**88180**	* 56.250,00

Hydraulik-Spannfutter
Ø 160 mm serienmäßig

Hydraulisch betätigter Reitstock MK 4 serienmäßig

8-fach Werkzeugrevolver serienmäßig

SIEMENS SINUMERIK 828D

- Panelbasierte Kompakt-CNC
- Bis zu 8 Achsen/Spindel
- 8,4“ Farbdisplay
- CNC-Anwenderspeicher bis zu 5 MB
- 4 interpolierende Achsen
- 256 Werkzeugspeicherplätze

Robust und wartungsfrei

Eine Bedientafelfront aus Magnesiumdruckguss, das panelbasierte CNC-Design mit wenigen Schnittstellen sowie eine hohe Schutzart macht die SINUMERIK 828D Steuerung auch in rauer Umgebung zum verlässlichen Partner. Durch den lüfter- und festplattenlosen Aufbau sowie die NV-RAM Speichertechnologie ohne Pufferbatterie ist die SINUMERIK 828D eine völlig wartungsfreie CNC-Steuerung.

Steuerpanel SIEMENS SINUMERIK 828D

Serienausstattung:

- CNC-Steuerung SIEMENS SINUMERIK 828D
- Hydraulisches Dreibacken-Drehfutter
- SIEMENS Antriebsmotor an X- und Z-Achse
- Kugelumlaufspindeln
- 8-fach Werkzeugwechsler
- Autom. Zentralschmierung
- Hydraulischer Reitstock
- Kühlmitteleinrichtung
- Arbeitsleuchte
- Bedienwerkzeug

Optional erhältlich:

- Sinutrain-Desktop-Lizenzen für Schulen, Lehrlingsausbildung und Ausbildungsstätten
- Sinutrain-Klassenraum-Lizenz (18 Plätze) erhältlich
- Programmierhandbücher für Drehen und Fräsen
- Trainingsunterlagen für Shopmill und Shopturn

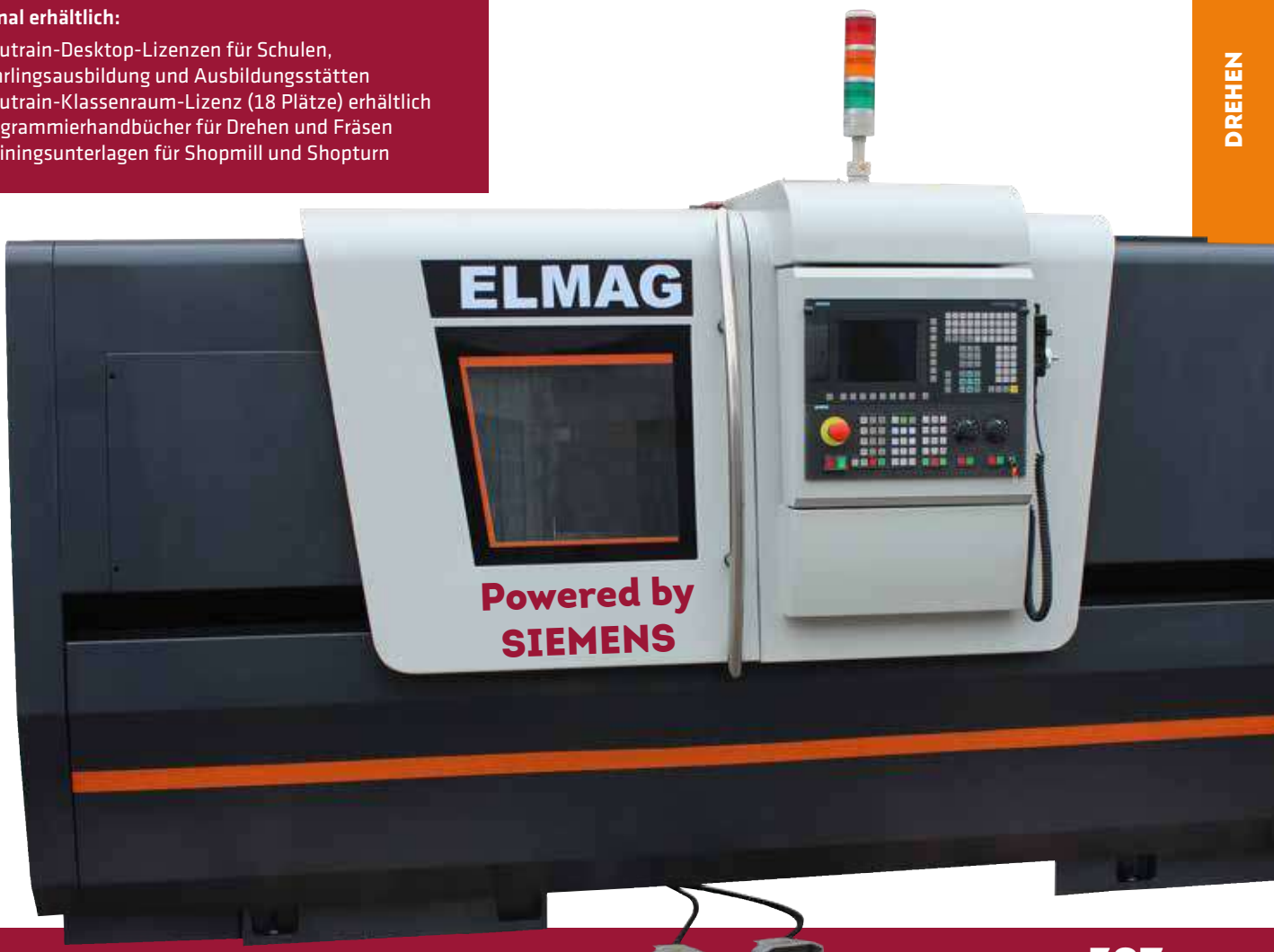

* = ELMAG-Spezialprogramm

NEUE TOP-MODELLE CE | ELMAG START-UP SERVICE | Made in EU

Drehmaschinen Serie PREMIUM CU

Unsere universellen Drehmaschinen und Drehmaschinen mit stufenloser Drehzahlregelung der Serie PREMIUM CU haben vielfältige Features und Zubehör für Kunden in den verschiedensten Branchen.
Die Serie PREMIUM CU ermöglicht eine genaue Abstimmung der Schnittgeschwindigkeit auf Werkstoff und Drehdurchmesser - besonders vorteilhaft bei Nichteisenmetallen, Kunststoffen und für die perfekte Oberfläche bei Präzisionsteilen und Passungen.
Interessante Besonderheiten stellen die an den Werkzeugschlitten angebauten R/L-Steuereinheiten dar, durch die auf einfache Weise der Rechts- oder Linkslauf der Drehspindel angesteuert wird. Sie ersetzen die bei Universaldrehmaschinen üblichen Schaltwellen.
Effizientes Handling bieten elektromechanische Spindelbremsen für superschnellen Drehspindelstopp. Die Leitspindeln sind mit einem Überlastschutz ausgestattet.

HIGH-CLASS Modelle für anspruchsvolle Dreharbeiten!

Leistungsdaten und Aufnahmen:

- Dreh-Ø 325-1.320 mm, ohne Brücke 400-1.500 mm
- Drehgröße über Schlitten Ø 190-940 x 6.000 mm
- Antriebsmotor: 2.200-22.000 W, 400 V, hohes Drehmoment
- Drehfutteraufnahme: DIN 55027
- Pinolenaufnahme: MK 3 - MK 6

Serienausstattung:

- RÖHM Dreibacken-Drehfutter
- Schnellwechsel-Stahlhalter-Set, 5-teilig
- Halogen-Maschinenlampe
- Not-Aus-Taster / Nullspannungsauslöser
- Drehfutterschutz mit Sicherheitsschalter
- Werkzeugschlitten mit Spritzschutz
- Untergestell / Spänewanne / Spritzwand
- Werkzeugsatz / Bedienungsanleitung / CE

Hochwertiges RÖHM Dreibacken-Drehfutter aus Stahl

5-teiliges Stahlhalter-Set für raschen Werkzeugwechsel

Standards Serie PREMIUM CU:

- Schweres Grauguss-Maschinenbett, gute Schwingungsdämpfung
- Demontierbare Brücke
- Prismenführungen
- Drehspindel gehärtet und präzisionsgeschliffen, hohe Rundlaufgenauigkeit, einstellbare Präzisionslager
- Laufruhiges Drehspindel- und Vorschubgetriebe mit Ölbad
- Zahnräder aus Chromnickelstahl, gehärtet und präzisionsgeschliffen
- Vorschubumkehrschaltung
- Abgedeckte Trapezgewinde-Leitspindel, gehärtet, präzisionsgeschliffen
- Werkzeugschlitten mit Schlossmutter
- Präzise Schlittenführungen, einstellbar
- Massiver Reitstock mit Kegeldrehverschiebung
- Drehmaschinengenauigkeit nach DIN

Mit Schnellwechsel-Stahlhalter-Set

Mitfahrendes Steuerpult mit Drehspindel R/L-Steuereinheit, digitaler Drehzahlanzeige, Vario-Speed-Drehzahlregelung, Betriebslampe und Not-Aus-Taster

Sonderzubehör für höchste Präzision:

Digitale Positionsanzeige SINO für 3 Achsen

Eilgangsmotor Längsschlitten

PREMIUM CU 630

Leitspindel-Rutschkupplung

Support-Control-Steuerhebel mit Vierfach-Längs- und Quervorschub

Leitspindel-Schlossmutter

NEUE TOP-MODELLE CE | ELMAG START-UP SERVICE | Made in EU

PREMIUM CU 325 (RD-Vario)

1.000 | 325 | 85 | 2.000 UpM

PREMIUM CU 325 RD-Vario

PREMIUM CU 325

Universal-Drehmaschine PREMIUM CU		325	325 RD-Vario
Arbeitsbereich			
Spitzenweite Modell 1000	mm	1.000	1.000
Spitzenhöhe	mm	165	165
Drehdurchmesser über Bett	mm	325	325
Drehdurchmesser über Schlitten	mm	190	190
Drehdurchmesser ohne Brücke	mm	440	440
Bettbreite	mm	200	200
Querschlittenweg	mm	150	150
Oberschlittenweg	mm	95	95
Drehmeißelquerschnitt max.	mm	16 x 16	16 x 16
Drehspindel			
Drehfutteraufnahme DIN 55027	Nr.	5	5
Spindelaufnahme	MK	4, 5	4
Spindelbohrung	mm	32	32
Drehzahlstufen	Anz.	12	-
Drehzahlbereich	UpM	85 - 2.000	-
Drehzahlbereich 1, stufenlos	UpM	-	85 - 405
Drehzahlbereich 2, stufenlos	UpM	-	470 - 2.200
Vorschubbereiche			
48 Längsvorschübe	mm/U	0,006 - 1,77	0,006 - 1,77
48 Quervorschübe	mm/U	0,003 - 0,885	0,003 - 0,885
48 metrische Gewinde	mm	0,1 - 28	0,1 - 28
19 metrische Modulgewinde	mm	0,1 - 1,75	0,1 - 1,75
53 Zollgewinde, Gänge G	G/"	75 - 2,5	75 - 2,5
19 Zoll Modulgewinde, Gänge G	G/"	70 - 4	70 - 4
Reitstock			
Pinolenaufnahme	MK	3	3
Pinolendurchmesser	mm	40	40
Pinolenweg	mm	100	100
Antriebsleistung			
Motorleistung	W	2.200	2.200
Netzanschluss	V/Hz	400/50-60	400/50-60
Abmessungen			
Länge	mm	2.150	2.150
Breite	mm	820	820
Höhe	mm	1.300	1.300
Gewicht Modell CU 1000/325	kg	700	700

Serienausstattung		
RÖHM Dreibacken-Drehfutter Ø 160 mm	•	•
Schnellwechsel-Stahlhalter-Set, 5-teilig	•	•
Halogen-Maschinenlampe	•	•
Not-Aus-Taster/Nullspannungsauslöser	•	•
Drehfutterschutz mit Sicherheitsschalter	•	•
Werkzeugschlitten mit Spritzschutz	•	•
Untergestell/Spänewanne/Spritzwand	•	•
Werkzeugsatz/Bedienungsanleitung/CE	•	•

RÖHM

Sonderzubehör für höchste Präzision: Digitale Positionsanzeige SINO für 3 Achsen

Sonderzubehör auf Anfrage
Mitlauflünette
Stehlünette
Stehlünette mit Kugellagerführung
Planscheibe
4-Backen Planscheibenfutter

Bestelldaten	Bestell-nummer	UVP in € exkl. MwSt.
PREMIUM CU 1000/325	**88600**	* 14.790,00
PREMIUM CU 1500/325 RD-Vario	**88601**	* 16.125,00

PREMIUM CU 400 (RD-Vario)

ab 1.000 | 400 | 50 | 2.240

Bedienpult RD-Vario

PREMIUM CU 400

Universal-Drehmaschine PREMIUM CU		400	400 RD-Vario
Arbeitsbereich			
Spitzenweite Modell 1000	mm	1.000	1.000
Spitzenweite Modell 1500	mm	1.500	1.500
Spitzenhöhe	mm	200	200
Drehdurchmesser über Bett	mm	400	400
Drehdurchmesser über Schlitten	mm	235	235
Drehdurchmesser ohne Brücke	mm	550	550
Bettbreite	mm	320	320
Querschlittenweg	mm	235	235
Oberschlittenweg	mm	110	110
Drehmeißelquerschnitt max.	mm	25 x 25	25 x 25
Drehspindel			
Drehfutteraufnahme DIN 55027	Nr.	6	6
Spindelaufnahme	MK	6	6
Spindelbohrung	mm	52	52
Drehzahlstufen	Anz.	12	-
Drehzahlbereich	UpM	50 - 2.240	-
Drehzahlbereich 1, stufenlos	UpM	-	18 - 98
Drehzahlbereich 2, stufenlos	UpM	-	48 - 265
Drehzahlbereich 3, stufenlos	UpM	-	144 - 790
Drehzahlbereich 4, stufenlos	UpM	-	385 - 2.120
Vorschubbereiche			
80 Längsvorschübe	mm/U	0,0015 - 0,6	0,0015 - 0,6
80 Quervorschübe	mm/U	0,0075 - 0,3	0,0075 - 0,3
40 metrische Gewinde	mm	0,25 - 7,5	0,25 - 7,5
40 metrische Modulgewinde	mm	0,0625 - 1,875	0,0625 - 1,875
40 Zollgewinde, Gänge G	G/"	120 - 4	120 - 4
40 Zoll Modulgewinde, Gänge G	G/"	480 - 16	480 - 16
Reitstock			
Pinolenaufnahme	MK	4	4
Pinolendurchmesser	mm	50	50
Pinolenweg	mm	100	100
Antriebsleistung			
Motorleistung	W	4.000	4.000
Netzanschluss	V/Hz	400/50-60	400/50-60
Abmessungen			
Länge Modell CU 1000/400	mm	2.350	2.350
Breite	mm	980	980
Höhe	mm	1.330	1.330
Gewicht Modell CU 1000/400	kg	1.590	1.590
Gewicht Modell CU 1500/400	kg	1.700	1.700

Serienausstattung		
RÖHM Dreibacken-Drehfutter Ø 200 mm	•	•
Schnellwechsel-Stahlhalter-Set, 5-teilig	•	•
Halogen-Maschinenlampe	•	•
Not-Aus-Taster/Nullspannungsauslöser	•	•
Drehfutterschutz mit Sicherheitsschalter	•	•
Werkzeugschlitten mit Spritzschutz	•	•
Untergestell/Spänewanne/Spritzwand	•	•
Werkzeugsatz/Bedienungsanleitung/CE	•	•

Sonderzubehör für höchste Präzision: Digitale Positionsanzeige SINO für 3 Achsen

Sonderzubehör auf Anfrage
Mitlauflünette
Stehlünette
Stehlünette mit Kugellagerführung
Planscheibe
4-Backen Planscheibenfutter

Bestelldaten	Bestell-nummer	UVP in € exkl. MwSt.
PREMIUM CU 1000/400	**88620**	* 22.530,00
PREMIUM CU 1500/400	**88621**	* 23.530,00
PREMIUM CU 1000/400 RD-Vario	**88625**	* 27.240,00
PREMIUM CU 1500/400 RD-Vario	**88626**	* 28.210,00

* = ELMAG-Spezialprogramm

NEUE TOP-MODELLE CE | ELMAG START-UP SERVICE | Made in EU

PREMIUM CU 500 (RD-Vario)

ab 1.000 | 500 | 20 | 2.000

Bedienpult RD-Vario

PREMIUM CU 500

Universal-Drehmaschine PREMIUM CU		500	500 RD-Vario
Arbeitsbereich			
Spitzenweite Modell 1000 CU 500	mm	1.000	1.000
Spitzenweite Modell 1500 CU 500	mm	1.500	1.500
Spitzenweite Modell 2000 CU 500	mm	2.000	2.000
Spitzenhöhe	mm	250	250
Drehdurchmesser über Bett	mm	500	500
Drehdurchmesser über Schlitten	mm	300	300
Drehdurchmesser ohne Brücke	mm	700	700
Bettbreite	mm	400	400
Querschlittenweg	mm	315	315
Oberschlittenweg	mm	130	130
Drehmeißelquerschnitt max.	mm	32 x 32	32 x 32
Drehspindel			
Drehfutteraufnahme DIN 55027	Nr.	8	8
Spindelaufnahme metrisch	mm	80	80
Spindelbohrung	mm	72	72
Drehzahlstufen	Anz.	21	-
Drehzahlbereich	UpM	20 - 2.000	-
Drehzahlbereich 1, stufenlos	UpM	-	25 - 100
Drehzahlbereich 2, stufenlos	UpM	-	100 - 400
Drehzahlbereich 3, stufenlos	UpM	-	500 - 2.000
Vorschubbereiche			
120 Längsvorschübe	mm/U	0,04 - 12	0,04 - 12
120 Quervorschübe	mm/U	0,02 - 6	0,02 - 6
64 metrische Gewinde	mm	0,5 - 120	0,5 - 120
64 metrische Modulgewinde	mm	0,125 - 30	0,125 - 30
64 Zollgewinde, Gänge G	G/"	60 - 1/4	60 - 1/4
64 Zoll Modulgewinde, Gänge G	G/"	240 - 1	240 - 1
Reitstock			
Pinolenaufnahme	MK	MK 5	MK 5
Pinolendurchmesser	mm	90	90
Pinolenweg	mm	230	230
Antriebsleistung			
Motorleistung	W	7.500	7.500
Netzanschluss	V/Hz	400/50-60	400/50-60
Abmessungen			
Länge Modell 1000 CU 500	mm	2.600	2.600
Breite	mm	1.250	1.250
Höhe	mm	1.400	1.400
Gewicht Modell CU 1000/500	kg	2.650	2.650
Gewicht Modell CU 1500/500	kg	2.800	2.800
Gewicht Modell CU 2000/500	kg	2.950	2.950

Sonderzubehör für höchste Präzision: Digitale Positionsanzeige SINO für 3 Achsen

Sonderzubehör auf Anfrage
Mitlauflünette
Stehlünette
Stehlünette mit Kugellagerführung
Planscheibe
4-Backen Planscheibenfutter

Serienausstattung		
RÖHM Dreibacken-Drehfutter Ø 250 mm	•	•
Schnellwechsel-Stahlhalter-Set, 5-teilig	•	•
Halogen-Maschinenlampe	•	•
Not-Aus-Taster/Nullspannungsauslöser	•	•
Drehfutterschutz mit Sicherheitsschalter	•	•
Werkzeugschlitten mit Spritzschutz	•	•
Untergestell/Spänewanne/Spritzwand	•	•
Werkzeugsatz/Bedienungsanleitung/CE	•	•

Bestelldaten	Bestell-nummer	UVP in € exkl. MwSt.
PREMIUM CU 1000/500	**88670**	*** 30.630,00**
PREMIUM CU 1500/500	**88671**	*** 31.260,00**
PREMIUM CU 2000/500	**88672**	***32.430,00**
PREMIUM CU 1000/500 RD-Vario	**88680**	***38.960,00**
PREMIUM CU 1500/500 RD-Vario	**88681**	***39.750,00**
PREMIUM CU 2000/500 RD-Vario	**88682**	*** 40.980,00**

PREMIUM CU 630 (RD-Vario)

mm ab 1.500 | Ø 630 | max 1.250 min UpM 12,5

Bedienpult RD-Vario

PREMIUM CU 630

Universal-Drehmaschine PREMIUM CU		630	630 RD-Vario
Arbeitsbereich			
Spitzenweite Modell 1500 CU 630	mm	1.500	1.500
Spitzenweite Modell 2000 CU 630	mm	2.000	2.000
Spitzenweite Modell 3000 CU 630	mm	3.000	3.000
Spitzenhöhe	mm	315	315
Drehdurchmesser über Bett	mm	630	630
Drehdurchmesser über Schlitten	mm	430	430
Drehdurchmesser ohne Brücke	mm	830	830
Bettbreite	mm	400	400
Querschlittenweg	mm	315	315
Oberschlittenweg	mm	130	130
Drehmeißelquerschnitt max.	mm	32 x 32	32 x 32
Drehspindel			
Drehfutteraufnahme DIN 55027	Nr.	11	11
Spindelaufnahme metrisch	mm	120	120
Spindelbohrung	mm	103	103
Drehzahlstufen	Anz.	21	-
Drehzahlbereich	UpM	12,5 - 1.250	-
Drehzahlbereich 1, stufenlos	UpM	-	16 - 63
Drehzahlbereich 2, stufenlos	UpM	-	63 - 250
Drehzahlbereich 3, stufenlos	UpM	-	315 - 1.250
Vorschubbereiche			
120 Längsvorschübe	mm/U	0,04 - 12	0,04 - 12
120 Quervorschübe	mm/U	0,02 - 6	0,02 - 6
64 metrische Gewinde	mm	0,5 - 120	0,5 - 120
64 metrische Modulgewinde	mm	0,125 - 30	0,125 - 30
64 Zollgewinde, Gänge G	G/"	60 - 1/4	60 - 1/4
64 Zoll Modulgewinde, Gänge G	G/"	240 - 1	240 - 1
Reitstock			
Pinolenaufnahme	MK	5	5
Pinolendurchmesser	mm	90	90
Pinolenweg	mm	230	230
Antriebsleistung			
Motorleistung	W	11.000	11.000
Netzanschluss	V/Hz	400/50-60	400/50-60
Abmessungen			
Länge Modell CU 1500/630	mm	3.100	3.100
Breite	mm	1.250	1.250
Höhe	mm	1.400	1.400
Gewicht Modell CU 1500/630	kg	3.160	3.160
Gewicht Modell CU 2000/630	kg	3.310	3.310
Gewicht Modell CU 3000/630	kg	3.560	3.560

Serienausstattung		
RÖHM Dreibacken-Drehfutter Ø 315 mm	•	•
Schnellwechsel-Stahlhalter-Set, 5-teilig	•	•
Halogen-Maschinenlampe	•	•
Not-Aus-Taster/Nullspannungsauslöser	•	•
Drehfutterschutz mit Sicherheitsschalter	•	•
Werkzeugschlitten mit Spritzschutz	•	•
Untergestell/Spänewanne/Spritzwand	•	•
Werkzeugsatz/Bedienungsanleitung/CE	•	•

Sonderzubehör für höchste Präzision: Digitale Positionsanzeige SINO für 3 Achsen

Sonderzubehör auf Anfrage
Mitlauflünette
Stehlünette
Stehlünette mit Kugellagerführung
Planscheibe
4-Backen Planscheibenfutter

Bestelldaten	Bestell-nummer	UVP in € exkl. MwSt.
PREMIUM CU 1500/630	**88643**	*** 39.575,00**
PREMIUM CU 2000/630	**88644**	***40.745,00**
PREMIUM CU 3000/630	**88645**	***43.585,00**
PREMIUM CU 1500/630 RD-Vario	**88640**	*** 43.090,00**
PREMIUM CU 2000/630 RD-Vario	**88641**	*** 44.250,00**
PREMIUM CU 3000/630 RD-Vario	**88642**	*** 48.390,00**

NEUE TOP-MODELLE CE | ELMAG START-UP SERVICE | Made in EU

PREMIUM CU 760 (RD-Vario)

mm ab 1.500 | Ø 760 | max 1.015 min UpM 7,5

Bedienpult RD-Vario

PREMIUM CU 760

Universal-Drehmaschine PREMIUM CU		760	760 RD-Vario
Arbeitsbereich			
Spitzenweite Modell 1500 CU 760	mm	1.500	1.500
Spitzenweite Modell 2000 CU 760	mm	2.000	2.000
Spitzenweite Modell 3000 CU 760	mm	3.000	3.000
Spitzenweite Modell 4000 CU 760	mm	4.000	4.000
Spitzenweite Modell 5000 CU 760	mm	5.000	5.000
Spitzenweite Modell 6000 CU 760	mm	6.000	6.000
Spitzenhöhe	mm	380	380
Drehdurchmesser über Bett	mm	760	760
Drehdurchmesser über Schlitten	mm	520	520
Drehdurchmesser ohne Brücke	mm	950	950
Bettbreite	mm	560	560
Querschlittenweg	mm	410	410
Oberschlittenweg	mm	150	150
Drehmeißelquerschnitt max.	mm	45 x 45	45 x 45
Drehspindel			
Drehfutteraufnahme DIN 55027	Nr.	11	11
Spindelaufnahme metrisch	mm	140	140
Spindelbohrung	mm	132	132
Drehzahlstufen	Anz.	17	-
Drehzahlbereich	UpM	7,5 - 1.015	-
Drehzahlbereich 1, stufenlos	UpM	-	7 - 42
Drehzahlbereich 2, stufenlos	UpM	-	28 - 170
Drehzahlbereich 3, stufenlos	UpM	-	165 - 1.015
Vorschubbereiche			
150 Längsvorschübe	mm/U	0,0039 - 18	0,0039 - 18
150 Quervorschübe	mm/U	0,02 - 9	0,02 - 9
76 metrische Gewinde	mm	0,5 - 180	0,5 - 180
76 metrische Modulgewinde	mm	0,125 - 45	0,125 - 45
76 Zollgewinde, Gänge G	G/"	60 - 1/6	60 - 1/6
76 Zoll Modulgewinde, Gänge G	G/"	240 - 2/3	240 - 2/3
Reitstock			
Pinolenaufnahme	MK	6	6
Pinolendurchmesser	mm	105	105
Pinolenweg	mm	225	225
Antriebsleistung			
Motorleistung	W	11.000	11.000
Netzanschluss	V/Hz	400/50-60	400/50-60
Abmessungen			
Länge Modell CU 1500/760	mm	3.470	3.470
Breite	mm	1.650	1.650
Höhe	mm	1.600	1.600
Gewicht Modell CU 1500/760	kg	4.220	4.220
Gewicht Modell CU 2000/760	kg	4.470	4.470
Gewicht Modell CU 3000/760	kg	5.050	5.050
Gewicht Modell CU 4000/760	kg	5.500	5.500
Gewicht Modell CU 5000/760	kg	6.080	6.080
Gewicht Modell CU 6000/760	kg	6.530	6.530

Serienausstattung		
RÖHM Dreibacken-Drehfutter Ø 380 mm	•	•
Schnellwechsel-Stahlhalter-Set, 5-teilig	•	•
Halogen-Maschinenlampe	•	•
Not-Aus-Taster/Nullspannungsauslöser	•	•
Drehfutterschutz mit Sicherheitsschalter	•	•
Werkzeugschlitten mit Spritzschutz	•	•
Untergestell/Spänewanne/Spritzwand	•	•
Werkzeugsatz/Bedienungsanleitung/CE	•	•

RÖHM

Sonderzubehör für höchste Präzision: Digitale Positionsanzeige SINO für 3 Achsen

Sonderzubehör auf Anfrage
Mitlauflünette
Stehlünette
Stehlünette mit Kugellagerführung
Planscheibe
4-Backen Planscheibenfutter

Bestelldaten	Bestell-nummer	UVP in € exkl. MwSt.
PREMIUM CU 1500/760	**88650**	***47.860,00**
PREMIUM CU 2000/760	**88651**	*** 51.100,00**
PREMIUM CU 3000/760	**88652**	*** 61.760,00**
PREMIUM CU 4000/760	**88653**	*** 68.460,00**
PREMIUM CU 5000/760	**88654**	*** 79.240,00**
PREMIUM CU 6000/760	**88655**	*** 91.240,00**
PREMIUM CU 1500/760 RD-Vario	**88660**	*** 47.860,00**
PREMIUM CU 2000/760 RD-Vario	**88661**	*** 51.100,00**
PREMIUM CU 3000/760 RD-Vario	**88662**	*** 61.760,00**
PREMIUM CU 4000/760 RD-Vario	**88663**	*** 68.460,00**
PREMIUM CU 5000/760 RD-Vario	**88664**	*** 79.240,00**
PREMIUM CU 6000/760 RD-Vario	**88665**	*** 91.240,00**

PREMIUM CU 1000 (RD-Vario)

mm ab 1.500 | Ø 1.500 | max 1.250 min UpM 6,3

Bedienpult RD-Vario

PREMIUM CU 1000

Universal-Drehmaschine PREMIUM CU		1000	1000 RD-Vario
Arbeitsbereich			
Spitzenweite Modell 1500 CU 1000	mm	1.500	1.500
Spitzenweite Modell 3000 CU 1000	mm	3.000	3.000
Spitzenweite Modell 4000 CU 1000	mm	4.000	4.000
Spitzenweite Modell 5000 CU 1000	mm	5.000	5.000
Spitzenweite Modell 6000 CU 1000	mm	6.000	6.000
Spitzenhöhe	mm	500	500
Drehdurchmesser über Bett	mm	1.090	1.090
Drehdurchmesser über Schlitten	mm	690	690
Drehdurchmesser ohne Brücke	mm	1.250	1.250
Bettbreite	mm	700	700
Querschlittenweg	mm	525	525
Oberschlittenweg	mm	270	270
Drehspindel			
Drehfutteraufnahme DIN 55027	Nr.	15	-
Spindelaufnahme metrisch	mm	160	-
Spindelbohrung	mm	155	-
Drehzahlstufen	Anz.	24	-
Drehzahlbereich	UpM	6,3 - 1.250	-
Drehzahlbereich 1, stufenlos	UpM	-	3,7 - 15,6
Drehzahlbereich 2, stufenlos	UpM	-	14,7 - 62
Drehzahlbereich 3, stufenlos	UpM	-	58 - 250
Drehzahlbereich 4, stufenlos	UpM	-	235 - 1.000
Vorschubbereiche			
160 Längsvorschübe	mm/U	0,032 - 38,9	0,032 - 38,9
160 Quervorschübe	mm/U	0,016 - 19,45	0,016 - 19,45
80 metrische Gewinde	mm	0,5 - 480	0,5 - 480
80 metrische Modulgewinde	mm	0,125 - 120	0,125 - 120
80 Zollgewinde, Gänge G	G/"	60 - 1/16	60 - 1/16
80 Zoll Modulgewinde, Gänge G	G/"	240 - 1/4	240 - 1/4
Reitstock			
Pinolenaufnahme	MK	6	6
Pinolendurchmesser	mm	125	125
Pinolenweg	mm	260	260
Antriebsleistung			
Motorleistung	W	22.000	22.000
Netzanschluss	V/Hz	400/50-60	400/50-60
Abmessungen			
Länge Modell CU 1500/1000	mm	3.700	3.700
Breite	mm	1.800	1.800
Höhe	mm	1.855	1.855
Gewicht Modell CU 1500/1000	kg	6.550	6.550
Gewicht Modell CU 3000/1000	kg	8.050	8.050
Gewicht Modell CU 4000/1000	kg	8.550	8.550
Gewicht Modell CU 5000/1000	kg	10.050	10.050
Gewicht Modell CU 6000/1000	kg	10.650	10.650

Serienausstattung		
RÖHM Dreibacken-Drehfutter Ø 750 mm	•	•
Schnellwechsel-Stahlhalter-Set, 5-teilig	•	•
Halogen-Maschinenlampe	•	•
Not-Aus-Taster/Nullspannungsauslöser	•	•
Drehfutterschutz mit Sicherheitsschalter	•	•
Werkzeugschlitten mit Spritzschutz	•	•
Untergestell/Spänewanne/Spritzwand	•	•
Werkzeugsatz/Bedienungsanleitung/CE	•	•

RÖHM

Sonderzubehör für höchste Präzision: Digitale Positionsanzeige SINO für 3 Achsen

Sonderzubehör auf Anfrage
Mitlauflünette
Stehlünette
Stehlünette mit Kugellagerführung
Planscheibe
4-Backen Planscheibenfutter

Bestelldaten	Bestell-nummer	UVP in € exkl. MwSt.
PREMIUM CU 1500/1000	**88630**	***91.850,00**
PREMIUM CU 3000/1000	**88631**	*** 97.890,00**
PREMIUM CU 4000/1000	**88632**	*** 111.760,00**
PREMIUM CU 5000/1000	**88633**	*** 117.480,00**
PREMIUM CU 6000/1000	**88634**	*** 142.030,00**
PREMIUM CU 1500/1000 RD-Vario	**88635**	*** 100.940,00**
PREMIUM CU 3000/1000 RD-Vario	**88636**	*** 106.990,00**
PREMIUM CU 4000/1000 RD-Vario	**88637**	*** 120.850,00**
PREMIUM CU 5000/1000 RD-Vario	**88638**	*** 126.580,00**
PREMIUM CU 6000/1000 RD-Vario	**88639**	*** 151.165,00**

NEUE TOP-MODELLE CE | ELMAG START-UP SERVICE | Made in EU

PREMIUM CU 1320 (RD-Vario)

mm ab 1.500 | Ø 1.320 | max 1.000 min 5 UpM

Bedienpult RD-Vario

PREMIUM CU 1320

Universal-Drehmaschine PREMIUM CU		1320	1320 RD-Vario
Arbeitsbereich			
Spitzenweite Modell 1500 CU 1320	mm	1.500	1.500
Spitzenweite Modell 3000 CU 1320	mm	3.000	3.000
Spitzenweite Modell 4000 CU 1320	mm	4.000	4.000
Spitzenweite Modell 5000 CU 1320	mm	5.000	5.000
Spitzenweite Modell 6000 CU 1320	mm	6.000	6.000
Spitzenhöhe	mm	625	625
Drehdurchmesser über Bett	mm	1.320	1.320
Drehdurchmesser über Schlitten	mm	940	940
Drehdurchmesser ohne Brücke	mm	1.500	1.500
Bettbreite	mm	700	700
Querschlittenweg	mm	685	685
Oberschlittenweg	mm	270	270
Drehspindel			
Drehfutteraufnahme DIN 55027	Nr.	15	15
Spindelaufnahme metrisch	mm	160	160
Spindelbohrung	mm	155	155
Drehzahlstufen	Anz.	24	24
Drehzahlbereich	UpM	5 - 1.000	5 - 1.000
Drehzahlbereich 1, stufenlos	UpM	-	3,7 - 15,6
Drehzahlbereich 2, stufenlos	UpM	-	14,7 - 62
Drehzahlbereich 3, stufenlos	UpM	-	58 - 250
Drehzahlbereich 4, stufenlos	UpM	-	235 - 1.000
Vorschubbereiche			
160 Längsvorschübe	mm/U	0,032 - 38,9	0,032 - 38,9
160 Quervorschübe	mm/U	0,016 - 19,45	0,016 - 19,45
80 metrische Gewinde	mm	0,5 - 480	0,5 - 480
80 metrische Modulgewinde	mm	0,125 - 120	0,125 - 120
80 Zollgewinde, Gänge G	G/"	60 - 1/16	60 - 1/16
80 Zoll Modulgewinde, Gänge G	G/"	240 - 1/4	240 - 1/4
Reitstock			
Pinolenaufnahme	MK	6	6
Pinolendurchmesser	mm	125	125
Pinolenweg	mm	260	260
Antriebsleistung			
Motorleistung	W	22.000	22.000
Netzanschluss	V/Hz	400/50-60	400/50-60
Abmessungen			
Länge Modell CU 1500/1320	mm	3.700	3.700
Breite	mm	1.900	1.900
Höhe	mm	1.980	1.980
Gewicht Modell CU 1500/1320	kg	6.990	6.990
Gewicht Modell CU 3000/1320	kg	8.450	8.450
Gewicht Modell CU 4000/1320	kg	8.950	8.950
Gewicht Modell CU 5000/1320	kg	10.450	10.450
Gewicht Modell CU 6000/1320	kg	11.100	11.100

Serienausstattung		
RÖHM Dreibacken-Drehfutter Ø 500 mm	•	•
Schnellwechsel-Stahlhalter-Set, 5-teilig	•	•
Halogen-Maschinenlampe	•	•
Not-Aus-Taster/Nullspannungsauslöser	•	•
Drehfutterschutz mit Sicherheitsschalter	•	•
Werkzeugschlitten mit Spritzschutz	•	•
Untergestell/Spänewanne/Spritzwand	•	•
Werkzeugsatz/Bedienungsanleitung/CE	•	•

RÖHM

Sonderzubehör für höchste Präzision: Digitale Positionsanzeige SINO für 3 Achsen

Sonderzubehör auf Anfrage
Mitlauflünette
Stehlünette
Stehlünette mit Kugellagerführung
Planscheibe
4-Backen Planscheibenfutter

Bestelldaten	Bestell-nummer	UVP in € exkl. MwSt.
PREMIUM CU 1500/1320	**88690**	***98.590,00**
PREMIUM CU 3000/1320	**88691**	*** 104.630,00**
PREMIUM CU 4000/1320	**88692**	*** 109.550,00**
PREMIUM CU 5000/1320	**88693**	*** 124.200,00**
PREMIUM CU 6000/1320	**88694**	*** 148.800,00**
PREMIUM CU 1500/1320 RD-Vario	**88695**	*** 107.690,00**
PREMIUM CU 3000/1320 RD-Vario	**88696**	*** 113.720,00**
PREMIUM CU 4000/1320 RD-Vario	**88697**	*** 127.590,00**
PREMIUM CU 5000/1320 RD-Vario	**88698**	*** 133.310,00**
PREMIUM CU 6000/1320 RD-Vario	**88699**	*** 157.890,00**

TECH-INFO: DIN-Norm 8606 Drehmaschinen

Eine DIN-Norm ist ein unter Leitung eines Arbeitsausschusses im DIN Deutsches Institut für Normung erarbeiteter freiwilliger Standard, in dem materielle und immaterielle Gegenstände vereinheitlicht sind. DIN-Normen entstehen auf Anregung und durch die Initiative interessierter Kreise (in der Regel die Wirtschaft), wobei Übereinstimmung unter allen Beteiligten hergestellt wird.

Beim ELMAG® START-UP-SERVICE wird die DIN 8606 „Drehmaschinen mit normaler Genauigkeit“ angewendet.

Zweck und Anwendung:

In dieser Norm sind technische Abnahmebedingungen für Drehmaschinen mit normaler Genauigkeit, Umlaufdurchmesser bis 800 mm festgelegt. Sie umfassen vorbereitende Maßnahmen und geometrische Prüfung der Maschinen.

ELMAG® START-UP SERVICE

Beispiele der durchgeführten geometrischen Prüfungen:

Prüfung der Rundlaufgenauigkeit der Spindelnase

Gegenstand der Prüfung	Bild	Prüfmittel	Prüfanleitung	Abweichung zulässig
Rundlauf des Zentrierkegels der Arbeitsspindel	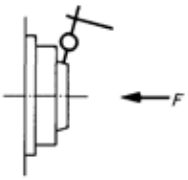	Messuhr nach DIN 879	Messuhr rechtwinkelig zur Mantellinie des Kegels anstellen. Arbeitsspindel langsam drehen Bei Spiel in den Längslagern konstante Kraft F aufbringen Der Wert von F wird vom Hersteller festgelegt.	0,01 mm

Prüfung der Parallelität des Reitstockes

Gegenstand der Prüfung	Bild	Prüfmittel	Prüfanleitung	Abweichung zulässig
Parallelität des Aufnahmekegels im Reitstock zur Bettschlittenbewegung a) in der Waagerecht-Ebene b) in der Senkrecht-Ebene	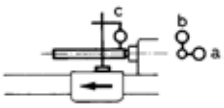	Messuhr nach DIN 879 Prüfdorn mit kegeligem Aufnahmeschaft	Prüfdorn in zurückgezogener, geklemmter Reitstockpinole. Messuhr bei c anstellen und Bettschlitten längs des Prüfdornes verschieben.	a) 0,03 mm auf 300 mm zur Werkzeugschneide gerichtet b) 0,03 mm auf 300 mm nach oben gerichtet

Prüfung der Rundlaufgenauigkeit des Innenkegels

Gegenstand der Prüfung	Bild	Prüfmittel	Prüfanleitung	Abweichung zulässig
Rundlauf des Innenkegels der Arbeitsspindel a) an der Aufnahme b) in einem Abstand vom halben max. Drehdurchmesser, max. 300 mm	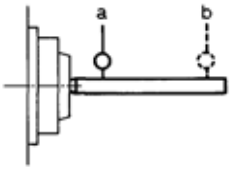	Messuhr nach DIN 879 Prüfdorn mit kegeligem Aufnahmeschaft	Prüfdorn im Innenkegel. Anstellen der Messuhr an den Umfang des Prüfdornes. Arbeitsspindel drehen. Messung bei a, dann bei b.	a) 0,01 mm b) 0,02 mm für einen Meßabstand von 300 mm

NEUE TOP-MODELLE CE | ELMAG START-UP SERVICE | Made in EU

Zyklen-CNC-PREMIUM LT 580 & 660

ab 885 | 580 | 25 | 2.000

Hochwertiges RÖHM Dreibacken-Drehfutter aus Stahl ZS Ø 250 mm

5-teiliges Stahlhalter-Set für raschen Werkzeugwechsel (Modell MC)

Zyklen-CNC-PREMIUM LT 580

Universal-Drehmaschine CNC-PREMIUM LT 580		
Arbeitsbereich		
Spitzenweite Modell 885 LT 580	mm	885
Spitzenweite Modell 1385 LT 580	mm	1.385
Spitzenweite Modell 1885 LT 580	mm	1.885
Spitzenweite Modell 2885 LT 580	mm	2.885
Spitzenweite Modell 3885 LT 580	mm	3.885
Spitzenweite Modell 4885 LT 580	mm	4.885
Spitzenhöhe	mm	290
Drehdurchmesser über Bett	mm	580
Drehdurchmesser über Schlitten	mm	380
Maschinenbettbreite	mm	400
Querschlittenweg	mm	290
Kugelumlaufspindel Z-Achse	mm	50x10
Kugelumlaufspindel X-Achse	mm	32x5
Drehspindel		
Drehfutteraufnahme DIN 55027	Nr.	8
Spindelaufnahme metrisch	mm	80
Spindelbohrung	mm	72
Drehzahlbereich 1, stufenlos	UpM	25-100
Drehzahlbereich 2, stufenlos	UpM	100-400
Drehzahlbereich 3, stufenlos	UpM	500-2.000
Vorschubbereiche		
Längsvorschub (Z-Achse)	mm/min	8.000 (max.)
Quervorschub (X-Achse)	mm/min	8.000 (max.)
Steuerung		
SIEMENS SINUMERIK 808D ADVANCED	-	•
Reitstock		
Pinolenaufnahme	MK	5
Pinolendurchmesser	mm	90
Pinolenweg	mm	230
Antriebsleistung		
Motorleistung	W	11.000
Drehmoment Z-Achse	Nm	16
Drehmoment X-Achse	Nm	11
Drehmoment Hauptspindel	Nm	1.120
Netzanschluss	V/Hz	400/50-60
Abmessungen		
Länge Modell LT 885/580	mm	2.750
Breite	mm	2.000
Höhe	mm	2.000
Gewicht Modell LT 885/580	kg	3.450
Gewicht Modell LT 1385/580	kg	3.600
Gewicht Modell LT 1885/580	kg	3.800
Gewicht Modell LT 2885/580	kg	4.150
Gewicht Modell LT 3885/580	kg	4.500
Gewicht Modell LT 4885/580	kg	4.850

Universal-Drehmaschine CNC-PREMIUM LT 660		
Arbeitsbereich		
Spitzenweite Modell 1410 LT 660	mm	1.410
Spitzenweite Modell 1910 LT 660	mm	1.910
Spitzenweite Modell 2910 LT 660	mm	2.910
Spitzenweite Modell 3910 LT 660	mm	3.910
Spitzenweite Modell 4910 LT 660	mm	4.910
Spitzenweite Modell 5910 LT 660	mm	5.910
Spitzenhöhe	mm	330
Drehdurchmesser über Bett	mm	660
Drehdurchmesser über Schlitten	mm	420
Maschinenbettbreite	mm	560
Querschlittenweg	mm	430
Kugelumlaufspindel Z-Achse	mm	50x10
Kugelumlaufspindel X-Achse	mm	32x5
Drehspindel		
Drehfutteraufnahme DIN 55027	Nr.	11
Spindelaufnahme metrisch	mm	120
Spindelbohrung	mm	103
Drehzahlbereich 1, stufenlos	UpM	9-55
Drehzahlbereich 2, stufenlos	UpM	37-220
Drehzahlbereich 3, stufenlos	UpM	220-1.320
Vorschubbereiche		
Längsvorschub (Z-Achse)	mm/min	8.000 (max.)
Quervorschub (X-Achse)	mm/min	8.000 (max.)
Steuerung		
SIEMENS SINUMERIK 808D ADVANCED	-	•
Reitstock		
Pinolenaufnahme	MK	6
Pinolendurchmesser	mm	105
Pinolenweg	mm	225
Antriebsleistung		
Motorleistung	W	15.000
Drehmoment Z-Achse	Nm	18
Drehmoment X-Achse	Nm	11
Drehmoment Hauptspindel	Nm	2.000
Netzanschluss	V/Hz	400/50-60
Abmessungen		
Länge Modell LT 1410/660	mm	3.700
Breite	mm	2.000
Höhe	mm	2.000
Gewicht Modell LT 1410/660	kg	4.890
Gewicht Modell LT 1910/660	kg	5.100
Gewicht Modell LT 2910/660	kg	5.700
Gewicht Modell LT 3910/660	kg	6.250
Gewicht Modell LT 4910/660	kg	6.800
Gewicht Modell LT 5910/660	kg	7.300

Bestelldaten	Bestell-nummer	UVP in € exkl. MwSt.
CNC-PREMIUM 885/LT580	**88610**	***84.225,00**
CNC-PREMIUM 1385/LT580	**88611**	*** 86.150,00**
CNC-PREMIUM 1885/LT580	**88612**	*** 88.380,00**
CNC-PREMIUM 2885/LT580	**88613**	*** 91.910,00**
CNC-PREMIUM 3885/LT580	**88614**	*** 96.610,00**
CNC-PREMIUM 4885/LT580	**88615**	*** 107.545,00**

Sonderzubehör auf Anfrage
12-fach Werkzeugrevolver
Späneförderer DBC
Hydraulisches 250 mm Spannfutter
SIEMENS-Steuerung 828d

SIEMENS SINUMERIK 808D ADVANCED

- Panelbasierte Kompakt-CNC
- Bis zu 5 Achsen/Spindel
- 7,5“ Farbdisplay
- CNC-Anwenderspeicher bis zu 1 MB
- 4 interpolierende Achsen
- 64 Werkzeugspeicherplätze

Hohe Qualitätsstandards

Die SINUMERIK 808D ADVANCED bringt Schwung in die Zerspanungstechnik. CNC-Technik vom Technologieführer, gepaart mit einem revolutionären Bedienkonzept, machen die SINUMERIK 808D ADVANCED perfekt für den Einstieg in die CNC-Welt!

Dank eines panelbasierten CNC-Designs mit wenig Schnittstellen und einer Bedientafel in der Schutzklasse IP 65 sind die SINUMERIK 808 Steuerungen perfekt für den Einsatz unter rauen Umgebungen vorbereitet.

Optimiert für einfache Drehanwendungen

Dank technologiespezifischer Ausprägungen sind die SINUMERIK 808 Steuerungen perfekt für‘s Drehen vorkonfiguriert. Mit dem neuartigen, integrierten startGUIDE ist die SINUMERIK 808 der optimale Partner für den modernen CNC-Techniker. Dabei wird neben der CNC-Bedienung und Programmierung auch die Inbetriebnahme grafisch interaktiv erklärt.

Steuerpanel mit 2 eletronischen Handrädern

Optional erhältlich:

- Sinutrain-Desktop-Lizenzen für Schulen, Lehrlingsausbildung und Ausbildungsstätten
- Sinutrain-Klassenraum-Lizenz (18 Plätze) erhältlich
- Programmierhandbücher für Drehen und Fräsen
- Trainingsunterlagen für Shopmill und Shopturn

NEUE TOP-MODELLE CE

ELMAG START-UP SERVICE

LRGM - Leichte Motorscheren

mm
bis 4

mm
bis 3.050

LRGM 2050x3 mm

Hubzähler rückstellbar

Messer öffnen

NOT-AUS

Betriebsart Automatik/Manuell

Betriebslampe

Hohe Qualitätsstandards

- Robuste und langlebige Ausführung
- Hohe Schnittgenauigkeit
- Geschweißte Monoblock-Stahlkonstruktion mit sehr guter Schwingungsdämpfung
- Beidseitig verwendbare Spezialstahlmesser, gehärtet und präzisionsgeschliffen
- Präziser Hinteranschlag mit Handrad und Messskala, Verstellbereich 0-750 mm
- Parallelführung der Messer für exakte Schnittqualität
- Manuelle Schnittspaltverstellung

CE-Sicherheitseinrichtungen

- Installierte Sicherheit durch Schnittspaltabdeckung
- Maschinenrückseite mittels Lichtvorhang abgesichert
- Not-Aus-Taster an der Maschine und an der Bediensäule

Optimales Handling

- Auflagetisch mit Kugelrollen für mühelose Blechpositionierung
- Auflagearme und Seitenanschlag
- Zwei Betriebsarten Manuell und Automatik
- Übersichtliche Steuerungskonsole LRGM mit Bedientasten
- Mobile Bediensäule mit Fußauslöser für Automatikbetrieb

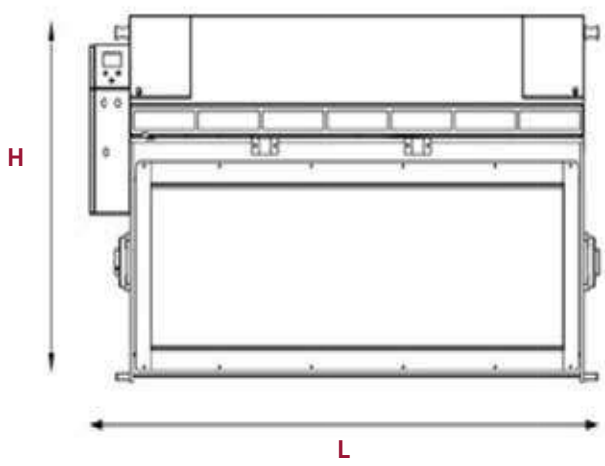

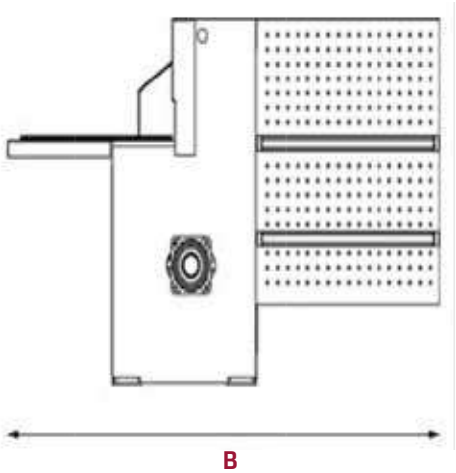

Kugelumlaufspindel am Hinteranschlag bei NC-Modellen

Massives Hauptlager für den Schnittzyklus

Auflagetisch mit Kugelrollen für mühelose Blechpositionierung

Mechanische Messeinrichtung des Hinteranschlags

Leistungsdaten LRGM

- Schnittleistung bis 4 mm Materialstärke
- Schnittlänge bis 1.550 / 2.050 / 2.550 /3.050 mm
  - ideal abgestimmt auf Normblechformate
- Schnittgeschwindigkeit 35/41 Hübe pro Minute
  - ideal für eine rasche, serielle Verarbeitung
- Hohe Antriebsleistung bis 7,5 kW
  - ausreichend Leistung für den Dauereinsatz

LRGM Serienausstattung	
Spezialstahlmesser mit zwei Schnittkanten	■
Seitenanschlag und Auflagearme	■
LED-Beleuchtung der Schnittlinie	■
Manuell einstellbarer Hinteranschlag	■
CE-Sicherheitseinrichtungen	■
Steuerpanel LRGM und mechanischer Hubzähler	■
Mobile Bediensäule mit Fußauslöser und Not-Aus-Taster	■
Betriebsanleitung / CE	■

Tafelblechschere LRGM	Schnittlänge	Schnitt-leistung 42 kg/mm²	Hubanzahl max.	Antrieb Motor-leistung	Hinter-anschlag Ver-stellbereich	Länge	Breite	Höhe	Gewicht	Bestell-nummer	UVP in € exkl. MwSt.
Modell	mm	mm	1/min	kW	mm	mm	mm	mm	kg		
LRGM 1550x3 mm	1.550	3,0	35	3	750	2.150	2.150	1.310	1.550	**81334**	***10.260,00**
LRGM 2050x3 mm	2.050	3,0	35	4	750	2.700	2.150	1.310	1.760	**81336**	*** 12.475,00**
LRGM 2550x2,5 mm	2.550	2,5	35	4	750	3.200	2.150	1.310	1.960	**81337**	***12.630,00**
LRGM 2050x4 mm NC	2.050	4	41	7,5	750	2.700	2.150	1.450	3.010	**81346**	***18.500,00**
LRGM 2550x4 mm NC	2.550	4	41	7,5	750	3.200	2.150	1.450	3.510	**81347**	***19.750,00**
LRGM 3050x4 mm NC	3.050	4	41	7,5	750	3.700	2.150	1.450	4.010	**81348**	***20.750,00**

NEUE TOP-MODELLE CE

ELMAG START-UP SERVICE

HGS-A - Hydraulische Schwingschnittscheren mit CybTouch-Steuerung

mm bis 8

mm bis 4.100

HGS-A 3100x6

Universeller Einsatz

Die hydraulisch angetriebenen HGS-A Schwingschnittscheren schneiden kraftvoll durch alle Blechdicken bis 6,0- bzw. 8,0 mm. Ihre superharten, präzisionsgeschliffenen Spezialstahlmesser hinterlassen stets ein sauberes, gerades Schnittbild.

CybTouch - serienmäßig

Eine neue Welt der Zuschnittprogrammierung tut sich mit der serienmäßig integrierten CybTouch-Steuerung auf. Am farbig hochauflösenden Touchscreen geht alles in Sekunden. Ein Tastendruck für das Set-Up der Maschine genügt, Blech einschieben, Starttaste drücken - und der Blechabschnitt fällt.

Hydraulische Schnittspalteinstellung

Ein großer Vorteil bei wechselnder Betriebsweise ist die automatische Schnittspalteinstellung. Es wird die gesamte Messerlänge für die Blechdicke und Materialart eingestellt.

Jetzt mit CybTouch 6

Spart Zeit und macht Freude. CybTouch mit Touchscreen.

- Zuschnittprogrammierung in Sekunden, alles auf einer Seite
- Automatisches EasyCut-Maschinen-Set-Up
- Kontexthilfe und Warn-Pop-Ups
- Kontexthilfe und Warn-Pop-Ups
- Auto-Shutdown Energy Mode
- Rückstellprogrammierung des Hinteranschlags
- Schnittfolgeprogrammierung
- Arbeitszeitaufzeichnung etc.

HGS-A Serienausstattung	
Ober- und Untermesser auch für Edelstahlverarbeitung	■
Hydraulische Schnittspalteinstellung	■
Obermesser mit zwei Schnittkanten, Spezialstahl gehärtet	■
Untermesser mit vier Schnittkanten, Spezialstahl gehärtet	■
NC-gesteuerter Hinteranschlag mit Kugelumlaufspindel	■
Schnittlinienbeleuchtung	■
Automatisches Niederhaltersystem	■
Auflagearm mit Lineal und Seitenanschlägen	■
Auflagetisch mit Kugelrollen	■
CybTouch 8 Steuerung mit Farb-Touchscreen	■
Mobile Bediensäule mit Fußauslöser und Not-Aus-Taster	■

HGS-A Sonderzubehör	
Winkelanschlag mit Skala	□
Blechhochhaltevorrichtung Typ I (Stützhebelsystem)	□
Blechhochhaltevorrichtung Typ II (Monoblock)	□
Ersatzmesser-Set	□
Ölheizer	□
Ölkühler	□
Automatische Zentral-Schmiereinrichtung	□
Auflagearmlänge bis drei Meter, mit Lineal	□
Laser-Schnittlinienanzeige	□
Fingerschutz-Lichtvorhang	□
CNC HGS-A mit Steuerung CYBELEC DNC 61 G	□

Hydraulische Tafelblechschere HGS-A	Schnittlänge	Schnittleistung 42 kg/mm²	Schnittleistung 70 kg/mm²	Schnittspalt min.	Schnittspalt max.	Hubanzahl max.	Niederhalter	Niederhalt-druck	Hauptantrieb Motorleistung	Hinteranschlag Motorleistung	Hinteranschlag Verstellbereich	Verstell-geschwindigkeit	Länge	Breite	Höhe	Gewicht	Bestell-nummer	UVP in € exkl. MwSt.
Modell	mm	mm	mm	mm	mm	1/min	Anz.	t	kW	kW	mm	mm/s	mm	mm	mm	kg		
HGS-A 2100x6 mm	2.100	6	4	0,05	0,8	28	11	9	11	0,75	1.000	110	3.010	2.410	1.640	4.250	**81355**	* 30.630,00
HGS-A 2100x8 mm	2.100	8	4	0,05	1,0	20	11	12	15	0,75	1.000	110	3.010	2.450	1.700	5.200	**81356**	Auf Anfrage
HGS-A 2600x6 mm	2.600	6	4	0,05	0,8	24	12	10	11	0,75	1.000	110	3.500	3.010	1.640	5.000	**81351**	* 34.785,00
HGS-A 2600x8 mm	2.600	8	5	0,05	1,0	18	12	14	15	0,75	1.000	110	3.525	3.040	1.700	6.000	**81352**	Auf Anfrage
HGS-A 3100x6 mm	3.100	6	4	0,05	0,8	20	14	12	11	0,75	1.000	110	4.000	3.010	1.640	5.500	**81350**	Auf Anfrage
HGS-A 3100x8 mm	3.100	8	5	0,05	1,0	16	14	18	15	0,75	1.000	110	4.025	3.040	1.700	6.800	**81353**	Auf Anfrage
HGS-A 4100x6 mm	4.100	6	4	0,05	0,8	15	18	15	11	0,75	1.000	110	5.000	3.010	1.650	7.800	**81354**	Auf Anfrage

HGD - Hydraulische Hochleistungsmodelle mit CybTouch-Steuerung

mm
bis 20

mm
bis 4.100

HGD 3100x10

Für Grobes und Feines

Die hydraulischen HGD Schwingschnittscheren wurden für eine präzise Grobblechverarbeitung entwickelt, sind aber ebenso gut für Mittel- und Feinbleche geeignet. Mit Schnittstärken-Modellen bis zu 20 mm decken sie den Bedarf von Maschinen- und Stahlbaubetrieben ab.

Hochwertige Materialien

HGD-Modelle halten schwersten Beanspruchungen dauerhaft stand, denn für die Monoblock-Schweißkonstruktionen des Maschinenkörpers und des Oberbalkens wird die Stahlsorte S275 mit erhöhter Zug- und Dehnfestigkeit verwendet. Hochlegierte, spezialgeschliffene Spezialstahlmesser aus deutscher Qualitätsproduktion bieten einen leichten, sauberen und geradlinigen Schnitt.

HGD Serienausstattung	
Ober- und Untermesser auch für Edelstahlverarbeitung	■
Hydraulische Schnittspalteinstellung	■
Obermesser mit zwei Schnittkanten, Spezialstahl gehärtet	■
Untermesser mit vier Schnittkanten, Spezialstahl gehärtet	■
NC-gesteuerter Hinteranschlag mit Kugelumlaufspindel	■
Schnittlinienbeleuchtung	■
Automatisches Niederhaltersystem	■
Auflagearm mit Lineal und Seitenanschlägen	■
Auflagetisch mit Kugelrollen	■
CybTouch 8 Steuerung mit Farb-Touchscreen	■
Mobile Bediensäule mit Fußauslöser und Not-Aus-Taster	■

HGD Sonderzubehör	
Winkelanschlag mit Skala	□
Blechhochhaltevorrichtung Typ I (Stützhebelsystem)	□
Blechhochhaltevorrichtung Typ II (Monoblock)	□
Ersatzmesser-Set	□
Ölheizer	□
Ölkühler	□
Automatische Zentral-Schmiereinrichtung	□
Auflagearmlänge bis drei Meter, mit Lineal	□
Laser-Schnittlinienanzeige	□
Fingerschutz-Lichtvorhang	□
CNC HGS-A mit Steuerung CYBELEC DNC 61 G	□

Hydraulische Tafelblechschere HGD	Schnittlänge	Schnittleistung 42 kg/mm²	Schnittleistung 70 kg/mm²	Schnittspalt min.	Schnittspalt max.	Hubanzahl max.	Niederhalter	Niederhalt-druck	Hauptantrieb Motor-leistung	Hinteranschlag Motorleistung	Hinteranschlag Verstellbereich	Verstell-geschwindigkeit	Länge	Breite	Höhe	Gewicht	Bestell-nummer	UVP in € exkl. MwSt.
Modell	mm	mm	mm	mm	mm	1/min	Anz.	t	kW	kW	mm	mm/s	mm	mm	mm	kg		
HGD 3100x6 mm	3.100	6	4	0,05	0,8	16	14	12	11	0,75	1.000	110	3.925	2.900	2.100	7.800	**81360**	* 41.410,00
HGD 3100x8 mm	3.100	8	5	0,05	1,0	14	14	24	18,5	0,75	1.000	110	4.000	2.970	2.125	9.000	**81361**	Auf Anfrage
HGD 3100x10 mm	3.100	10	6	0,05	1,3	13	14	24	22	0,75	1.000	110	4.050	3.075	2.175	10.575	**81362**	Auf Anfrage
HGD 3100x13 mm	3.100	13	8	0,05	1,5	11	14	31	22	0,75	1.000	110	4.100	3.150	2.235	12.200	**81363**	Auf Anfrage
HGD 3100x16 mm	3.100	16	10	0,05	1,9	10	14	42	30	1,1	1.000	110	4.150	3.150	2.450	18.250	**81364**	Auf Anfrage
HGD 3100x20 mm	3.100	20	13	0,05	2,3	8	14	54	37	1,1	1.000	110	4.350	3.250	2.500	22.300	**81365**	Auf Anfrage
HGD 4100x6 mm	4.100	6	4	0,05	0,8	14	18	15	11	0,75	1.000	110	4.900	2.900	2.150	10.700	**81366**	Auf Anfrage
HGD 4100x8 mm	4.100	8	5	0,05	1,0	12	18	28	18,5	0,75	1.000	110	5.000	2.960	2.175	11.850	**81367**	Auf Anfrage
HGD 4100x10 mm	4.100	10	6	0,05	1,5	10	18	28	22	0,75	1.000	110	5.050	3.125	2.275	14.450	**81368**	Auf Anfrage
HGD 4100x13 mm	4.100	13	8	0,05	1,5	9	18	40	22	0,75	1.000	110	5.100	3.130	2.335	16.900	**81369**	Auf Anfrage
HGD 4100x16 mm	4.100	16	10	0,05	1,9	8	18	52	30	1,1	1.000	110	5.200	3.150	2.575	24.500	**81370**	Auf Anfrage

* = ELMAG-Spezialprogramm

NEUE TOP-MODELLE CE

ELMAG START-UP SERVICE

HGS-A | HGD Zubehör

NC-gesteuertes Hinteranschlagsystem für automatische Positionierung und Rückstellung über Kugelumlaufspindel

Winkelanschlag mit Skala

Einfach montierbarer Winkelanschlag für die Modelle GMR, HGS-A und HGD.

Laser-Schnittlinienanzeige

Gut sichtbare Rotlichtlaser-Projektion für die Modelle HGS-A und HGD.

Automatisches Niederhaltersystem und Schnittlinienbeleuchtung

Auflagearmlänge bis drei Meter

Lange Auflagearme für die Modelle HGS-A und HGD.

Auflagetisch mit Kugelrollen für mühelose Blechpositionierung

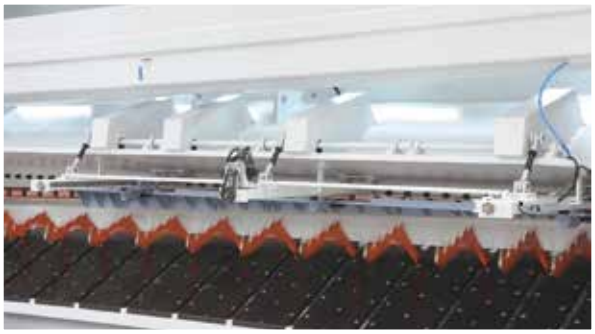

Blechhochhaltevorrichtung Typ I

Pneumatisch betätigtes Stützhebel-System mit automatischem Abwurf für die Modelle GMR, HGS-A und HGD

- Schützt vor dem Durchhängen und sichert eine hohe Schnittgenauigkeit
- Hebelsystem mit Leichtlaufrollen aus Kunststoff zur einfachen und oberflächenschonenden Blechpositionierung

Erhöhte Sicherheit - CE-Lichtschranke von SICK

HOERBIGER-Hydraulik serienmäßig

Blechhochhaltevorrichtung Typ II

Pneumatisch betätigtes Stützplatten-System mit automatischem Abwurf für die Modelle GMR, HGS-A und HGD

- Durchgehende, sehr robuste Monoblock-Platte, auch für Grobblech geeignet

TECH-INFO

Zuschnittermittlung Biegen >90°

Ermittlung des Zuschnittmaßes von Blechbiegeteilen mit Biegewinkel β größer 90° bis 165°.

Beispiel:

Blechdicke	s = 5,0 mm	
Biegeradius	R = 6,0 mm	Verhältnis R/s = 1,2
Korrekturfaktor	aus Diagramm (ca. 0,7) oder k = 0,65 + 0,5 x log(R/s) = 0,689	
Biegewinkel	β = 135°	
Ausgleichswert	v = 2 x (R + s) x tan[(180° - β)/2] - π x [(180° - β)/180] x (R + s/2 x k)	
Schenkellängen	a = 25 mm b = 20 mm	
Gestreckte Länge L	= a + b - v = 25 + 20 - 3 = 42 mm	

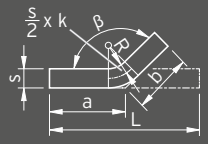

Zuschnittermittlung Biegen <90°

Ermittlung des Zuschnittmaßes von Blechbiegeteilen mit Biegewinkel β bis 90°.

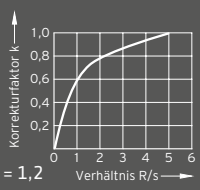

Beispiel:

Blechdicke	s = 5,0 mm	
Biegeradius	R = 6,0 mm	Verhältnis R/s = 1,2
Korrekturfaktor	aus Diagramm (ca. 0,7) oder k = 0,65 + 0,5 x log(R/s) = 0,689	
Biegewinkel	β = 60°	
Ausgleichswert	v = 2 x (R + s) - π x [(180° - β)/180] x (R + s/2 x k)	
Schenkellängen	a = 25 mm b = 20 mm	
Gestreckte Länge L	= a + b - v = 25 + 20 - 5,77 = 39,23 mm (aufgerundet 40 mm)	

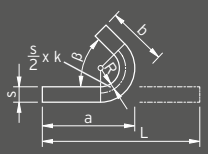

RGM
GMR
HGS-A
HGD

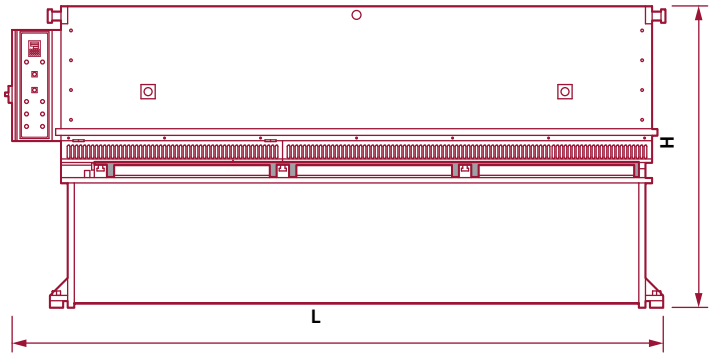

CNC HGD

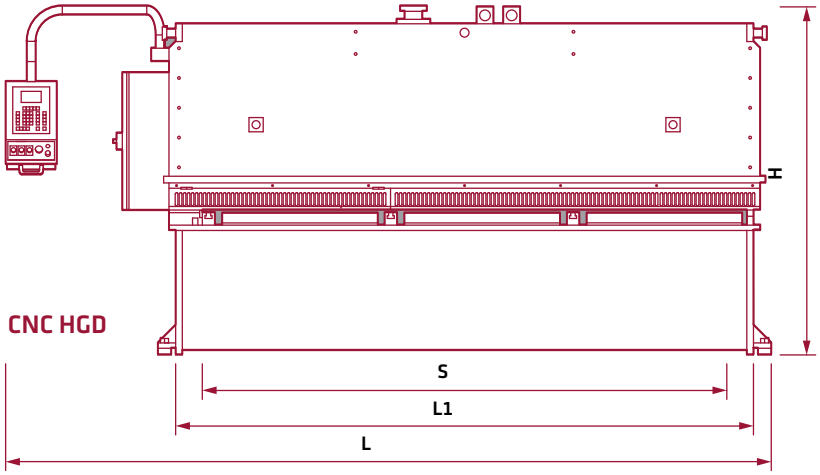

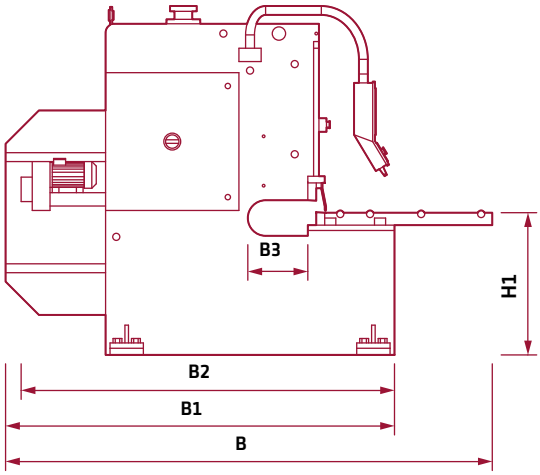

Tafelblechscheren-Abmessungen	Schnittlänge	Schnitt-winkel max.	Länge	Tischlänge	Breite	Auflagearme	Breite ohne Auflagearme	Transportbreite	Ausladung	Ausladung optional	Höhe	Tischhöhe	Öltank-volumen	Gewicht
	S		L	L1	B		B1	B2	B3		H	H1		
Modell	mm	°	mm	mm	mm	Anz.	mm	mm	mm		mm	mm	l	kg
RGM 1350x3 mm	1.350	2,4	1.890	415	1.790	2	1.380	1.400	-	-	1.240	780	-	1.300
RGM 1550x3 mm	1.550	2,1	2.080	415	1.790	2	1.380	1.400	-	-	1.250	780	-	1.550
RGM 2050x3 mm	2.050	1,6	2.580	415	1.790	3	1.380	1.400	-	-	1.250	780	-	1.800
RGM 2550x2,5 mm	2.550	1,3	3.080	415	1.790	3	1.380	1.400	-	-	1.250	780	-	1.950
GMR 1400x3 mm	1.400	2,4	2.010	1.626	2.055	2	1.600	1.450	-	-	1.250	830	-	1.280
GMR 2100x3 mm	2.100	1,6	2.710	2.326	2.050	2	1.600	1.450	-	-	1.250	830	-	1.600
GMR 2100x4 mm	2.100	1,5	2.900	2.410	2.760	2	2.265	1.830	100	-	1.510	900	-	3.580
GMR 2600x4 mm	2.600	1,5	3.400	2.910	2.760	2	2.265	1.830	100	-	1.510	900	-	4.000
HGS-A 2100x6 mm	2.100	1,2	3.000	2.415	3.010	2	2.410	2.100	-	-	1.640	800	150	4.250
HGS-A 2100x8 mm	2.100	1,5	3.025	2.435	3.040	2	2.450	2.100	-	-	1.700	800	200	5.200
HGS-A 2600x6 mm	2.600	1,2	3.500	2.900	3.010	2	2.410	2.100	-	-	1.640	800	150	5.000
HGS-A 2600x8 mm	2.600	1,5	3.525	2.935	3.040	2	2.450	2.100	-	-	1.700	800	200	6.000
HGS-A 3100x6 mm	3.100	1,2	4.000	3.400	3.010	2	2.410	2.100	-	-	1.640	800	150	5.500
HGS-A 3100x8 mm	3.100	1,5	4.025	3.435	3.040	2	2.450	2.100	-	-	1.700	800	200	6.800
HGS-A 4100x6 mm	4.100	1,2	5.000	4.430	3.010	3	2.410	2.100	-	-	1.650	800	150	7.800
HGD 3100x6 mm	3.100	1,5	3.925	3.430	2.900	2	2.315	2.100	350	500	2.100	900	150	7.800
HGD 3100x8 mm	3.100	1,5	4.000	3.480	2.970	2	2.430	2.150	350	500	2.125	900	250	9.000
HGD 3100x10 mm	3.100	2,0	4.050	3.480	3.075	2	2.500	2.270	350	500	2.175	900	260	10.575
HGD 3100x13 mm	3.100	2,0	4.100	3.530	3.150	2	2.625	2.325	350	500	2.235	900	310	12.200
HGD 3100x16 mm	3.100	2,5	4.150	3.620	3.150	2	2.625	2.360	350	500	2.450	900	500	18.250
HGD 3100x20 mm	3.100	2,5	4.350	3.690	3.250	2	2.700	2.380	350	500	2.500	900	500	22.300
HGD 4100x6 mm	4.100	1,5	4.900	4.430	2.900	3	2.315	2.100	350	500	2.150	950	150	10.700
HGD 4100x8 mm	4.100	1,5	5.000	4.480	2.960	3	2.430	2.150	350	500	2.175	950	250	11.850
HGD 4100x10 mm	4.100	2,0	5.050	4.480	3.125	3	2.570	2.275	350	500	2.275	1.000	260	14.450
HGD 4100x13 mm	4.100	2,0	5.100	4.530	3.130	3	2.670	2.350	350	500	2.335	1.000	310	16.900
HGD 4100x16 mm	4.100	2,5	5.200	4.620	3.150	3	2.610	2.360	350	500	2.575	1.000	500	24.500

* = ELMAG-Spezialprogramm

NEUE TOP-MODELLE CE | ELMAG START-UP SERVICE | Made in EU

Motorische Schwenkbiegemaschinen bis 8 mm

mm bis 8

mm bis 3.020

Optional erhältlich: Digitaldisplay

MSS-SH 2020x4

Kompakte Fertigungslösung

Die ergonomisch designten Schwenkbiegemaschinen vereinen die Vorteile von manuellen und motorisch betriebenen Geräten. Das Klemmen des Werkstücks erfolgt bei der MHSL-Serie durch einen Exzenterhebel, bei allen MSS, MSL und MSS plus Modellen, motorisch durch die seitlich angeordnete Hubspindel. Ein zusätzlicher Elektromotor sorgt für das Biegen des Bleches, wodurch eine optimale kostengünstige Lösung erreicht wird.

Die Schwenkbiegemaschinen können mit einem manuellen, oder motorischen Hinteranschlag ausgerüstet werden, was die Arbeit für den Bediener erheblich vereinfacht. Für leichte Ausrichtarbeiten bei Dünnblechen sind die Maschinen mit einer Fußbedienung ausgestattet. Diese Modelle eignen sich für die Einzelfertigung und sind im Vergleich zu den manuellen Maschinen um ein Vielfaches effizienter, zudem können Sie in allen Industriebetrieben eingesetzt werden.

Serienausstattung Modell MHSL

- Manuelle Winkeleinstellung
- Fußpedal mit Not/Halt-Funktion
- Manuelle Biegewangenverstellung (Materialstärke)
- Betriebsanleitung / CE

Serienausstattung Modell MSL

- Manuelle Winkeleinstellung
- Fußpedal mit Not/Halt-Funktion
- Manuelle Biegewangenverstellung (Materialstärke)
- Betriebsanleitung / CE

Serienausstattung Modell MSS

- Manuelle Winkeleinstellung
- Fußpedal mit Not/Halt-Funktion
- Manuelle Biegewangenverstellung (Materialstärke)
- Betriebsanleitung / CE

Serienausstattung Modell MSS plus

- Winkeleinstellung mittels Potentiometer
- Fußpedal mit Not/Halt-Funktion
- Manuelle Bombiereinrichtung
- Betriebsanleitung / CE

Manuelle Winkeleinstellung

Manuelle Winkeleinstellung mittels Potentiometer

Sonderzubehör für motorische Schwenkbiegemaschinen

- Manueller Hinteranschlag mit Zähler
- Motorisierter Hinteranschlag mit Zähler

Manueller Hinteranschlag mit Zähler

Motorisierter Hinteranschlag mit Zähler

Auswahltabelle für Schwenkbiegemaschinen

Materialstärke 400 N/mm²	Arbeitslänge in mm					
	1.000	1.250	1.500	2.000	2.500	3.000
2,5 mm				MHSL MSL		
3,0 mm	MHSL	MHSL MSL	MHSL MSL			MSS
3,5 mm	MSL				MSS	
4,0 mm				MSS		
5,0 mm			MSS			
6,0 mm						MSS plus
7,0 mm					MSS plus	
8,0 mm				MSS plus		

Auswahltabelle Segmente

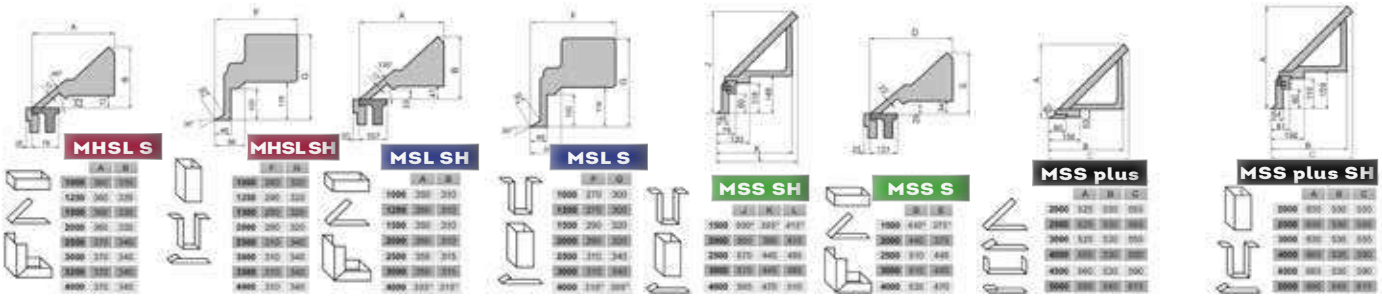

Motorische Schwenkbiegemaschinen	Biegelänge	Materialstärke 400 N/mm²	Materialstärke 600 N/mm²	Materialstärke Alu 275 N/mm²	Öffnung	Motorleistung Biegewange	Motorleistung Klemmung	Länge	Breite	Höhe	Gewicht	Bestell-nummer	UVP in € exkl. MwSt.
Modell	mm	mm	mm	mm	mm	kW	kW	mm	mm	mm	kg		
MHSL-SH 1020x3,0mm	1.020	3,0	2,0	5,0	140	1,1	-	1.950	710	1.280	860	**81155**	*13.090,00
MHSL-SH 1270x3,0mm	1.270	3,0	2,0	5,0	140	1,1	-	2.200	710	1.280	970	**81156**	* 13.390,00
MHSL-SH 1520x3,0mm	1.520	3,0	2,0	5,0	140	1,1	-	2.450	710	1.280	1.060	**81157**	* 13.740,00
MHSL-SH 2020x2,5mm	2.020	2,5	1,75	4,0	140	1,1	-	2.950	710	1.280	1.380	**81158**	* 14.195,00
MHSL-S 1020x3,0mm	1.020	3,0	2,0	5,0	140	1,1	-	1.950	710	1.280	860	**81150**	* 12.350,00
MHSL-S 1270x3,0mm	1.270	3,0	2,0	5,0	140	1,1	-	2.200	710	1.280	970	**81151**	* 12.860,00
MHSL-S 1520x3,0mm	1.520	3,0	2,0	5,0	140	1,1	-	2.450	710	1.280	1.060	**81152**	* 13.450,00
MHSL-S 2020x2,5mm	2.020	2,5	1,75	4,0	140	1,1	-	2.950	710	1.280	1.380	**81153**	* 13.920,00
MSL-SH 1020x3,5mm	1.020	3,5	2,0	5,0	140	1,1	0,75	1.950	800	1.200	1.360	**81175**	* 21.290,00
MSL-SH 1270x3,0mm	1.270	3,0	2,0	5,0	140	1,1	0,75	2.200	800	1.200	1.470	**81176**	* 22.430,00
MSL-SH 1520x3,0mm	1.520	3,0	2,0	4,5	140	1,1	0,75	2.450	800	1.200	1.580	**81177**	* 23.300,00
MSL-SH 2020x2,5mm	2.020	2,0	1,5	4,0	140	1,1	0,75	2.950	800	1.200	1.760	**81178**	* 24.250,00
MSL-S 1020x3,5mm	1.020	3,5	2,0	5,0	140	1,1	0,75	1.950	800	1.200	1.360	**81170**	* 20.530,00
MSL-S 1270x3,0mm	1.270	3,0	2,0	5,0	140	1,1	0,75	2.200	800	1.200	1.470	**81171**	* 21.850,00
MSL-S 1520x3,0mm	1.520	3,0	2,0	4,5	140	1,1	0,75	2.450	800	1.200	1.580	**81172**	* 22.690,00
MSL-S 2020x2,5mm	2.020	2,5	1,5	4,0	140	1,1	0,75	2.950	800	1.200	1.760	**81173**	* 23.380,00
MSS-SH 1520x5,0mm	1.520	5,0	3,0	6,0	90	4,0	1,1	2.620	1.150	1.660	3.350	**81160**	*37.160,00
MSS-SH 2020x4,0mm	2.020	4,0	2,5	6,0	90	4,0	1,1	3.120	1.150	1.660	3.900	**81161**	* 38.220,00
MSS-SH 2520x3,5mm	2.520	3,5	2,2	5,0	90	4,0	1,1	3.620	1.150	1.660	4.500	**81162**	* 39.550,00
MSS-SH 3020x3,0mm	3.020	3,0	2,0	4,5	90	4,0	1,1	4.120	1.150	1.660	5.200	**81163**	* 41.475,00
MSS-S 1520x5,0mm	1.520	5,0	3,0	6,0	90	4,0	1,1	2.620	1.150	1.660	3.350	**81165**	* 36.060,00
MSS-S 2020x4,0mm	2.020	4,0	2,5	6,0	90	4,0	1,1	3.120	1.150	1.660	3.900	**81166**	* 41.220,00
MSS-S 2520x3,5mm	2.520	3,5	2,2	5,0	90	4,0	1,1	3.620	1.150	1.660	4.500	**81167**	* 38.150,00
MSS-S 3020x3,0mm	3.020	3,0	2,0	4,5	90	4,0	1,1	4.120	1.150	1.660	5.200	**81168**	* 40.210,00
MSS Plus SH 2020x8,0mm	2.020	8,0	5,0	10,0	240	2 x 4,0	4,0	3.520	1.300	1.750	5.350	**81185**	* 64.205,00
MSS Plus SH 2520x7,0mm	2.520	7,0	4,2	8,0	240	2 x 4,0	4,0	4.020	1.300	1.750	6.080	**81186**	* 68.930,00
MSS Plus SH 3020x6,0mm	3.020	6,0	3,5	7,0	240	2 x 4,0	4,0	4.520	1.300	1.750	6.950	**81187**	* 75.170,00
MSS Plus 2020x8,0mm	2.020	8,0	5,0	10,0	240	2 x 4,0	4,0	3.520	1.300	1.750	5.350	**81180**	* 60.580,00
MSS Plus 2520x7,0mm	2.520	7,0	4,2	8,0	240	2 x 4,0	4,0	4.020	1.300	1.750	6.080	**81181**	* 66.430,00
MSS Plus 3020x6,0mm	3.020	6,0	3,5	7,0	240	2 x 4,0	4,0	4.520	1.300	1.750	6.950	**81182**	* 72.410,00

* = ELMAG-Spezialprogramm

NEUE TOP-MODELLE CE

ELMAG START-UP SERVICE

ECO BEND - Wirtschaftlich Kanten mit 3 Achsen

t

80
120
160
200

mm

2.600
3.100
4.100

ECO BEND 3100

Einsatzbeispiele

- Maschinenbau ✔
- Schaltschrankbau ✔
- KFZ-Werkstätten ✔
- Karosseriebau ✔
- Schlossereien ✔
- Spenglereien ✔
- Installateure ✔
- Isolierbetriebe ✔
- Fassadenbau ✔
- Lehrwerkstätten ✔

Wirtschaftlich Abkanten

Für eine ökonomisch günstige Produktion der meisten Abkantteile genügt eine leichte und präzise Abkantpresse mit drei automatischen Antriebsachsen. Die hydraulischen Vertikalachsen (Y1, Y2) müssen genau synchronisiert sein und der Hinteranschlag (X) sollte mit einem schnellen Elektroantrieb und präzisen Kugelumlaufspindeln ausgestattet sein.

Biegeleistung maßgeschneidert

Je länger die Abkantteile sind, umso größer muss die Biegeleistung sein. ECO BEND-Modelle werden mit einer Biegeleistung von 80 bis 200 Tonnen angeboten. Mit einer Biegelänge von 2.600 bis 4.100 mm decken sie den Bedarf von vielen Metallverarbeitungsbetrieben ab. Kräftige Antriebsaggregate mit einer Leistung von 5,5 bis 11,0 kW bieten ausreichend Power für den seriellen Dauereinsatz.

Präzision wie Großmodelle

Mit einer Synchronisationstoleranz (Y1, Y2) und einer Linearführungstoleranz des Hinteranschlags (X) von jeweils nur ± 0,01 mm erfüllen ECO BEND-Modelle höchste Ansprüche an die Parallelität der Biegewerkzeuge und an eine genaue Werkstückspositionierung.

CNC-gesteuert

An der schwenkbar angebrachten CNC-Steuerung ER 70 erfolgt sehr einfach und rasch die Programmierung der Vertikalachsen und des Hinteranschlags. Besonders zeitsparend wirken 99 Biegeschrittwiederholungen bei Serien und die automatische Achsenpositionierung.

Hohe Produktsicherheit

CE-Sicherheitseinrichtungen wie Seitenschutze, Seitenspaltabdeckungen und eine Lichtschranke an der Maschinenrückseite bieten optimale Sicherheit. Weitere Sicherheitseinrichtungen sind als Sonderzubehör erhältlich.

Bombierung möglich

Eine manuelle oder motorische Bombiereinrichtung zur Vorspannung des Unterwerkzeugs bei sehr hoher Biegeleistung ist als Sonderzubehör erhältlich.

Oberwerkzeughalterung mit Schnellwechselsystem

Präzise Positionierung des Hinteranschlags durch Kugelumlaufspindeln

Leistungsdaten ECO BEND

- Biegeleistung 80 bis 200 Tonnen
- Biegelänge 2.600 bis 4.100 mm
- 3 Achsen Y1, Y2 und X
- Hohe Antriebsleistung ab 5,5 bis 11,0 kW

Hohe Qualitätsstandards

- Robuste Industrie-Modelle aus modernster Fertigung mit hoher Kantgenauigkeit
- Geschweißte, sehr stabile und spannungsfreie Monoblock-Stahlkonstruktion mit sehr guter Schwingungsdämpfung und hoher Zugfestigkeit zur Aufnahme des Biegemoments
- Hochwertiges BOSCH-REXROTH oder HOERBIGER Hydrauliksystem
- Präzise Proportionalventil-Technologie
- CNC-Linearmaßstäbe, Synchronisationstoleranz ± 0,01 mm
- CNC-Steuerung ER 70 mit 2D-Grafikdisplay und Biegesimulation
- Automatische Positionierung der Y-Achsen
- X-Achse-Hinteranschlagsystem mit AC-Motor/Kugelumlaufspindel
- Präzise einstellbare Hinteranschlagparallelität
- Linearführungstoleranz der Hinteranschläge ± 0,01 mm
- Biegewerkzeuge aus hochlegiertem, gehärtetem Spezialstahl
- Ausladung 250 mm
- Schaltschrank mit Kühlsystem, SIEMENS Elektrikkomponenten

CE-Sicherheitseinrichtungen

- Installierte Sicherheit durch Seitenspaltabdeckungen
- Lichtschranke an der Maschinenrückseite
- Not-Aus-Taster an der Steuereinheit und am Fußauslöser

Einfaches Handling

- Oberwerkzeughalterung mit Schnellwechselsystem
- Oberwerkzeugsegmente einfach austauschbar
- Unterwerkzeug mit vier V-Biegekanälen
- Ergonomisches, drehbares Steuerungspanel
- Zwei Auflagearme mit T-Nut, fünf Verstellpositionen
- Mobiler Fußauslöser

CNC-Steuerung ER 70

- Programmierbare Achsen Y1, Y2 und X
- Automatische Positionierung der Y-Achsen
- Positionsberechnung der X-Achse nach Abmessung und Biegereihenfolge
- Biegereihenfolge frei programmierbar
- 99 Biegeschrittwiederholungen
- Biegesimulation / Kollisionsprüfung in 2D
- Ober- und Unterwerkzeugprogrammierung für 30 Stempel und 60 Matrizen
- Abmessungs-, Radien-, Biegeberechnung
- Speicherplatz ca. 999 Biegeprogramme
- LCD-Farbdisplay, Membrantasten
- 2 USB-Ports für Datenübertragung, Tastatur/Maus

ECO BEND Sonderzubehör	
Bombierung manuell	☐
Bombierung motorisch	☐
SICK Frontlichtschranke	☐
SICK V4000 Kamera-Schutzsystem	☐
DFS Laser-Lichtschranke	☐
AKAS Laser-Schutzsystem	☐
Ölkühler (Hochlastbetrieb)	☐
Ölheizung (Kältebetrieb)	☐
Hinteranschlag zusätzlich	☐
Fußauslöser zusätzlich	☐

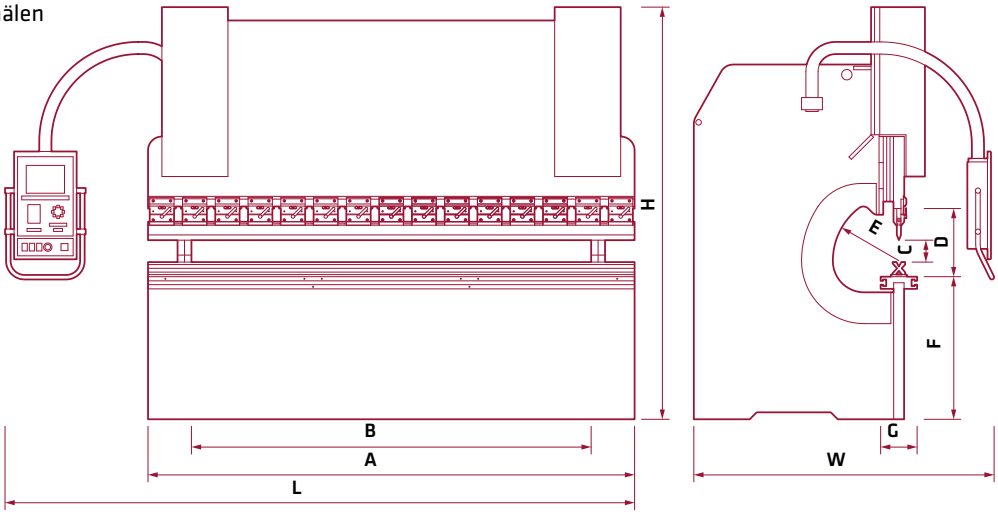

Hydraulische Abkantpresse ECO BEND	Biegelänge	Biegeleistung	Eilgang Y-Achse	Geschwindigkeit Y-Achse	Rückzug Y-Achse	Verfahrweg X-Achse	Geschwindigkeit X-Achse AC-Motor	Hinteranschläge	Auflagearme	Motorleistung	Säulenabstand	Hub	Einbauhöhe	Ausladung	Tischhöhe	Tischbreite	Länge	Höhe	Breite	Öltank-volumen	Gewicht	Bestell-nummer	UVP in € exkl. MwSt.
	A		Standard								B	C	D	E	F	G	L	H	W				
Modell	mm	t	mm/s			mm	mm/s	Anzahl		kW	mm	mm	mm	mm	mm	mm	mm	mm	mm	l	kg		
ECO BEND 2600-80	2.600	80	90	7,5	60	500	230	2	2	5,5	1.600	160	380	250	800	90	3.750	2.300	1.950	150	4.557	**81700**	* 49.845,00
ECO BEND 3100-80	3.100	80	90	7,5	60	500	230	2	2	5,5	2.050	160	380	250	800	90	4.250	2.300	1.950	150	4.893	**81702**	Auf Anfrage
ECO BEND 3100-120	3.100	120	90	7,5	65	500	230	2	2	7,5	2.050	160	385	250	800	90	4.250	2.325	1.900	150	5.550	**81703**	Auf Anfrage
ECO BEND 3100-160	3.100	160	90	6,1	60	500	230	2	2	7,5	2.050	160	395	250	800	90	4.250	2.500	1.900	150	6.500	**81704**	Auf Anfrage
ECO BEND 3100-200	3.100	200	100	7,0	75	500	230	2	2	11,0	2.050	180	415	250	800	200	4.450	2.650	2.050	200	8.050	**81705**	Auf Anfrage
ECO BEND 4100-160	4.100	160	90	6,1	60	500	230	2	2	7,5	3.100	160	395	250	800	90	5.050	2.500	1.900	150	8.030	**81706**	Auf Anfrage
ECO BEND 4100-200	4.100	200	100	7,0	75	500	230	2	2	11,0	3.100	180	415	250	800	200	5.150	2.650	2.050	200	9.816	**81707**	Auf Anfrage

* = ELMAG-Spezialprogramm

NEUE TOP-MODELLE CE

ELMAG START-UP SERVICE

CNC HAP - Synchronisierte hydraulische Abkantpressen mit 3-4 Achsen

t bis 400

mm bis 4.100

CNC HAP 3100-120

Standard:
Präzises Hinteranschlagsystem der X-Achse mit AC-Antrieb

Von extraleicht bis schwer

CNC HAP Abkantpressen bieten je nach Modell eine Biegeleistung von 40 bis 400 Tonnen und eine Biegelänge von 1.270 bis 4.100 mm.

Höchste Maßhaltigkeit

CNC HAP Abkantpressen sind Hochleistungsmaschinen mit präziser Synchronisations- und Proportionalventil-Technologie. Sie erfüllen höchste Ansprüche an die Parallelität der Biegewerkzeuge und bieten eine sehr hohe Maßhaltigkeit. Die Synchronisations- und Linearführungstoleranz der Maschinenachsen beträgt nur ± 0,01 mm.

Schnelle X-Achse, R möglich

CNC HAP-Modelle kommen serienmäßig mit drei automatisch angesteuerten Achsen. Die Positionierung der Vertikalachsen (Y1, Y2) erfolgt hydraulisch. Der Hinteranschlag (X) wird durch einen Elektromotor mit einer Geschwindigkeit von 230 mm/s versetzt. Zwei präzise Kugelumlaufspindeln sorgen für eine sehr genaue Positionierung. Optional ist eine vierte Maschinenachse (R) mit schnell laufendem Servoantrieb erhältlich.

CNC-Steuerung ER 70

Dank moderner Steuerungstechnik sind CNC HAP-Modelle sehr einfach bedienbar. 999 Biegeprogramme und 99 Biegeschrittwiederholungen ermöglichen eine rasche und flexible Einzelteil- und Serienproduktion.

Einzelmodelle mit Bombierung

Einzelne CNC HAP-Modelle sind zur Korrektur von Winkelabweichungen mit einer manuell oder motorisch einstellbaren Bombiereinrichtung ausgestattet. Sonderzubehör wie z.B. Spezial-Biegewerkzeuge, pneumatische oder hydraulische Klemmsysteme etc. ermöglichen eine Erweiterung der Produktfunktionen.

CNC-Steuerung ER 70

- Programmierbare Achsen Y1, Y2, X, R
- Automatische Positionierung der Y-Achsen
- Positionsberechnung der X- und R-Achsen nach Abmessung und Biegereihenfolge
- Biegereihenfolge frei programmierbar
- 99 Biegeschrittwiederholungen
- Biegesimulation / Kollisionsprüfung in 2D
- Ober- und Unterwerkzeugprogrammierung für 30 Stempel und 60 Matrizen
- Abmessungs-, Radien-, Biegeberechnung
- Speicherplatz ca. 999 Biegeprogramme
- LCD-Farbdisplay, Membrantasten
- 2 USB-Ports für Datenübertragung, Tastatur/Maus

TECH-INFO

Synchronisierte Abkantpressen

Für eine präzise und durchgehend winkelgenaue Kantung ist ein gleichmäßig paralleles Absenken des Oberwerkzeugs erforderlich. Dies erfolgt durch zwei Hydraulikzylinder Y1 und Y2, deren Hub synchronisiert sein muss. Bei Abkantpressen von ELMAG® wird die Synchronisation der Y-Achsen mittels hochpräziser CNC-Linearmaßstäbe und CNC-gesteuerter Proportionalventile realisiert. Die Synchronisationstoleranz beträgt lediglich ± 0,01 mm.

Leistungsdaten CNC HAP

- Biegeleistungsmodelle von 40 bis 600 Tonnen
- Biegelängenmodelle von 1.270 bis 6.100 mm
- Ausladung je nach Modell von 250 bis 510 mm
- Hohe Antriebsleistung, je nach Modell ab 4 bis 37 kW
- 3 Achsen Standard Y1/Y2 hydraulisch, X mit AC-Antrieb
- 4 Achsen optional Y1/Y2 hydraulisch, X/R mit Servoantrieb

Hohe Qualitätsstandards

- Robuste Industrie-Modelle mit hoher Kantgenauigkeit aus modernster Fertigung
- Geschweißte, spannungsfreie Monoblock-Stahlkonstruktion mit sehr guter Schwingungsdämpfung
- S275-Material mit sehr hoher Zugfestigkeit
- Hochwertiges BOSCH-REXROTH oder HOERBIGER Hydrauliksystem mit präziser Proportionalventil-Technologie
- Leistungsstarke Hydraulikzylinder, gehont und verchromt
- CNC-Steuerung ER 70 mit 2D-Grafikdisplay und Biegesimulation
- Y1/Y2: CNC-gesteuerte Vertikalachsen mit automatischer Positionierung an Linearmaßstäben, Synchronisationstoleranz ± 0,01 mm
- X: CNC-gesteuerter Hinteranschlag, AC-Antrieb mit Kugelumlaufspindel, Linearführungstoleranz der Hinteranschlagfinger ± 0,01 mm
- Biegewerkzeug aus hochlegiertem, gehärtetem Spezialstahl
- Einzelmodelle mit Bombiereinrichtung, siehe Tabelle S. 20/21
- Schaltschrank mit Kühlsystem, SIEMENS Elektrikkomponenten

Oberwerkzeughalterung mit Schnellwechselsystem

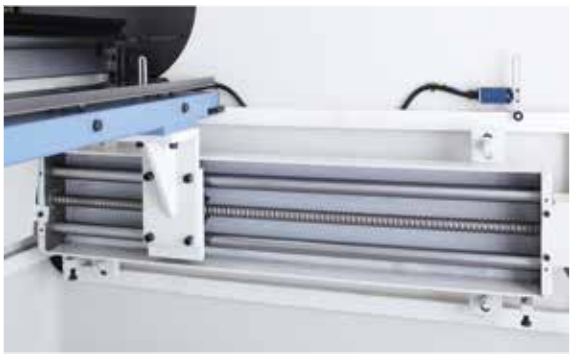
X-Achse: Positionierung über Kugelumlaufspindel

CE-Sicherheitseinrichtungen

- Installierte Sicherheit durch Seitenspaltabdeckung
- Lichtschranke an der Maschinenrückseite
- Not-Aus-Taster an der Steuereinheit und an der Bediensäule

Einfaches Handling

- Oberwerkzeughalterung mit PROMECAM-Schnellwechselsystem
- Oberwerkzeug aus einfach austauschbaren Standardsegmenten 835 mm
- Unterwerkzeug 60x60 mm mit vier V-Biegekanälen
- Ergonomisches, schwenkbares Steuerungspanel CNC HAP
- Verstellbare Auflagearme mit Lineal und T-Nut
- Mobile Bediensäule mit Fußauslöser

Heidenhain-Galsmessstäbe serienmäßig

Rasch verstellbare Auflagearme mit Lineal und T-Nut

Rückseite: Lichtschranke mit Prüfeinrichtung

ABKANTEN

CNC HAP Serienausstattung	
Oberwerkzeug-Segmente 835 mm, Spezialstahl gehärtet	■
Unterwerkzeug 60x60, vier Biegekanäle, Spezialstahl gehärtet	■
Oberwerkzeughalterung mit PROMECAM-Schnellwechselsystem	■
CNC-Linearmaßstäbe Y1/Y2	■
CNC-gesteuerter Hinteranschlag, X-Achse mit AC-Antrieb	■
Einzelmodelle mit Bombiereinrichtung, siehe Tabelle S. 20/21	■
CE-Sicherheitseinrichtungen	■
Auflagearme mit Lineal und T-Nut	■
Schwenkbares Steuerungspanel DELEM ER 70	■
CNC-Steuerung ER 70	■
Mobile Bediensäule mit Fußauslöser und Not-Aus-Taster	■
Betriebsanleitung / CE	■
CNC HAP Sonderzubehör	
Bombierung WILA manuell	□
CNC-Bombierung WILA motorisch, Berechnung nach Druckkraft	□
Dynamischer Zweiachsen-Hinteranschlag X/R mit Servoantrieb	□
Ober- und Unterwerkzeug-Klemmsystem hydraulisch	□
Oberwerkzeug-Klemmsystem pneumatisch	□
Ober- und Unterwerkzeuge WILA	□
Lichtschranke AKAS Laser Safe	□
Ausladung Sonderausführung auf Anfrage	□
CNC-Steuerung DA-58T-Touch	□

Sonderzubehör: CNC-Steuerung DA-58T-Touch

CNC-Steuerung DA-58T-Touch

- 2D grafische Touch-Screen-Programmierung
- 15“ Farb-TFT mit hoher Auflösung
- Biegefolgeberechnung
- Bombierungsregelung
- Servo- und Frequenzwandler-Steuerung
- Avancierte Algorithmen zur Y-Achsensteuerung für Ventile mit geschlossenem oder offenem Kreis
- USB-, Peripherie-Schnittstelle
- Profile-58TL Offline-Software

* = ELMAG-Spezialprogramm

CNC HAP - Sonderzubehör

Bombierung WILA manuell

- Bombiereinrichtung für präzise, manuelle Vorspannung des Unterwerkzeugs
- Einstellung mittels zentral angeordneter Handkurbel
- Durchgehend gleicher Biegewinkel

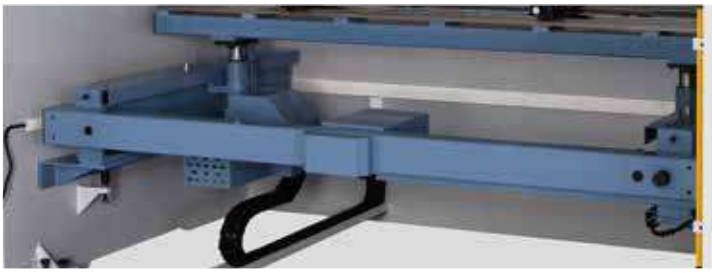

Dynamischer Zweiachsen-Hinteranschlag X/R

- Hinteranschlagsystem für X- und R-Achse mit AC-Servomotoren
- Hohe Antriebsgeschwindigkeiten, X-Achse 350 mm/s, R-Achse 180 mm/s
- Verfahrweg R-Achse 250 mm

Klemmsystem pneumatisch

WILA Abkantwerkzeuge

Lichtschranke Laser Safe

Oberwerkzeug-Klemmsystem pneumatisch

- Zentrales Öffnen und Schließen der Oberwerkzeughalter
- Gleichmäßig hoher Anpressdruck
- Hohe Werkzeugstabilität und Sicherheit
- Ideal für raschen und präzisen Oberwerkzeugwechsel

Ober- und Unterwerkzeug-Klemmsystem hydraulisch

- Zentrales Öffnen und Schließen der Ober- und Unterwerkzeughalter
- Sehr hoher, gleichmäßiger Anpressdruck
- Höchste Werkzeugstabilität und Sicherheit
- Ideal für raschen und präzisen Werkzeugwechsel

Ober- und Unterwerkzeuge WILA

- Spezial-Abkantwerkzeuge und Werkzeugsysteme auf Anfrage verfügbar

Lichtschranke AKAS Laser Safe

- CE-konforme Schutzausrüstung
- Bei Unterbrechung der Lichtschranke Deaktivierung der Kantfunktion

Ausladung Sonderausführung

Modelle mit vergrößerter Ausladung zur Bearbeitung von Großformaten sind auf Anfrage lieferbar.

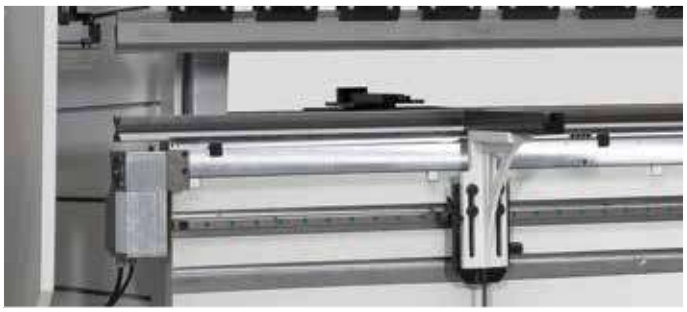

CNC-Bombierung WILA motorisch

- CNC-gesteuerte Bombiereinrichtung für präzise, motorische Vorspannung des Unterwerkzeugs
- Automatische Berechnung und Einstellung der Vorspannung nach Druckkraft
- Gleichmäßig präziser Biegewinkel
- Kräftiger Stellmotor

HOERBIGER-Hydraulik serienmäßig

Hydraulische Abkantpresse CNC HAP 3 - 4 Achsen	Biegelänge	Biegeleistung max.	Bombierung WILA manuell	CNC-Bombierung WILA motorisch	Geschwindigkeit X-Achse Servoantrieb	Verfahrweg R-Achse	Geschwindigkeit R-Achse Servoantrieb
	A		Sonderzubehör				
Modell	mm	t			mm/s	mm	mm/s
CNC HAP 1270x40t	1.270	40	-	-	230	250	180
CNC HAP 2100x40t	2.100	40	□	□	230	250	180
CNC HAP 2600x60t	2.600	60	□	□	230	250	180
CNC HAP 2600x135t	2.600	135	□	□	230	250	180
CNC HAP 3100x100t	3.100	100	□	□	230	250	180
CNC HAP 3100x135t	3.100	135	□	□	230	250	180
CNC HAP 3100x175t	3.100	175	□	□	230	250	180
CNC HAP 3100x220t	3.100	220	□	□	230	250	180
CNC HAP 3100x260t	3.100	260	-	□	230	250	180
CNC HAP 3100x320t	3.100	320	-	□	230	250	180
CNC HAP 3100x400t	3.100	400	-	-	230	250	180
CNC HAP 3760x175t	3.760	175	□	□	230	250	180
CNC HAP 3760x220t	3.760	220	□	□	230	250	180
CNC HAP 3760x320t	3.760	320	-	□	230	250	180
CNC HAP 4100x135t	4.100	135	□	□	230	250	180
CNC HAP 4100x175t	4.100	175	□	□	230	250	180
CNC HAP 4100x220t	4.100	220	□	□	230	250	180
CNC HAP 4100x260t	4.100	260	-	□	230	250	180
CNC HAP 4100x320t	4.100	320	-	□	230	250	180
CNC HAP 4100x400t	4.100	400	-	-	230	250	180
CNC HAP 6100x600t	6.100	600	-	□	230	250	180

Größere Maschinenmodelle auf Anfrage erhältlich.

TECH-INFO

Kapazität von Abkantpressen

Für die Auswahl einer Abkantpresse ist eine realistische Abschätzung der zu erwartenden max. Werkstücksgrößen erforderlich.

Nachfolgende Tabelle zeigt Richtwerte für Werkstücke aus Stahl mit einer Zugfestigkeit von 42 kg/mm².

Gezeigt wird die erforderliche Biegeleistung in Tonnen je Meter Werkstückslänge.

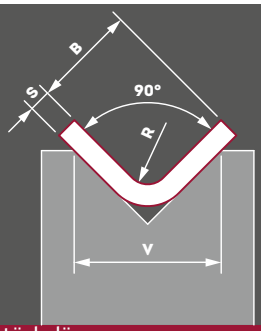

Abmessungen und Technikdaten

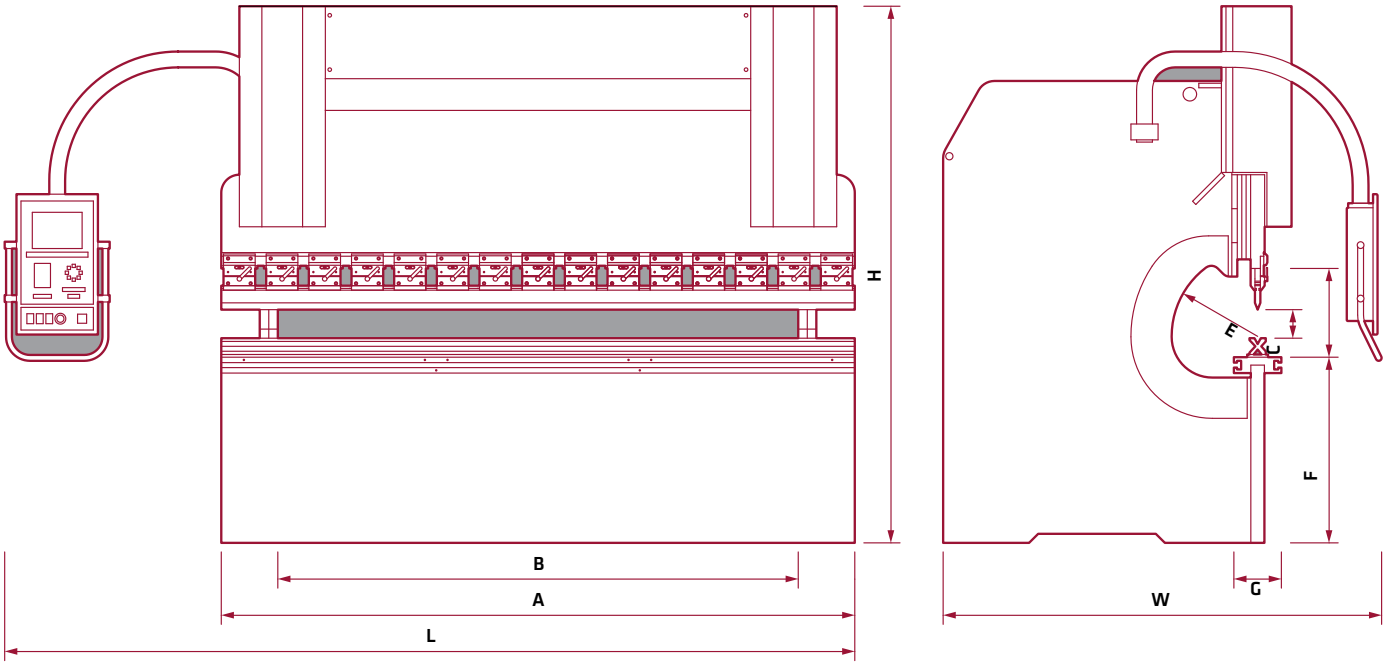

Bombierung WILA manuell	CNC-Bombierung WILA motorisch	Eilgang Y-Achse	Geschwindigkeit Y-Achse *	Rückzug Y-Achse	Verfahrweg X-Achse	Geschwindigkeit X-Achse AC-Antrieb	Hinteranschläge	Auflagearme	Motorleistung	Säulenabstand	Hub	Einbauhöhe	Ausladung	Tischhöhe	Tischbreite	Länge	Höhe	Breite	Öltankvolumen	Gewicht	Bestell-nummer	UVP in € exkl. MwSt.
Standard										B	C	D	E	F	G	L	H	W				
		mm/s			mm	mm/s	Anz.		kW	mm	mm	mm	mm	mm	mm	mm	mm	mm	l	kg		
-	-	140	17,0	170	800	230	2	2	5,5	1.050	170	387	350	850	90	2.150	2.300	1.650	80	3.050	**81505**	* 44.405,00
-	-	140	17,0	170	800	230	2	2	5,5	1.700	170	387	350	850	90	2.900	2.300	1.650	80	3.950	**81506**	Auf Anfrage
-	-	200	14,0	165	800	230	2	2	7,5	2.200	275	530	410	900	90	3.750	2.750	1.960	150	6.050	**81507**	Auf Anfrage
-	-	160	10,0	120	800	230	2	2	11,0	2.200	275	550	410	900	90	3.750	2.800	2.050	200	8.250	**81508**	Auf Anfrage
-	-	200	9,5	155	800	230	2	2	7,5	2.600	275	530	410	900	90	4.250	2.800	1.950	150	7.450	**81509**	Auf Anfrage
-	-	200	10,0	120	800	230	2	2	11,0	2.600	275	550	410	900	90	4.250	2.800	2.050	200	8.650	**81510**	Auf Anfrage
-	-	180	10,0	135	800	230	2	2	15,0	2.600	275	550	410	900	90	4.250	2.800	2.150	200	9.450	**81511**	Auf Anfrage
-	-	180	11,0	160	800	230	2	2	18,5	2.600	275	550	410	900	200	4.550	2.850	2.250	300	11.500	**81512**	Auf Anfrage
■	-	140	11,0	135	800	230	2	2	22,0	2.600	275	550	410	900	220	4.550	2.900	2.350	300	15.000	**81513**	Auf Anfrage
■	-	140	10,5	150	800	230	2	2	30,0	2.600	375	650	410	900	240	4.550	3.200	2.450	400	16.800	**81514**	Auf Anfrage
-	■	110	8,4	130	1.000	230	2	2	30,0	2.550	375	650	510	1.000	240	4.550	3.470	2.650	400	20.840	**81515**	Auf Anfrage
-	-	180	10,0	135	800	230	2	2	15,0	3.250	275	550	410	900	90	4.900	2.800	2.150	200	10.950	**81516**	Auf Anfrage
-	-	180	11,0	160	800	230	2	2	18,5	3.250	275	550	410	900	160	5.100	2.900	2.250	300	12.600	**81517**	Auf Anfrage
■	-	140	10,5	150	800	230	2	2	30,0	3.250	375	650	410	900	220	5.100	3.150	2.450	400	20.000	**81518**	Auf Anfrage
-	-	200	10,0	120	800	230	2	2	11,0	3.600	275	550	410	900	90	5.100	2.800	2.100	200	10.650	**81519**	Auf Anfrage
-	-	180	10,0	135	800	230	2	2	15,0	3.600	275	550	410	900	90	5.100	2.850	2.150	200	11.950	**81520**	Auf Anfrage
-	-	180	11,0	160	800	230	2	2	18,5	3.600	275	550	410	900	160	5.150	3.000	2.250	300	13.800	**81521**	Auf Anfrage
■	-	140	11,0	135	800	230	2	2	22,0	3.600	275	550	410	900	200	5.150	3.000	2.350	300	16.700	**81522**	Auf Anfrage
■	-	140	10,5	150	800	230	2	2	30,0	3.600	375	650	410	900	220	5.350	3.150	2.450	400	21.750	**81523**	Auf Anfrage
-	■	110	8,4	130	1.000	230	2	2	30,0	3.550	375	650	510	1.000	240	5.450	3.470	2.650	400	26.330	**81524**	Auf Anfrage
-	■	80	8,3	75	1.000	230	4	2	37,0	5.100	375	675	510	900	350	7.900	3.900	2.900	500	47.900	**81529**	Auf Anfrage

* = Arbeitsgeschwindigkeitsbegrenzung auf 10 mm/s bei CE-konformen Maschinen gemäß EN 12622.

Biegeleistungsdaten für Stahl, Zugfestigkeit 42 kg/mm² [ca. 420 N/mm²] 1)

S [mm]	V	4	5	6	8	10	12	16	20	25	32	40	50	63	80	100	125	160	200	250
	B	3	3,5	4	5,5	6,5	8	10,5	13	16,5	21	26	32,5	41	52	65	81,5	104	130	163
	R	0,5	0,7	0,8	1	1,3	1,5	2	2,5	3,2	4,4	5	6,5	8	10	12	15	20	25	37
0,6	Erf. Biegeleistung [t] je [m]	6	5	3	2															
0,8		12	9	7	5	4														
1,0			15	11	8	6	5													
1,2				18	12	9	7	5												
1,5					21	15	12	8	6											
2,0						30	23	16	12	9										
2,5							39	27	20	14	11									
3,0								43	31	23	16	12								
4,0									60	44	32	23	18							
5,0										76	54	39	29	22						
6,0											85	62	45	33	25					
8,0												121	88	70	46	35				
10,0													151	109	79	58	44			
12,0														173	124	91	66	50		
15,0															213	155	113	81	62	
20,0																302	220	158	115	89
25,0																	378	269	197	144

Umrechnungsfaktoren 1)

Werkstoff	Biegewinkel	B	Zugfestigkeit		Biegeradius
	°	mm	kg/mm²	N/mm²	mm
Aluminium	30°	Bx1,6	20	200	Rx0,8
	60°	Bx1,1			
Stahl	90°	Bx1,0	42	420	Rx1,0
	120°	Bx0,9			
Edelstahl (Inox)	150°	Bx0,7	70	700	Rx1,4

S Blechstärke des Werkstücks
V V-Gesenkbreite des Unterwerkzeugs
B Innenschenkellänge des Werkstücks
R Innenbiegeradius des Werkstücks

1) = Die Biegeleistung kann von weiteren Faktoren abhängen. Alle Tabellenangaben sind daher Richtwerte ohne Gewähr.

NEUE TOP-MODELLE CE

ELMAG START-UP SERVICE

Hydraulische Biegepresse PREMIUM EHB 28 - POWER PRESS

t 28

mm 200x10

PREMIUM EHB 28 - POWER PRESS

- Die horizontale Biegepresse ist eine universelle Hydraulikpresse, die speziell zur Durchführung von Biege-, Profil- und Richtarbeiten konzipiert wurde.
- Das Hydrauliksystem kann mit Hilfe der Druck- und Durchflussventile reguliert werden, welche die Presskraft und die Geschwindigkeit der Presse beeinflussen.
- Das übersichtliche Bedienpanel dient zur Bedienung der Anzeige des Kolbenhubes und zur Auswahl zwischen manueller oder automatischen Bedienung, und ist auch mit einem eingebauten Speicher für bis zu 4 verschiedenen Programmen ausgestattet.

PREMIUM EHB 28

Übersichtliches Bedienpanel
für Betriebsmodus Manuell und Automatik und Speicher für 4 verschiedene Programme

Winkelskalierung auf dem Arbeitstisch

Arbeitsstempel inkl. 4-fach Matrize
Serienausstattung: 85° Matrize, 16/22/35/50 mm

Hydraulische Biegepresse		PREMIUM EHB 28
Technikdaten		
Pressleistung max.	t	28
Biegeleistung Flachstahl	mm	200x10
Motorleistung	kW	4
Kolbenhub	mm	180
Kolben-Ø	mm	130
Arbeitsgeschwindigkeit min/max	mm/sec	2/9,8
Rückzuggeschwindigkeit	mm/sec	20
Höchstdruck	bar	200
Tischgröße	mm	300x550
Netzanschluss	V/Hz	400/50-60
Länge	mm	1.150
Breite	mm	750
Höhe	mm	1.103
Gewicht	kg	650
Serienausstattung		
Überlast-Sicherheitsventil		■
Pressdruckmanometer		■
Schaltventil Auf/Ab		■
Zylinderkolben verchromt		■
Pressentisch mit Absteckbolzen		■
Betriebsanleitung / CE		■
Bestelldaten		
Bestellnummer		**81453**
UVP in € exkl. MwSt.		* 15.430,00

NEUE TOP-MODELLE CE | ELMAG START-UP SERVICE | Made in EU

ELMAG Powered by Quality

PROFI-Exzenter-Stanzmaschine PREMIUM PES 10/4

mm
4

Eckenkeilförmige Stanze

Keilförmige Stanze

Rohrschneider für senkrechte Rohre 3/4“, 1“, 1 1/4“, 1 1/2“

Schlitzlochstanze

Eckenrundungsstanze
Radius: 10, 15, 20, 28 mm

Eckenschneider
max. 80x80 mm

PREMIUM PES 10/4

PREMIUM PES 10/4

- Die PREMIUM PES 10/4 ist eine Stanzmaschine, die speziell zum Verformen von Material durch Stanzen und Schneiden konzipiert ist
- Sie kann zum Bearbeiten von bis zu 4 mm Stärke verwendet werden
- Bedienung erfolgt über ein elektrisches Fußpedal
- Die Maschine kann mit 6 verschiedenen Stanzwerkzeugen geliefert werden:
  - Eckenkeilförmige Stanze
  - Keilförmige Stanze
  - Rohrschneider für senkrechte Rohre
  - Schlitzlochstanze
  - Eckenrundungsstanze
  - Eckenschneider

PROFI-Exzenter-Stanzmaschine		PES 10/4
Presskraft	t	10
Motorleistung	kW	2,2
Motordrehzahl	UpM	1.400
Drehzahl der Welle	UpM	35
Einzelarbeit Zyklus der Stanze	sec.	1,7
Max. Arbeitsleistung	Stk./Std.	1.600
Max. Geräuschpegel	dB(A)	60
Kettenübertragunseffizienz		0,95
Kettenübertragunsverhältnis		2:1
Länge	mm	680
Breite	mm	440
Höhe	mm	1.214
Gewicht	kg	190
Bestelldaten		
Bestellnummer		**81456**
UVP in € exkl. MwSt.		* 5.605,00

Sonderzubehör PREMIUM PES 10/7	Bestell-nummer	UVP in € exkl. MwSt.
Eckenkeilförmige Stanze	**81460**	* 956,00
Keilförmige Stanze	**81461**	* 956,00
Rohrschneider f. senkrechtes Rohr 3/4“	**81462**	* 956,00
Rohrschneider f. senkrechtes Rohr 1“	**81463**	* 956,00
Rohrschneider f. senkrechtes Rohr 1 1/4“	**81364**	* 956,00
Rohrschneider f. senkrechtes Rohr 1 1/2“	**81365**	* 956,00
Schlitzlochstanze	**81466**	* 956,00
Eckenrundungsstanze	**81467**	* 1.570,00
Eckenschneider	**81468**	* 1.570,00

* = ELMAG-Spezialprogramm

NEUE TOP-MODELLE CE

ELMAG START-UP SERVICE

SPS 45 bis 175 - Einzel- & Doppelkolbensysteme

t
45 bis 175
mm
15 bis 32

SPS 45

Einkolbensystem 45 t
mit 5 Stationen

SPS 65

Doppelkolbensystem 65 t für für gleichzeitiges Stanzen und Ausklinken

Multifunktionell

SPS Profilstahlscheren sind vielseitig einsetzbar und gehören mit zu den wichtigsten Maschinen der seriellen Metallbearbeitung. Sie ermöglichen die sichere und präzise Bearbeitung von Blechen und den raschen Zuschnitt von Profilen mit höchster Wiederholgenauigkeit.

Spezialmesser-Sets zu SPS

Perfektes Trennen von IPN-, T- und U-Profilen

Profilstahlscheren SPS Spezialmesser-Sets 2)	Abm. mm	Bestell-nummer	UVP in € exkl. MwSt.
Spezialmesser-Sets (IPN-Träger)			
Spezialmesser-Set (IPN-Träger) zu SPS 45	76x38	**83275**	*728,00
Spezialmesser-Set (IPN-Träger) zu SPS 60	80x45	**83276**	* 995,00
Spezialmesser-Set (IPN-Träger) zu SPS 55/65	120x58	**83277**	* 1.750,00
Spezialmesser-Set (IPN-Träger) zu SPS 85	160x74	**83278**	* 2.050,00
Spezialmesser-Set (IPN-Träger) zu SPS 115	200x90	**83279**	* 2.905,00
Spezialmesser-Set (IPN-Träger) zu SPS 175	300x125	**83280**	* 5.545,00
Spezialmesser-Sets (T-Profile)			
Spezialmesser-Set (T-Profile) zu SPS 45	38x6	**83281**	* 728,00
Spezialmesser-Set (T-Profile) zu SPS 60	80x9	**83282**	* 995,00
Spezialmesser-Set (T-Profile) zu SPS 55/65	90x11	**83283**	* 1.750,00
Spezialmesser-Set (T-Profile) zu SPS 85	100x11	**83284**	* 2.050,00
Spezialmesser-Set (T-Profile) zu SPS 115	120x13	**83285**	* 2.905,00
Spezialmesser-Set (T-Profile) zu SPS 175	150x15	**83286**	* 5.545,00
Spezialmesser-Sets (U-Profile)			
Spezialmesser-Set (U-Profile) zu SPS 45	76x38	**83287**	* 728,00
Spezialmesser-Set (U-Profile) zu SPS 60	80x45	**83288**	* 995,00
Spezialmesser-Set (U-Profile) zu SPS 55/65	120x58	**83289**	* 1.750,00
Spezialmesser-Set (U-Profile) zu SPS 85	160x74	**83290**	* 2.050,00
Spezialmesser-Set (U-Profile) zu SPS 115	200x90	**83291**	* 2.905,00
Spezialmesser-Set (U-Profile) zu SPS 175	300x125	**83292**	* 5.545,00

2) = Bei Bestellung bitte Materialabmessungen angeben.

Profilstahlscheren SPS / Lochstanzmaschinen HPM Spezialwerkzeug-Sets 3)	Abm. mm	Bestell-nummer	UVP in € exkl. MwSt.
V-Ausklinkmesser			
V-Ausklinkmesser zu SPS 45	100x100x8	**83293**	* 695,00
V-Ausklinkmesser zu SPS 60	100x100x10	**83294**	* 717,00
V-Ausklinkmesser zu SPS 55/65	100x100x13	**83295**	* 750,00
V-Ausklinkmesser zu SPS 85	100x100x13	**83296**	* 785,00
V-Ausklinkmesser zu SPS 115	100x100x13	**83297**	* 836,00
V-Ausklinkmesser zu SPS 175	100x100x16	**83298**	* 910,00
Abkantwerkzeuge für Flachstähle			
Abkantwerkzeug für Flachstähle zu SPS 45	100x12	**83299**	* 1.395,00
Abkantwerkzeug für Flachstähle zu SPS 60	100x12	**83300**	* 1.585,00
Abkantwerkzeug für Flachstähle zu SPS 65	250x15	**83301**	* 1.755,00
Abkantwerkzeug für Flachstähle zu SPS 85	250x20	**83302**	* 1.980,00
Abkantwerkzeug für Flachstähle zu SPS 115	250x22	**83303**	* 2.200,00
Abkantwerkzeug für Flachstähle zu SPS 175	250x25	**83304**	* 2.490,00
Abkantwerkzeuge für Bleche			
Abkantwerkzeug für Bleche zu SPS 65	500x3	**83305**	* 1.735,00
Abkantwerkzeug für Bleche zu SPS 85	500x3	**83306**	* 1.980,00
Abkantwerkzeug für Bleche zu SPS 115	700x3	**83307**	* 2.200,00
Abkantwerkzeug für Bleche zu SPS 175	700x4	**83308**	* 2.490,00
Stanzwerkzeuge U-Stahl			
Stanzwerkzeug U-Stahl zu SPS 45	-	**83309**	* 583,00
Stanzwerkzeug U-Stahl zu SPS 60	-	**83310**	* 615,00
Stanzwerkzeug U-Stahl zu SPS 65	-	**83311**	* 1.085,00
Stanzwerkzeug U-Stahl zu SPS 85	-	**83312**	* 762,00
Stanzwerkzeug U-Stahl zu SPS 115	-	**83313**	* 950,00
Stanzwerkzeug U-Stahl zu SPS 175	-	**83314**	* 1.460,00

3) = Bei Bestellung bitte Materialabmessungen angeben.

SPS 45

1. Lochstanzstation
2. Stabstahlstation
3. Profilstahlstation
4. Flachstahlstation
5. Ausklinkstation

Hydraulische Profilstahlschere		SPS 45	SPS 60	SPS 65	SPS 85	SPS 115	SPS 175
Hydraulische Druckkraft	t	45	60	65	85	115	175
Hydraulikkolben	Anz.	1	1	2	2	2	2
Bearbeitungsstationen	Anz.	5	5	5	5	5	5
1 Lochstanzstation							
Stanz-Ø x Materialstärke max.	mm	Ø 22x15	Ø 28x15	Ø 26x20	Ø 33x20	Ø 34x26	Ø 40x32
Stanz-Ø x Materialstärke	mm	Ø 38x8	Ø 38x11	Ø 57x10	Ø 57x12	Ø 55x16	Ø 57x22
Stanz-Ø max. x Materialstärke	mm	Ø 100x3	Ø 110x3	Ø 110x3	Ø 110x4	Ø 110x5	Ø 125x5
Stanzhub	mm	50	55	55	80	80	80
Hubzahl bei 20 mm Hub max.	1/min	20	25	25	25	25	22
Ausladung	mm	175	220	305	355	355	625
Arbeitshöhe	mm	935	955	1.030	1.080	1.110	1.130
2 Stabstahlstation							
Rundstahl Querschnitt max.	mm	Ø 30	Ø 40	Ø 45	Ø 50	Ø 55	Ø 65
Vierkantstahl Querschnitt max.	mm	25x25	35x35	45x45	50x50	50x50	55x55
3 Profilstahlstation							
Winkelstahl Schnittwinkel 90°	mm	100x100x10	120x120x12	120x120x12	150x150x15	150x150x16	200x200x20
Winkelstahl Schnittwinkel 45°	mm	70x70x6	80x80x8	70x70x10	80x80x8	80x80x10	80x80x10
Arbeitshöhe	mm	1.140	1.155	1.130	1.200	1.215	1.130
4 Flachstahlstation							
Flachstahlstärke max.	mm	200x15	200x20	300x20	380x20	380x25	380x30
Flachstahlbreite max.	mm	300x12	300x15	375x15	480x15	600x15	600x20
Flachstahlmesser Länge	mm	316	317	380	482	610	610
Scheren mit Winkel	mm	80x10	80x10	110x15	120x15	120x15	120x15
Arbeitshöhe	mm	935	955	900	940	935	810
5 Ausklinkstation							
Klinkstärke max.	mm	8	10	10	13	13	16
Breite	mm	35	42	45	52	60	60
Tiefe	mm	75	100	90	100	100	100
Arbeitshöhe	mm	935	955	900	940	935	910
Antriebsleistung							
Motorleistung	W	4.000	4.000	5.500	7.500	11.000	11.000
Netzanschluss	V/Hz	400/50-60	400/50-60	400/50-60	400/50-60	400/50-60	400/50-60
Abmessungen							
Länge	mm	1.430	1.520	1.700	1.920	2.040	2.730
Breite	mm	950	950	950	950	950	1.150
Höhe	mm	1.680	1.780	1.880	2.040	2.180	2.280
Gewicht	kg	1.165	1.440	1.600	2.315	2.920	6.000
Plug&Play-Serienausstattung							
1 Rundstempel/Matrize Ø in mm		22	22	22	22	26	26
2 Rundstahl- und Vierkantstahlmesser		■	■	■	■	■	■
3 Winkelschere		■	■	■	■	■	■
4 Flachstahlmesser		■	■	■	■	■	■
5 Ausklinkmesser rechteckig		■	■	■	■	■	■
Mobile Bediensäule mit Not-Aus-Taster		■	■	■	■	■	■
Fußpedal-Auslöser		■	■	■	■	■	■
Zentralschmierung		■	■	■	■	■	■
Elektromagnetischer Hinteranschlag		-	-	■	■	■	■
Maschinenlampe mit Magnetfuß		-	-	■	■	■	■
Betriebsanleitung / CE		■	■	■	■	■	■
Bestelldaten							
Bestellnummer		**83151**	**83152**	**83153**	**83154**	**83155**	**83156**
UVP in € exkl. MwSt.		*9.610,00	*10.300,00	*17.900,00	*22.660,00	*29.540,00	*47.380,00

Sonderzubehör		SPS 45	SPS 60	SPS 65	SPS 85	SPS 115	SPS 175
1 Stempel und Matrizen		□	□	□	□	□	□
6 Spezialmesser IPN / U-Profile	mm	80x45	80x45	120x58	160x74	200x90	300x125
7 Spezialmesser T-Profile	mm	40x5	80x9	90x11	100x11	120x13	150x15
8 V-Ausklinkmesser	mm	100x100x8	100x100x10	100x100x10	100x100x13	100x100x13	100x100x16
9 Abkantwerkzeug für Flachstähle	mm	100x12	100x12	250x15	250x20	250x22	250x25
Abkantwerkzeug für Bleche	mm	-	-	500x3	500x3	700x3	700x4
10 Stanzwerkzeuge, Ausladung max.	mm	85	110	110	125	125	125
Stanzgröße max.	mm	18x12	20x12	38x8	38x10	38x12	38x12
Elektromagnetischer Hinteranschlag		□	□	-	-	-	-

Leistungsdaten Stahl, max. Streckgrenze 450 N/mm²

STANZEN

Stempel & Matrizen (MUBEA)

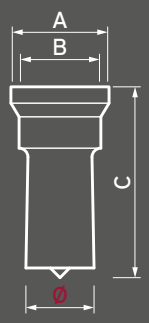

Stempel (Maße MUBEA)	A (mm)	B (mm)	C (mm)
Gr. 1	20,0	15,0	38,0
Gr. 2	36,0	30,0	70,0
Gr. 3	46,0	40,0	70,0
Gr. 4	56,0	50,0	70,0

Matrizen (Maße MUBEA)	A (mm)	B (mm)
M 30	30,0	15,0
M 45	45,0	22,5
M 60	60,0	30,0
M 80	80,0	40,0

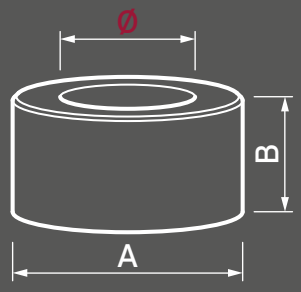

Rundstempel (MUBEA)

Type	Ø mm	Bestell-nummer	UVP in € exkl. MwSt.	Ø mm	Bestell-nummer	UVP in € exkl. MwSt.	Ø mm	Bestell-nummer	UVP in € exkl. MwSt.
Gr. 1	3,0	86000	*14,30	7,5	86009	*14,30	12,0	86018	*14,30
	3,5	86001		8,0	86010		12,5	86019	
	4,0	86002		8,5	86011		13,0	86020	
	4,5	86003		9,0	86012		13,5	86021	
	5,0	86004		9,5	86013		14,0	86022	
	5,5	86005		10,0	86014		14,5	86023	
	6,0	86006		10,5	86015		15,0	86024	
	6,5	86007		11,0	86016		-	-	
	7,0	86008		11,5	86017		-	-	
Gr. 2	15,5	86030	*20,50	20,5	86040	*20,50	25,5	86050	*20,50
	16,0	86031		21,0	86041		26,0	86051	
	16,5	86032		21,5	86042		26,5	86052	
	17,0	86033		22,0	86043		27,0	86053	
	17,5	86034		22,5	86044		27,5	86054	
	18,0	86035		23,0	86045		28,0	86055	
	18,5	86036		23,5	86046		28,5	86056	
	19,0	86037		24,0	86047		29,0	86057	
	19,5	86038		24,5	86048		29,5	86058	
	20,0	86039		25,0	86049		30,0	86059	
Gr. 3	30,5	86065	*42,50	34,0	86072	*42,50	37,5	86079	*42,50
	31,0	86066		34,5	86073		38,0	86080	
	31,5	86067		35,0	86074		38,5	86081	
	32,0	86068		35,5	86075		39,0	86082	
	32,5	86069		36,0	86076		39,5	86083	
	33,0	86070		36,5	86077		40,0	86084	
	33,5	86071		37,0	86078		-	-	

Vierkantstempel (MUBEA)

Type	lxb mm	Bestell-nummer	UVP in € exkl. MwSt.	lxb mm	Bestell-nummer	UVP in € exkl. MwSt.	lxb mm	Bestell-nummer	UVP in € exkl. MwSt.
Gr. 2	4,0	86115	*46,00	10,0	86127	*46,00	16,0	86139	*46,00
	4,5	86116		10,5	86128		16,5	86140	
	5,0	86117		11,0	86129		17,0	86141	
	5,5	86118		11,5	86130		17,5	86142	
	6,0	86119		12,0	86131		18,0	86143	
	6,5	86120		12,5	86132		18,5	86144	
	7,0	86121		13,0	86133		19,0	86145	
	7,5	86122		13,5	86134		19,5	86146	
	8,0	86123		14,0	86135		20,0	86147	
	9,0	86124		14,5	86136		20,5	86148	
	9,5	86125		15,0	86137		21,0	86149	
	10,0	86126		15,5	86138		-	-	
Gr. 3	21,5	86155	*56,50	24,0	86160	*56,50	26,5	86165	*56,50
	22,0	86156		24,5	86161		27,0	86166	
	22,5	86157		25,0	86162		27,5	86167	
	23,0	86158		25,5	86163		28,0	86168	
	23,5	86159		26,0	86164		-	-	
Gr. 4	28,5	86175	*82,00	31,0	86180	*82,00	33,5	86185	*82,00
	29,0	86176		31,5	86181		34,0	86186	
	29,5	86177		32,0	86182		34,5	86187	
	30,0	86178		32,5	86183		35,0	86188	
	30,5	86179		33,0	86184		-	-	

Weitere Abmessungen und Sonderwerkzeuge auf Anfrage!

Langlochstempel (MUBEA)

Type	lxb mm	Bestell-nummer	UVP in € exkl. MwSt.	lxb mm	Bestell-nummer	UVP in € exkl. MwSt.	lxb mm	Bestell-nummer	UVP in € exkl. MwSt.
Gr. 2	5,0x10,0	**86195**	*59,00	8,0x30,0	**86218**	*59,00	13,0x25,0	**86241**	*59,00
	5,0x13,0	**86196**		9,0x13,0	**86219**		13,0x30,0	**86242**	
	5,0x15,0	**86197**		9,0x18,0	**86220**		13,5x20,0	**86243**	
	5,0x20,0	**86198**		9,0x20,0	**86221**		13,5x25,0	**86244**	
	5,0x25,0	**86199**		9,0x25,0	**86222**		13,5x30,0	**86245**	
	5,5x11,0	**86200**		9,0x30,0	**86223**		14,0x20,0	**86246**	
	5,5x13,0	**86201**		9,5x13,0	**86224**		14,0x25,0	**86247**	
	5,5x15,0	**86202**		9,5x15,0	**86225**		14,0x30,0	**86248**	
	5,5x20,0	**86203**		9,5x20,0	**86226**		16,0x25,0	**86249**	
	5,5x25,0	**86204**		9,5x25,0	**86227**		16,0x30,0	**86250**	
	6,5x13,0	**86205**		9,5x30,0	**86228**		17,5x25,0	**86251**	
	6,5x15,0	**86206**		10,5x15,0	**86229**		17,5x30,0	**86252**	
	6,5x20,0	**86207**		10,5x21,0	**86230**		18,0x30,0	**86253**	
	6,5x25,0	**86208**		10,5x25,0	**86231**		19,0x25,0	**86254**	
	6,5x30,0	**86209**		10,5x30,0	**86232**		19,0x30,0	**86255**	
	7,0x15,0	**86210**		11,0x15,0	**86233**		20,5x25,0	**86256**	
	7,0x20,0	**86211**		11,0x20,0	**86234**		20,5x30,0	**86257**	
	7,0x25,0	**86212**		11,0x25,0	**86235**		22,0x30,0	**86258**	
	7,0x30,0	**86213**		11,0x30,0	**86236**		22,5x30,0	**86259**	
	8,0x13,0	**86214**		12,0x20,0	**86237**		24,0x30,0	**86260**	
	8,0x16,0	**86215**		12,0x25,0	**86238**		25,5x30,0	**86261**	
	8,0x20,0	**86216**		12,0x30,0	**86239**		-	**-**	
	8,0x25,0	**86217**		13,0x20,0	**86240**		-	**-**	
Gr. 3	11,0x35,0	**86270**	*69,00	16,0x40,0	**86277**	*69,00	22,5x35,0	**86284**	*69,00
	11,0x40,0	**86271**		17,5x35,0	**86278**		22,5x40,0	**86285**	
	13,5x35,0	**86272**		17,5x40,0	**86279**		24,0x40,0	**86286**	
	13,5x40,0	**86273**		19,0x35,0	**86280**		25,5x40,0	**86287**	
	14,0x35,0	**86274**		19,0x40,0	**86281**		26,0x40,0	**86288**	
	14,0x40,0	**86275**		20,5x35,0	**86282**		27,0x40,0	**86289**	
	16,0x35,0	**86276**		20,5x40,0	**86283**		-	**-**	

Rundmatrize (MUBEA)

Type	Ø mm	Bestell-nummer	UVP in € exkl. MwSt.	Ø mm	Bestell-nummer	UVP in € exkl. MwSt.	Ø mm	Bestell-nummer	UVP in € exkl. MwSt.
M 30	3,2	**86310**	*12,90	7,7	**86319**	*12,90	12,2	**86328**	*12,90
	3,7	**86311**		8,2	**86320**		12,7	**86329**	
	4,2	**86312**		8,7	**86321**		13,2	**86330**	
	4,7	**86313**		9,2	**86322**		13,7	**86331**	
	5,2	**86314**		9,7	**86323**		14,2	**86332**	
	5,7	**86315**		10,2	**86324**		14,7	**86333**	
	6,2	**86316**		10,7	**86325**		15,2	**86334**	
	6,7	**86317**		11,2	**86326**		15,7	**86335**	
	7,2	**86318**		11,7	**86327**		16,2	**86336**	
M 45	15,7	**86345**	*22,00	21,2	**86356**	* 22,00	26,7	**86367**	* 22,00
	16,2	**86346**		21,7	**86357**		27,2	**86368**	
	16,7	**86347**		22,2	**86358**		27,7	**86369**	
	17,2	**86348**		22,7	**86359**		28,2	**86370**	
	17,7	**86349**		23,2	**86360**		28,7	**86371**	
	18,2	**86350**		23,7	**86361**		29,2	**86372**	
	18,7	**86351**		24,2	**86362**		29,7	**86373**	
	19,2	**86352**		24,7	**86363**		30,2	**86374**	
	19,7	**86353**		25,2	**86364**		30,7	**86375**	
	20,2	**86354**		25,7	**86365**		31,2	**86376**	
	20,7	**86355**		26,2	**86366**		31,7	**86377**	
M 60	30,7	**86385**	* 40,50	34,7	**86393**	*40,50	38,7	**86401**	* 40,50
	31,2	**86386**		35,2	**86394**		39,2	**86402**	
	31,7	**86387**		35,7	**86395**		39,7	**86403**	
	32,2	**86388**		36,2	**86396**		40,2	**86404**	
	32,7	**86389**		36,7	**86397**		40,7	**86405**	
	33,2	**86390**		37,2	**86398**		41,2	**86406**	
	33,7	**86391**		37,7	**86399**		41,7	**86407**	
	34,2	**86392**		38,2	**86400**		42,2	**86408**	

Weitere Abmessungen und Sonderwerkzeuge auf Anfrage!

Stempel & Matrizen (MUBEA)

Vierkantmatrize (MUBEA)

Type	lxb mm	Bestell-nummer	UVP in € exkl. MwSt.	lxb mm	Bestell-nummer	UVP in € exkl. MwSt.	lxb mm	Bestell-nummer	UVP in € exkl. MwSt.
M 30	4,2	86440	*30,50	6,7	86445	*30,50	9,2	86450	*30,50
	4,7	86441		7,2	86446		9,7	86451	
	5,2	86442		7,7	86447		10,2	86452	
	5,7	86443		8,2	86448		10,7	86453	
	6,2	86444		8,7	86449		11,2	86454	
M 45	11,7	86460	*42,00	15,7	86468	*42,00	19,7	86476	*42,00
	12,2	86461		16,2	86469		20,2	86477	
	12,7	86462		16,7	86470		20,7	86478	
	13,2	86463		17,2	86471		21,2	86479	
	13,7	86464		17,7	86472		21,7	86480	
	14,2	86465		18,2	86473		22,2	86481	
	14,7	86466		18,7	86474		-	-	
	15,2	86467		19,2	86475		-	-	
M 60	21,7	86490	*55,00	24,7	86496	*55,00	27,7	86502	*55,00
	22,2	86491		25,2	86497		28,2	86503	
	22,7	86492		25,7	86498		28,7	86504	
	23,2	86493		26,2	86499		29,2	86505	
	23,7	86494		26,7	86500		-	-	
	24,2	86495		27,2	86501		-	-	

Langlochmatrize (MUBEA)

Type	lxb mm	Bestell-nummer	UVP in € exkl. MwSt.	lxb mm	Bestell-nummer	UVP in € exkl. MwSt.	lxb mm	Bestell-nummer	UVP in € exkl. MwSt.
M 30	5,3x10,3	86530	*39,50	6,5x14,0	86540	*39,50	9,3x13,3	86550	*39,50
	5,3x13,3	86531		6,5x16,0	86541		9,8x13,3	86551	
	5,3x15,3	86532		6,8x13,3	86542		9,8x15,3	86552	
	5,8x11,3	86533		6,8x15,3	86543		10,0x14,0	86553	
	5,8x13,3	86534		7,3x15,3	86544		10,5x14,0	86554	
	5,8x15,3	86535		7,5x14,0	86545		10,5x16,0	86555	
	6,0x11,0	86536		7,5x16,0	86546		10,8x15,3	86556	
	6,0x14,0	86537		8,0x16,0	86547		11,3x15,3	86557	
	6,0x16,0	86538		8,3x13,3	86548		11,5x16,0	86558	
	6,5x12,0	86539		9,0x14,0	86549		12,0x16,0	86559	
M 45	5,3x20,3	86566	*54,00	10,0x31,0	86601	*54,00	14,5x26,0	86636	*54,00
	5,3x25,3	86567		9,8x20,3	86602		14,5x31,0	86637	
	6,0x21,0	86568		9,8x25,3	86603		14,3x20,3	86638	
	6,0x26,0	86569		9,8x30,3	86604		14,3x25,3	86639	
	5,8x20,3	86570		10,5x26,0	86605		14,3x30,3	86640	
	5,8x25,3	86571		10,5x31,0	86606		15,0x21,0	86641	
	6,5x21,0	86572		10,5x21,0	86607		15,0x26,0	86642	
	6,5x26,0	86573		10,8x21,3	86608		15,0x31,0	86643	
	6,8x20,3	86574		10,8x25,3	86609		16,3x25,3	86644	
	6,8x25,3	86575		10,8x30,3	86610		16,3x30,3	86645	
	6,8x30,3	86576		11,5x22,0	86611		17,0x26,0	86646	
	7,5x21,0	86577		11,5x26,0	86612		17,0x31,0	86647	
	7,5x26,0	86578		11,5x31,0	86613		17,8x25,3	86648	
	7,5x31,0	86579		11,3x20,3	86614		17,8x30,3	86649	
	7,3x20,3	86580		11,3x25,3	86615		18,3x30,3	86650	
	7,3x25,3	86581		11,3x30,3	86616		18,5x26,0	86651	
	7,3x30,3	86582		12,0x21,0	86617		18,5x31,0	86652	
	8,0x21,0	86583		12,0x26,0	86618		19,0x31,0	86653	
	8,0x26,0	86584		12,0x31,0	86619		19,3x25,3	86654	
	8,0x31,0	86585		12,3x20,3	86620		19,3x30,3	86655	
	8,3x16,3	86586		12,3x25,3	86621		20,0x26,0	86656	
	8,3x20,0	86587		12,3x30,3	86622		20,0x31,0	86657	
	8,3x25,3	86588		13,0x21,0	86623		20,8x25,3	86658	
	8,3x30,3	86589		13,0x26,0	86624		20,8x30,3	86659	
	9,0x17,0	86590		13,0x31,0	86625		21,5x26,0	86660	
	9,0x21,0	86591		13,3x20,3	86626		21,5x31,0	86661	
	9,0x26,0	86592		13,3x25,3	86627		22,3x30,3	86662	
	9,0x31,0	86593		13,3x30,3	86628		22,8x30,3	86663	
	9,3x18,3	86594		14,0x21,0	86629		23,0x31,0	86664	
	9,3x20,3	86595		14,0x26,0	86630		23,5x31,0	86665	
	9,3x25,3	86596		14,0x31,0	86631		24,3x30,3	86666	
	9,3x30,3	86597		13,8x20,3	86632		25,0x31,0	86667	
	10,0x19,0	86598		13,8x25,3	86633		25,8x30,3	86668	
	10,0x21,0	86599		13,8x30,3	86634		26,5x31,0	86669	
	10,0x26,0	86600		14,5x21,0	86635		-	-	

Stempel & Matrizen (GEKA)

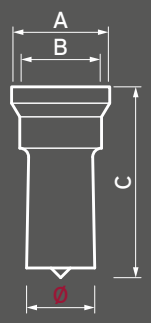

Stempel (Maße GEKA)	A (mm)	B (mm)	C (mm)
Gr. 5	30,5	27,0	53,0
Gr. 8/31	35,0	31,0	64,0
Gr. 8/40	43,5	40,0	64,0
Gr. 11	54,0	50,0	58,0

Matrizen (Maße GEKA)	A (mm)	B (mm)
M 5	50,8	25,5
M 8	60,0	32,0
M 11	78,0	28,5
M 12	100,0	28,5

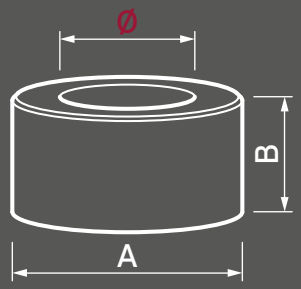

Rundstempel (GEKA)

Type	Ø mm	Bestell-nummer	UVP in € exkl. MwSt.	Ø mm	Bestell-nummer	UVP in € exkl. MwSt.	Ø mm	Bestell-nummer	UVP in € exkl. MwSt.
Gr. 5	3,0	**86750**	*16,60	7,5	**86759**	*16,60	12,0	**86768**	*16,60
	3,5	**86751**		8,0	**86760**		12,5	**86769**	
	4,0	**86752**		8,5	**86761**		13,0	**86770**	
	4,5	**86753**		9,0	**86762**		13,5	**86771**	
	5,0	**86754**		9,5	**86763**		14,0	**86772**	
	5,5	**86755**		10,0	**86764**		14,5	**86773**	
	6,0	**86756**		10,5	**86765**		15,0	**86774**	
	6,5	**86757**		11,0	**86766**		-	-	
	7,0	**86758**		11,5	**86767**		-	-	
Gr. 8/31	15,5	**86780**	*24,50	20,5	**86790**	*24,50	25,5	**86800**	*24,50
	16,0	**86781**		21,0	**86791**		26,0	**86801**	
	16,5	**86782**		21,5	**86792**		26,5	**86802**	
	17,0	**86783**		22,0	**86793**		27,0	**86803**	
	17,5	**86784**		22,5	**86794**		27,5	**86804**	
	18,0	**86785**		23,0	**86795**		28,0	**86805**	
	18,5	**86786**		23,5	**86796**		28,5	**86806**	
	19,0	**86787**		24,0	**86797**		29,0	**86807**	
	19,5	**86788**		24,5	**86798**		29,5	**86808**	
	20,0	**86789**		25,0	**86799**		30,0	**86809**	

Vierkantstempel (GEKA)

Type	lxb mm	Bestell-nummer	UVP in € exkl. MwSt.	lxb mm	Bestell-nummer	UVP in € exkl. MwSt.	lxb mm	Bestell-nummer	UVP in € exkl. MwSt.
Gr. 5	4,0	**86860**	*59,00	11,0	**86867**	*59,00	18,0	**86874**	*59,00
	5,0	**86861**		12,0	**86868**		19,0	**86875**	
	6,0	**86862**		13,0	**86869**		20,0	**86876**	
	7,0	**86863**		14,0	**86870**		21,0	**86877**	
	8,0	**86864**		15,0	**86871**		22,0	**86878**	
	9,0	**86865**		16,0	**86872**		-	-	
	10,0	**86866**		17,0	**86873**		-	-	
Gr. 8/31	4,0	**86885**	*64,00	11,0	**86892**	*64,00	18,0	**86899**	*64,00
	5,0	**86886**		12,0	**86893**		19,0	**86900**	
	6,0	**86887**		13,0	**86894**		20,0	**86901**	
	7,0	**86888**		14,0	**86895**		21,0	**86902**	
	8,0	**86889**		15,0	**86896**		22,0	**86903**	
	9,0	**86890**		16,0	**86897**		-	-	
	10,0	**86891**		17,0	**86898**		-	-	

Langlochstempel (GEKA)

Type	lxb mm	Bestell-nummer	UVP in € exkl. MwSt.	lxb mm	Bestell-nummer	UVP in € exkl. MwSt.	lxb mm	Bestell-nummer	UVP in € exkl. MwSt.
Gr. 5	5,0x10,0	**86940**	*59,00	7,5x21,0	**86950**	*59,00	11,0x26,0	**86960**	*59,00
	5,0x14,0	**86941**		7,5x26,0	**86951**		12,0x24,0	**86961**	
	5,5x10,0	**86942**		8,0x16,0	**86952**		13,0x26,0	**86962**	
	5,5x14,0	**86943**		9,0x14,0	**86953**		14,0x26,0	**86963**	
	5,5x19,0	**86944**		9,0x18,0	**86954**		15,0x26,0	**86964**	
	5,5x25,0	**86945**		9,0x26,0	**86955**		16,0x26,0	**86965**	
	6,5x12,0	**86946**		10,0x14,0	**86956**		17,0x26,0	**86966**	
	6,5x18,0	**86947**		10,0x20,0	**86957**		18,0x26,0	**86967**	
	6,5x26,0	**86948**		10,0x26,0	**86958**		19,0x26,0	**86968**	
	7,5x14,0	**86949**		11,0x22,0	**86959**		-	-	

Stempel & Matrizen (GEKA)

Langlochstempel (GEKA)

Type	lxb mm	Bestell-nummer	UVP in € exkl. MwSt.	lxb mm	Bestell-nummer	UVP in € exkl. MwSt.	lxb mm	Bestell-nummer	UVP in € exkl. MwSt.
Gr. 8/31	5,0x10,0	**86975**	*64,00	9,0x18,0	**86990**	*64,00	14,0x31,0	**87005**	*64,00
	5,0x14,0	**86976**		9,0x26,0	**86991**		15,0x26,0	**87006**	
	5,5x14,0	**86977**		9,0x30,0	**86992**		15,0x31,0	**87007**	
	5,5x19,0	**86978**		10,0x14,0	**86993**		16,0x26,0	**87008**	
	5,5x25,0	**86979**		10,0x20,0	**86994**		16,0x31,0	**87009**	
	6,5x12,0	**86980**		10,0x26,0	**86995**		17,0x26,0	**87010**	
	6,5x18,0	**86981**		10,0x30,0	**86996**		17,0x31,0	**87011**	
	6,5x26,0	**86982**		11,0x22,0	**86997**		18,0x26,0	**87012**	
	6,5x30,0	**86983**		11,0x26,0	**86998**		18,0x31,0	**87013**	
	7,5x14,0	**86984**		11,0x30,0	**86999**		19,0x26,0	**87014**	
	7,5x21,0	**86985**		12,0x24,0	**87000**		19,0x31,0	**87015**	
	7,5x26,0	**86986**		12,0x30,0	**87001**		20,0x31,0	**87016**	
	7,5x30,0	**86987**		13,0x26,0	**87002**		21,0x31,0	**87017**	
	8,0x16,0	**86988**		13,0x30,0	**87003**		22,0x31,0	**87018**	
	9,0x14,0	**86989**		14,0x26,0	**87004**		-	**-**	

Rundmatrize (GEKA)

Type	Ø mm	Bestell-nummer	UVP in € exkl. MwSt.	Ø mm	Bestell-nummer	UVP in € exkl. MwSt.	Ø mm	Bestell-nummer	UVP in € exkl. MwSt.
M 5	3,2	**87080**	*22,00	7,7	**87089**	*22,00	12,2	**87098**	*22,00
	3,7	**87081**		8,2	**87090**		12,7	**87099**	
	4,2	**87082**		8,7	**87091**		13,2	**87100**	
	4,7	**87083**		9,2	**87092**		13,7	**87101**	
	5,2	**87084**		9,7	**87093**		14,2	**87102**	
	5,7	**87085**		10,2	**87094**		14,7	**87103**	
	6,2	**87086**		10,7	**87095**		15,2	**87104**	
	6,7	**87087**		11,2	**87096**		15,7	**87105**	
	7,2	**87088**		11,7	**87097**		16,2	**87106**	
M 8	15,7	**87115**	*31,50	21,2	**87126**	*31,50	26,7	**87137**	*31,50
	16,2	**87116**		21,7	**87127**		27,2	**87138**	
	16,7	**87117**		22,2	**87128**		27,7	**87139**	
	17,2	**87118**		22,7	**87129**		28,2	**87140**	
	17,7	**87119**		23,2	**87130**		28,7	**87141**	
	18,2	**87120**		23,7	**87131**		29,2	**87142**	
	18,7	**87121**		24,2	**87132**		29,7	**87143**	
	19,2	**87122**		24,7	**87133**		30,2	**87144**	
	19,7	**87123**		25,2	**87134**		30,7	**87145**	
	20,2	**87124**		25,7	**87135**		31,2	**87146**	
	20,7	**87125**		26,2	**87136**		31,7	**87147**	

Vierkantmatrize (GEKA)

Type	lxb mm	Bestell-nummer	UVP in € exkl. MwSt.	lxb mm	Bestell-nummer	UVP in € exkl. MwSt.	lxb mm	Bestell-nummer	UVP in € exkl. MwSt.
M 5	4,2	**87185**	*68,50	6,7	**87190**	*68,50	9,2	**87195**	*68,50
	4,7	**87186**		7,2	**87191**		9,7	**87196**	
	5,2	**87187**		7,7	**87192**		10,2	**87197**	
	5,7	**87188**		8,2	**87193**		10,7	**87198**	
	6,2	**87189**		8,7	**87194**		11,2	**87199**	
M 8	11,7	**87210**	*82,00	15,7	**87218**	*82,00	19,7	**87226**	*82,00
	12,2	**87211**		16,2	**87219**		20,2	**87227**	
	12,7	**87212**		16,7	**87220**		20,7	**87228**	
	13,2	**87213**		17,2	**87221**		21,2	**87229**	
	13,7	**87214**		17,7	**87222**		21,7	**87230**	
	14,2	**87215**		18,2	**87223**		22,2	**87231**	
	14,7	**87216**		18,7	**87224**		-	**-**	
	15,2	**87217**		19,2	**87225**		-	**-**	

Langlochmatrize (GEKA)

Type	lxb mm	Bestell-nummer	UVP in € exkl. MwSt.	lxb mm	Bestell-nummer	UVP in € exkl. MwSt.	lxb mm	Bestell-nummer	UVP in € exkl. MwSt.
M 5	5,2x10,0	**87260**	*61,50	9,2x14,2	**87290**	*61,50	14,2x26,2	**87320**	*61,50
	5,7x10,7	**87261**		9,7x14,7	**87291**		14,7x26,7	**87321**	
	5,2x14,2	**87262**		9,2x18,2	**87292**		14,2x31,2	**87322**	
	5,7x14,7	**87263**		9,7x18,7	**87293**		14,7x31,7	**87323**	
	5,7x10,2	**87264**		9,2x26,2	**87294**		15,7x26,7	**87324**	
	6,2x10,7	**87265**		9,7x26,7	**87295**		15,7x31,7	**87325**	
	5,7x14,2	**87266**		9,2x30,2	**87296**		16,2x26,2	**87326**	
	6,2x14,7	**87267**		9,7x30,7	**87297**		16,7x26,7	**87327**	
	5,7x19,2	**87268**		10,2x14,2	**87298**		16,2x31,2	**87328**	
	6,2x19,7	**87269**		10,7x14,7	**87299**		16,7x31,7	**87329**	
	5,7x25,2	**87270**		10,2x20,2	**87300**		17,2x26,2	**87330**	
	6,2x25,7	**87271**		10,7x20,7	**87301**		17,7x26,7	**87331**	
	6,7x12,2	**87272**		10,2x26,2	**87302**		17,2x31,2	**87332**	
	7,2x12,7	**87273**		10,7x26,7	**87303**		17,7x31,7	**87333**	
	6,7x18,2	**87274**		10,2x30,2	**87304**		18,2x26,2	**87334**	
	6,2x18,7	**87275**		10,7x30,7	**87305**		18,7x26,7	**87335**	
	6,7x26,2	**87276**		11,2x22,2	**87306**		18,2x31,2	**87336**	
	7,2x26,7	**87277**		11,7x22,7	**87307**		18,7x31,7	**87337**	
	6,7x30,2	**87278**		11,2x26,2	**87308**		19,2x26,2	**87338**	
	7,2x30,7	**87279**		11,7x26,7	**87309**		19,7x26,7	**87339**	
	7,7x14,2	**87280**		11,2x30,2	**87310**		19,2x31,2	**87340**	
	8,2x14,7	**87281**		11,7x30,7	**87311**		19,7x31,7	**87341**	
	8,7x16,7	**87282**		12,2x24,2	**87312**		20,2x31,2	**87342**	
	7,7x21,2	**87283**		24,7x24,7	**87313**		20,7x31,7	**87343**	
	8,2x21,7	**87284**		12,2x30,2	**87314**		21,2x31,2	**87344**	
	7,7x26,2	**87285**		12,7x30,7	**87315**		21,7x31,7	**87345**	
	8,2x26,7	**87286**		13,2x26,2	**87316**		22,2x31,2	**87346**	
	7,7x30,2	**87287**		13,7x26,7	**87317**		22,7x31,7	**87347**	
	8,2x30,7	**87288**		13,2x30,2	**87318**		-	**-**	
	8,2x16,2	**87289**		13,7x30,7	**87319**		-	**-**	
M 8	5,2x10,2	**87350**	*64,00	9,2x14,2	**87378**	*64,00	13,2x26,2	**87406**	*64,00
	5,7x10,7	**87351**		9,7x14,7	**87379**		13,7x26,7	**87407**	
	5,2x14,2	**87352**		9,2x18,2	**87380**		13,2x30,2	**87408**	
	5,7x14,7	**87353**		9,7x18,7	**87381**		13,7x30,7	**87409**	
	5,7x10,2	**87354**		9,2x26,2	**87382**		13,2x35,2	**87410**	
	6,2x10,7	**87355**		9,7x26,7	**87383**		13,7x35,7	**87411**	
	5,7x14,2	**87356**		9,2x30,2	**87384**		14,2x26,2	**87412**	
	6,2x14,7	**87357**		9,7x30,7	**87385**		14,7x26,7	**87413**	
	5,7x19,2	**87358**		10,2x14,2	**87386**		14,2x28,2	**87414**	
	6,2x19,7	**87359**		10,7x14,7	**87387**		14,7x28,7	**87415**	
	5,7x25,2	**87360**		10,2x20,2	**87388**		14,2x35,2	**87416**	
	6,2x25,7	**87361**		10,7x20,7	**87389**		14,7x35,7	**87417**	
	6,7x12,2	**87362**		10,2x26,2	**87390**		16,2x26,2	**87418**	
	7,2x12,7	**87363**		10,7x26,7	**87391**		16,7x26,7	**87419**	
	6,7x18,2	**87364**		10,2x30,2	**87392**		16,2x31,2	**87420**	
	7,2x18,7	**87365**		10,7x30,7	**87393**		16,7x31,7	**87421**	
	6,7x26,2	**87366**		11,2x22,2	**87394**		18,2x26,2	**87422**	
	7,2x26,7	**87367**		11,7x22,7	**87395**		18,7x26,7	**87423**	
	6,7x30,2	**87368**		11,2x26,2	**87396**		18,2x31,2	**87424**	
	7,2x30,7	**87369**		11,7x26,7	**87397**		18,7x31,7	**87425**	
	7,7x14,2	**87370**		11,2x30,2	**87398**		18,2x36,2	**87426**	
	8,2x14,7	**87371**		11,7x30,7	**87399**		18,7x36,7	**87427**	
	7,7x21,2	**87372**		12,2x24,2	**87400**		20,2x31,2	**87428**	
	8,2x21,7	**87373**		12,7x24,7	**87401**		20,7x31,7	**87429**	
	7,7x26,2	**87374**		12,2x30,2	**87402**		22,2x31,2	**87430**	
	8,2x26,7	**87375**		12,7x30,7	**87403**		22,7x31,7	**87431**	
	7,7x30,2	**87376**		12,2x35,2	**87404**		-	**-**	
	8,2x30,7	**87377**		12,7x35,7	**87405**		-	**-**	

Stempel & Matrizen (KINGSLAND)

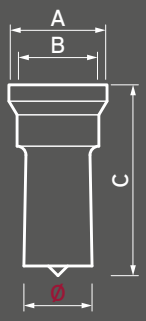

Stempel (Maße KINGSLAND)	A (mm)	B (mm)	C (mm)
Gr. 9001 / Gr. 9171 / Gr. 9184	35,0	30,8	64,0
Gr. 9004 / Gr. 9172 / Gr. 9185	44,4	38,0	64,0
Gr. 9006 / Gr. 9187	44,4	38,0	76,0
Gr. 9007 / Gr. 9175 / Gr. 9188	62,5	57,0	64,0

Matrizen (Maße KINGSLAND)	A (mm)	B (mm)
M 9020	31,75	19,0
M 9022	34,6	22,0
M 9023 / M 9213 / M 9221	60,3	32,0
M 9024 / M 9214 / M 9222	93,6	31,8

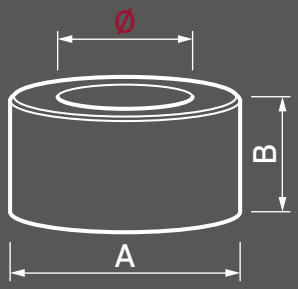

Rundstempel (KINGSLAND)

Type	Ø mm	Bestell-nummer	UVP in € exkl. MwSt.	Ø mm	Bestell-nummer	UVP in € exkl. MwSt.	Ø mm	Bestell-nummer	UVP in € exkl. MwSt.
Gr. 9001	3,0	**87510**	*29,00	12,5	**87529**	*29,00	22,0	**87548**	*29,00
	3,5	**87511**		13,0	**87530**		22,5	**87549**	
	4,0	**87512**		13,5	**87531**		23,0	**87550**	
	4,5	**87513**		14,0	**87532**		23,5	**87551**	
	5,0	**87514**		14,5	**87533**		24,0	**87552**	
	5,5	**87515**		15,0	**87534**		24,5	**87553**	
	6,0	**87516**		15,5	**87535**		25,0	**87554**	
	6,5	**87517**		16,0	**87536**		25,5	**87555**	
	7,0	**87518**		16,5	**87537**		26,0	**87556**	
	7,5	**87519**		17,0	**87538**		26,5	**87557**	
	8,0	**87520**		17,5	**87539**		27,0	**87558**	
	8,5	**87521**		18,0	**87540**		27,5	**87559**	
	9,0	**87522**		18,5	**87541**		28,0	**87560**	
	9,5	**87523**		19,0	**87542**		28,5	**87561**	
	10,0	**87524**		19,5	**87543**		29,0	**87562**	
	10,5	**87525**		20,0	**87544**		29,5	**87563**	
	11,0	**87526**		20,5	**87545**		30,0	**87564**	
	11,5	**87527**		21,0	**87546**		-	-	
	12,0	**87528**		21,5	**87547**		-	-	
Gr. 9004	30,5	**87575**	*51,50	33,5	**87581**	*51,50	36,5	**87587**	*51,50
	31,0	**87576**		34,0	**87582**		37,0	**87588**	
	31,5	**87577**		34,5	**87583**		37,5	**87589**	
	32,0	**87578**		35,0	**87584**		38,0	**87590**	
	32,5	**87579**		35,5	**87585**		-	-	
	33,0	**87580**		36,0	**87586**		-	-	

Vierkantstempel (KINGSLAND)

Type	lxb mm	Bestell-nummer	UVP in € exkl. MwSt.	lxb mm	Bestell-nummer	UVP in € exkl. MwSt.	lxb mm	Bestell-nummer	UVP in € exkl. MwSt.
Gr. 9171	4,0	**87630**	*84,00	10,0	**87636**	*84,00	16,0	**87642**	*84,00
	5,0	**87631**		11,0	**87637**		17,0	**87643**	
	6,0	**87632**		12,0	**87638**		18,0	**87644**	
	7,0	**87633**		13,0	**87639**		19,0	**87645**	
	8,0	**87634**		14,0	**87640**		20,0	**87646**	
	9,0	**87635**		15,0	**87641**		21,0	**87647**	
Gr. 9172	22,0	**87655**	*109,00	26,0	**87657**	*109,00	-	-	-
	24,0	**87656**		28,0	**87658**		-	-	

Langlochstempel (KINGSLAND)

Type	lxb mm	Bestell-nummer	UVP in € exkl. MwSt.	lxb mm	Bestell-nummer	UVP in € exkl. MwSt.	lxb mm	Bestell-nummer	UVP in € exkl. MwSt.
Gr. 9184	5,0x10,0	**87680**	*84,00	7,5x21,0	**87691**	*84,00	10,0x30,0	**87702**	*84,00
	5,0x14,0	**87681**		7,5x26,0	**87692**		11,0x26,0	**87703**	
	5,5x10,0	**87682**		7,5x30,0	**87693**		11,0x30,0	**87704**	
	5,5x14,0	**87683**		8,0x16,0	**87694**		12,0x24,0	**87705**	
	5,5x19,0	**87684**		9,0x14,0	**87695**		12,0x30,0	**87706**	
	5,5x25,0	**87685**		9,0x18,0	**87696**		13,0x26,0	**87708**	
	6,5x12,0	**87686**		9,0x26,0	**87697**		13,0x30,0	**87709**	
	6,5x18,0	**87687**		9,0x30,0	**87698**		14,0x26,0	**87710**	
	6,5x26,0	**87688**		10,0x14,0	**87699**		14,0x28,0	**87711**	
	6,5x30,0	**87689**		10,0x20,0	**87700**		14,0x31,0	**87712**	
	7,5x14,0	**87690**		10,0x26,0	**87701**		15,0x26,0	**87713**	

Langlochstempel (KINGSLAND)

Type	lxb mm	Bestell-nummer	UVP in € exkl. MwSt.	lxb mm	Bestell-nummer	UVP in € exkl. MwSt.	lxb mm	Bestell-nummer	UVP in € exkl. MwSt.
Gr. 9184	15,0x31,0	87714	*84,00	17,0x31,0	87718	*84,00	19,0x31,0	87722	*84,00
	16,0x26,0	87715		18,0x26,0	87719		20,0x31,0	87723	
	16,0x31,0	87716		18,0x31,0	87720		21,0x31,0	87724	
	17,0x26,0	87717		19,0x26,0	87721		22,0x31,0	87725	
Gr. 9185	9,0x38,0	87730	*115,00	14,0x38,0	87735	*115,00	19,0x38,0	87740	*115,00
	10,0x38,0	87731		15,0x38,0	87736		20,0x38,0	87741	
	11,0x38,0	87732		16,0x38,0	87737		22,0x38,0	87742	
	12,0x38,0	87733		17,0x38,0	87738		24,0x38,0	87743	
	13,0x38,0	87734		18,0x38,0	87739		26,0x38,0	87744	
Gr. 9187	9,0x38,0	87750	*118,00	14,0x38,0	87755	*118,00	19,0x38,0	87760	*118,00
	10,0x38,0	87751		15,0x38,0	87756		20,0x38,0	87761	
	11,0x38,0	87752		16,0x38,0	87757		22,0x38,0	87762	
	12,0x38,0	87753		17,0x38,0	87758		24,0x38,0	87763	
	13,0x38,0	87754		18,0x38,0	87759		26,0x38,0	87764	

Rundmatrize (KINGSLAND)

Type	Ø mm	Bestell-nummer	UVP in € exkl. MwSt.	Ø mm	Bestell-nummer	UVP in € exkl. MwSt.	Ø mm	Bestell-nummer	UVP in € exkl. MwSt.
M 9020	3,2	87805	*27,00	7,7	87814	*27,00	12,2	87823	*27,00
	3,7	87806		8,2	87815		12,7	87824	
	4,2	87807		8,7	87816		13,2	87825	
	4,7	87808		9,2	87817		13,7	87826	
	5,2	87809		9,7	87818		14,2	87827	
	5,7	87810		10,2	87819		14,7	87828	
	6,2	87811		10,7	87820		15,2	87829	
	6,7	87812		11,2	87821		15,7	87830	
	7,2	87813		11,7	87822		16,2	87831	
M 9023	15,7	87840	*57,50	21,2	87851	*57,50	26,7	87862	*57,50
	16,2	87841		21,7	87852		27,2	87863	
	16,7	87842		22,2	87853		27,7	87864	
	17,2	87843		22,7	87854		28,2	87865	
	17,7	87844		23,2	87855		28,7	87866	
	18,2	87845		23,7	87856		29,2	87867	
	18,7	87846		24,2	87857		29,7	87868	
	19,2	87847		24,7	87858		30,2	87869	
	19,7	87848		25,2	87859		30,7	87870	
	20,2	87849		25,7	87860		31,2	87871	
	20,7	87850		26,2	87861		31,7	87872	

Vierkantmatrize (KINGSLAND)

Type	lxb mm	Bestell-nummer	UVP in € exkl. MwSt.	lxb mm	Bestell-nummer	UVP in € exkl. MwSt.	lxb mm	Bestell-nummer	UVP in € exkl. MwSt.
M 9213	4,7	87910	*130,00	12,7	87918	*130,00	20,7	87926	*130,00
	5,7	87911		13,7	87919		21,7	87927	
	6,7	87912		14,7	87920		22,7	87928	
	7,7	87913		15,7	87921		24,7	87929	
	8,7	87914		16,7	87922		26,7	87930	
	9,7	87915		17,7	87923		28,7	87931	
	10,7	87916		18,7	87924		-	-	
	11,7	87917		19,7	87925		-	-	

Langlochmatrize (KINGSLAND)

Type	lxb mm	Bestell-nummer	UVP in € exkl. MwSt.	lxb mm	Bestell-nummer	UVP in € exkl. MwSt.	lxb mm	Bestell-nummer	UVP in € exkl. MwSt.
M 9221	5,7x10,7	87940	*109,00	7,2x18,7	87954	*109,00	8,7x16,7	87968	*109,00
	5,2x14,2	87941		6,7x26,2	87955		9,2x14,2	87969	
	5,7x14,7	87942		7,2x26,7	87956		9,7x14,7	87970	
	5,7x10,2	87943		6,7x30,2	87957		9,2x18,2	87971	
	6,2x10,7	87944		7,2x30,7	87958		9,7x18,7	87972	
	5,7x14,2	87945		7,7x14,2	87959		9,2x26,2	87973	
	6,2x14,7	87946		8,2x14,7	87960		9,7x26,7	87974	
	5,7x19,2	87947		7,7x21,2	87961		9,2x30,2	87975	
	6,2x19,7	87948		8,2x21,7	87962		9,7x30,7	87976	
	5,7x25,2	87949		7,7x26,2	87963		9,2x38,2	87977	
	6,2x25,7	87950		8,2x26,7	87964		9,7x38,7	87978	
	6,7x12,2	87951		7,7x30,2	87965		10,2x14,2	87979	
	7,2x12,7	87952		8,2x30,7	87966		10,7x14,7	87980	
	6,7x18,2	87953		8,2x16,2	87967		10,2x20,2	87981	

Stempel & Matrizen (KINGSLAND)

Langlochmatrize (KINGSLAND)									
Type	lxb mm	Bestell-nummer	UVP in € exkl. MwSt.	lxb mm	Bestell-nummer	UVP in € exkl. MwSt.	lxb mm	Bestell-nummer	UVP in € exkl. MwSt.
	10,7x20,7	**87982**		14,2x26,2	**87600**		18,7x26,7	**87627**	
	10,2x26,2	**87983**		14,7x26,7	**87601**		18,2x31,2	**87628**	
	10,7x26,7	**87984**		14,2x28,2	**87602**		18,7x31,7	**87629**	
	10,2x30,2	**87985**		14,7x28,7	**87603**		18,2x38,2	**87875**	
	10,7x30,7	**87986**		14,2x31,2	**87604**		18,7x38,7	**87876**	
	10,2x38,2	**87987**		14,7x31,7	**87605**		19,2x26,2	**87877**	
	10,7x38,7	**87988**		14,2x38,2	**87606**		19,7x26,7	**87878**	
	11,2x22,2	**87989**		14,7x38,7	**87607**		19,2x31,2	**87879**	
	11,7x22,7	**87990**		15,2x26,2	**87608**		19,7x31,7	**87880**	
	11,2x26,2	**87991**		15,7x26,7	**87609**		19,2x38,2	**87881**	
	11,7x26,7	**87992**		15,2x31,2	**87610**		19,7x38,7	**87882**	
	11,2x30,2	**87993**		15,7x31,7	**87611**		20,2x31,2	**87883**	
	11,7x30,7	**87994**		15,2x38,2	**87612**		20,7x31,7	**87884**	
M 9221	11,2x38,2	**87995**	*109,00	15,7x38,7	**87613**	*109,00	20,2x38,2	**87885**	*109,00
	11,7x38,7	**87996**		16,2x26,2	**87614**		20,7x38,7	**87886**	
	12,2x24,2	**87997**		16,7x26,7	**87615**		21,2x31,2	**87887**	
	12,7x24,7	**87998**		16,2x31,2	**87616**		21,7x31,7	**87888**	
	12,2x30,2	**87999**		16,7x31,7	**87617**		22,2x38,2	**87889**	
	12,7x30,7	**87591**		16,2x38,2	**87618**		22,7x38,7	**87890**	
	12,2x38,2	**87592**		16,7x38,7	**87619**		22,2x31,2	**87891**	
	12,7x38,7	**87593**		17,2x26,2	**87620**		22,7x31,7	**87892**	
	13,2x26,2	**87594**		17,7x26,7	**87621**		24,2x38,2	**87893**	
	13,7x26,7	**87595**		17,2x31,2	**87622**		24,7x38,7	**87894**	
	13,2x30,2	**87596**		17,7x31,7	**87623**		26,2x38,2	**87895**	
	13,7x30,7	**87597**		17,2x38,2	**87624**		26,7x38,7	**87896**	
	13,2x38,2	**87598**		17,7x38,7	**87625**		-	-	
	13,7x38,7	**87599**		18,2x26,2	**87626**		-	-	

Auswahl von Stempeln und Matrizen

Stempelgröße

Die Größe von Stanzlöchern wird durch die Abmessung des Stempels bestimmt.

Matrizenöffnung

Die Öffnung der Matrize muss um das Schneidspiel größer als der Stempel sein.

Das Schneidspiel entspricht der doppelten Schneidspaltgröße und beträgt ca. 10 % der Materialstärke.

Festlegung des Schneidspiels bzw. der Matrizenöffnung

Für Rundmatrizen und für Vierkantmatrizen sind, abhängig von der Materialstärke, folgende Schneidspielabmessungen empfohlen:

Materialstärke	mm	bis 4	>4-9	>9-14	>14-19	>19-24
Schneidspiel	mm	0,2	0,7	1,2	1,7	2,2

Beispiel für Materialstärke 12,0 mm

Schneidspiel	1,2 mm
+ Stempeldurchmesser	20,0 mm
= Matrizenöffnung	21,2 mm

Langlochmatrizen werden, abhängig von der Materialstärke, mit einem Schneidspiel von 0,3 oder 1,0 mm gefertigt:

Materialstärke	mm	bis 6	>6-14
Schneidspiel	mm	0,3	1,0

Beispiel für Materialstärke		bis 6,0 mm	über 6,0 mm
Schneidspiel		0,3 0,3 mm	1,0 1,0 mm
+ Stempelabmessung	bxl	11,0x 30,0 mm	11,0x 30,0 mm
= Matrizenöffnung	bxl	11,3x 30,3 mm	12,0x31,0 mm

Bestellhinweis für Matrizen

Bei Bestellung von Matrizen bitte die Matrizenöffnung oder die Materialstärke angeben.

Wenn keine Abmessungen der Matrizenöffnung oder der Materialstärke angegeben sind, werden Matrizen mit folgendem Schneidspiel geliefert:

- Bei Rundmatrizen und Vierkantmatrizen:

Stempelabmessung	mm	bis 5	5,5-22	22,5-40	>40
Schneidspiel	mm	0,2	0,7	1,2	0,7

- Bei Langlochmatrizen:

Schnittbreite b	mm	bis 8	>8
Schneidspiel	mm	0,3	1,0

ELMAG®-Fertigungsservice

Gerne fertigt ELMAG® Ihr Sonderschnittwerkzeug aus hochfestem Spezialstahl - selbstverständlich in Profi-Qualität mit Spezialhärtung und Präzisionsschliff!

Sonderschnittwerkzeuge werden nach Zeichnung oder Muster gefertigt.

Bei Zeichnungen:

- Bitte auf die Materialstärkeangaben zur Festlegung des Schneidspiels achten.
- Auf gleichmäßigen Verlauf des Schneidspalts zwischen Stempel und Matrizenöffnung achten.

Dreieck-, Rechteck-, Sechskant- und Zylinderschloss-Schnittformen sowie Spezialstempel und -matrizen mit Zwischenabmessung oder in Sondergrößen sind auf Anfrage lieferbar.

NEUE TOP-MODELLE CE | ELMAG START-UP SERVICE | Made in EU

ELMAG® Powered by Quality

EPB 40 | 50 | 50-H

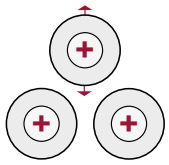

EPB 40 | EPB 50 | EPB 50-H

Handpumpe für hydraulische Oberwalzenzustellung

Arretierung: Kopf horizontal/ vertikal schwenkbar

Modelle EPB 40 & 50:

Hebel für mechanische Oberwalzenzustellung

EPB 50-H

Bedienhebel:
Um zwischen dem Arbeiten mit 2 oder 3 angetriebenen Walzen zu wechseln

Digitalanzeige EPB 50-H

Standardzubehör:
Walzensatz

Sonderzubehör:
Spezialwalzensatz für Rundrohre/-wellen

Sonderzubehör:
Distanzwalzen Ø 30, 50, 70 mm

Motorische Ringbiegemaschine		EPB 40	EPB 50	EPB 50-H
Technikdaten				
Rollendurchmesser oben	mm	150	150	150
Rollendurchmesser unten	mm	150	150	150
Achsendurchmesser oben	mm	40	50	50
Achsendurchmesser unten	mm	40	50	50
Einstellrollen mechanisch		1	1	-
Einstellrollen hydraulisch		-	-	1
Einstellrollen Zustellweg	mm	72	120	120
Antriebsrollen	Anz.	3	3	3
Vorschubgeschwindigkeit	UpM	14	8,5	8,5
Aufstellung vertikal		■	■	■
Aufstellung horizontal		■	■	■
Antriebsleistung				
Antriebsmotor	W	1.500	1.500	1.500
Netzanschluss	V	400	400	400
Netzfrequenz	Hz	50-60	50-60	50-60
Abmessungen				
Länge	mm	800	1.100	1.100
Breite	mm	870	800	800
Höhe	mm	1.350	1.400	1.600
Gewicht	kg	340	355	430
Serienausstattung				
Standardrollen - Spezialstahl gehärtet		■	■	■
Rollenachsen - Spezialstahl gehärtet		■	■	■
Richtwellen - Spezialstahl gehärtet		■	■	■
Rollenverstellung oben mechanisch		■	■	-
Rollenverstellung oben hydraulisch		-	-	■
Rollenverstellung unten hydraulisch		-	-	-
Richtwellenverstellung mechanisch		■	■	■
Mobile Bediensäule/Not-Aus		-	-	-
Mobiles Bedienpult ER^{analog}/Not-Aus		■	■	■
Mobiles Bedienpult ER^{digital}/Not-Aus		■	■	■
Doppel-Fußpedal Vor-/Rückschub		■	■	■
Betriebsanleitung / CE		■	■	■
Bestelldaten				
Bestellnummer		**83140**	**83141**	**83142**
UVP in € exkl. MwSt.		*5.135,00	*6.225,00	*8.695,00

Sonderzubehör	EPB 40	EPB 50	EPB 50-H
Rund- und Rohrstahlbiegerollen	□	□	□

RUNDBIEGEN

* = ELMAG-Spezialprogramm

NEUE TOP-MODELLE CE

ELMAG START-UP SERVICE

APK 30/35/40/45/50

APK 30[1)]
50x10 mm
Ø 800 min.

APK 35[1)]
60x10 mm
Ø 800 min.

APK 40[1)]
60x20 mm
Ø 600 min.

APK 45[1)]
60x10 mm
Ø 800 min.

APK 50[1)]
80x16 mm
Ø 1.200 min

APK 30
Aufbau horizontal

APK 30

- Ideal für leichtes Ringbiegen, Antriebsmotor 750 W
- Vor-/Rückschub 2,1 m/min
- Einstellrolle Ø 137 mechanisch
- Zwei Antriebsrollen Ø 132
- Richtwellen mechanisch
- Stahlrahmen
- Mobile Bediensäule mit Not-Aus
- Doppel-Fußpedal Vor-/Rückschub
- Umfangreiches Sonderzubehör erhältlich, z.B. zwei Vorschubgeschwindigkeiten

APK 30 mit Eindrehvorrichtung

APK 30 mit Einrollvorrichtung

Ringbiegen vom Feinsten

Einfacher Biegeradius oder ganzer Vollkreis - die APK Ringbiegemaschinen ermöglichen das präzise Einrollen von Stangenmaterialien wie Flach-, Vierkant-, Rund-, Rohr- und Formstahl.

APK 35

- Sehr kräftig, Antriebsmotor 1.500 W
- Rascher Vor-/Rückschub 4,3 m/min
- Einstellrolle Ø 155 mechanisch
- Zwei Antriebsrollen Ø 155
- Richtwellen mechanisch
- Massiver Gusseisenrahmen
- Mobile Bediensäule mit Not-Aus
- Doppel-Fußpedal Vor-/Rückschub

APK 35 mit Rund- und Rohrstahl-biegerollen (Sonderzubehör)

Hochwertige Antriebslösung

Herz der Maschinen ist ein kräftiger Antriebsmotor mit Untersetzungsgetriebe. Die Ansteuerung für Vor- und Rückschub der Antriebsrollen erfolgt am mobilen Bedienpult mit Doppel-Fußpedal. Das Rollengetriebe ist mittels Rutschkupplung vor Überlastung geschützt.

Präzise Einroll-Richtsysteme

Die APK-Modelle sind mit zwei oder drei gehärteten Antriebsrollen ausgestattet. Die Einstellung des Rollbiegeradius erfolgt über eine oder zwei mechanisch oder hydraulisch verstellbare Einstellrollen. Zwei seitlich montierte, einstellbare Richtwellen bieten höchste Einrollgenauigkeit.

Rollensätze

Die APK-Modelle sind mit einem Standardrollensatz für Flach-, T- und Vierkant-Stahl ausgestattet. Spezialrollensätze für Rund-, Rohr-, Form- und Winkelstahl sowie Spezialrichthilfen sind als Sonderzubehör erhältlich.

Aufstellung

Alle APK-Modelle sind vertikal oder horizontal aufstellbar.

Einsatzbeispiele

- Rohrleitungsbau ✔
- Behälterbau ✔
- Installateure ✔
- Stahlbau ✔
- Geländerbau ✔
- Schlossereien ✔
- Schmieden ✔
- Maschinenbau ✔
- Spenglereien ✔
- Karosseriebau ✔
- KFZ-Werkstätten ✔
- Lehrwerkstätten ✔

APK 30 / APK 35
Einstellrolle Ø 137 / 155
Antriebsrollen (+) Ø 132 / 155

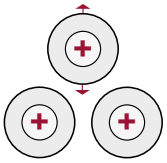

APK 45
Einstell-Antriebsrolle Ø 162
Antriebsrollen (+) Ø 152

APK 45

- Sehr bewährtes Modell mit kräftigem Antriebsmotor 1.500 W und drei Antriebsrollen
- Vor-/Rückschub 3,3 m/min
- Einstell-Antriebsrolle Ø 162 hydraulisch
- Öldruckanzeige
- Zwei große Antriebsrollen Ø 152 - geringere Reibung
- Richtwellen mechanisch
- Robuster Stahlrahmen
- Mobiles Bedienpult ER^{analog}
  - Einstelltaster L/R/AUF/AB
  - Not-Aus
- Doppel-Fußpedal Vor-/Rückschub
- Umfangreiches Sonderzubehör erhältlich, z.B. Digitalanzeige Einstellrollenposition am Bedienpult

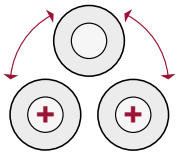

APK 40 / APK 50
Einstell-Antriebsrollen (+)
Ø 140 / 157

Digitalanzeige serienmäßig!

APK 40 / APK 50

- Neu entwickelte, sehr effiziente Ringbiegemaschinen für Präzisions-Biegearbeiten
- Antriebsmotor 1.100 W
- Zwei Einstell-Antriebsrollen Ø 140 bzw. Ø 157 hydraulisch
- Vor-/Rückschub 2,2 bzw. 2,95 m/min
- Richtwelleneinstellung mechanisch
- Robuster Stahlrahmen
- Mobiles Bedienpult ER^{digital}
  - Einstellrollentaster L/R/AUF/AB
  - Digitalanzeige Einstellrollenposition
  - Not-Aus
- Doppel-Fußpedal Vor-/Rückschub
- Spezialrollensätze, Richthilfen sowie zwei Vorschubgeschwindigkeiten als Sonderzubehör erhältlich

Motorische Ringbiegemaschine		APK 30	APK 35	APK 45	APK 50
Technikdaten					
Rollendurchmesser oben	mm	137	155	162	157
Rollendurchmesser unten	mm	132	155	152	157
Achsendurchmesser oben	mm	35	50	50	50
Achsendurchmesser unten	mm	30	50	40	50
Einstellrollen mechanisch		1	1	-	-
Einstellrollen hydraulisch	Anz.	-	-	1	2
Antriebsrollen	Anz.	2	2	3	2
Vorschubgeschwindigkeit	m/min	2,1	4,3	3,3	2,95
Aufstellung vertikal		■	■	■	■
Aufstellung horizontal		■	■	■	■
Antriebsleistung					
Antriebsmotor	W	750	1.500	1.500	1.100
Hydromotor Einstellrolle	W	-	-	750	-
Netzanschluss	V	400	400	400	400
Netzfrequenz	Hz	50-60	50-60	50-60	50-60
Abmessungen					
Länge	mm	530	730	950	1.450
Breite	mm	670	830	780	950
Höhe	mm	1.350	1.350	1.450	1.450
Gewicht	kg	185	400	500	500
Serienausstattung					
Standardrollen - Spezialstahl gehärtet		■	■	■	■
Rollenachsen - Spezialstahl gehärtet		■	■	■	■
Richtwellen - Spezialstahl gehärtet		■	■	■	■
Rollenverstellung oben mechanisch		■	■	-	-
Rollenverstellung oben hydraulisch		-	-	■	-
Rollenverstellung unten hydraulisch		-	-	-	■
Richtwellenverstellung mechanisch		■	■	■	■
Mobile Bediensäule/Not-Aus		■	■	-	-
Mobiles Bedienpult ER^{analog}/Not-Aus		-	-	■	■
Mobiles Bedienpult ER^{digital}/Not-Aus		-	-	-	■
Doppel-Fußpedal Vor-/Rückschub		■	■	■	■
Betriebsanleitung / CE		■	■	■	■
Bestelldaten					
Bestellnummer		**83130**	**83132**	**83134**	**83135**
UVP in € exkl. MwSt.		*3.175,00	*3.835,00	*10.615,00	*10.200,00

Sonderzubehör	APK 30	APK 35	APK 45	APK 50
Rund- und Rohrstahlbiegerollen	□	□	□	□
Formstahlbiegerollen	□	□	□	□
Winkelstahlbiegerollen	□	□	□	□
Mobiles Bedienpult ER^{digital}/Not-Aus	□	□	□	-
2 Vorschubgeschwindigkeiten	□	□	□	□
Eindrehvorrichtung	□	-	-	-
Einrollvorrichtung	□	-	-	-

* = ELMAG-Spezialprogramm

1) = Biegeleistungsdaten für Stahl, Streckgrenze 240 N/mm²
Sonderzubehör auf Anfrage erhältlich.

NEUE TOP-MODELLE CE

ELMAG START-UP SERVICE

APK 61 | APK 81 | APK 101

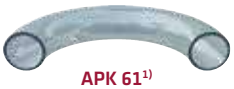

APK 61[1)]
48,3x2,9 mm
Ø 600 min.

APK 81[1)]
48,3x3,2 mm
Ø 400 min.

APK 101[1)]
60,3x3,2 mm
Ø 400 min.

APK 61
Aufbau horizontal

APK 61 | APK 81 | APK 101

- Antriebsmotor 4.000 W / 5.500 / 11.000 W
- Drei Antriebsrollen Ø 177 / Ø 245 / Ø 315
- Zwei Einstell-Antriebsrollen hydraulisch
- Vor-/Rückschub 6,4 / 4,2 m/min
- Richtwelleneinstellung mechanisch
- Hochwertiges Planeten-Untersetzungsgetriebe
- Rutschkupplung als Drehmomentbegrenzung
- Elektrische und hydraulische Überlastsicherungen
- Robuster Stahlrahmen S355
- Mobiles Bedienpult ER^{digital}
  - Einstellrollentaster L/R/AUF/AB
  - Digitalanzeige Einstellrolle
  - Not-Aus
- Doppel-Fußpedal Vor-/Rückschub

Kräftige Mittelklasse

Die Ringbiegemaschinen APK 61/ APK 81 sind mit einem 4.000 bzw. 5.500 Watt starken Antriebsmotor ausgestattet. Sie ermöglichen, dank einer effizienten Motorbremse und einem ideal proportionierten Untersetzungsgetriebe, die präzise und millimetergenaue Bearbeitung mittlerer und großer Profilquerschnitte. Drei Antriebsrollen, davon zwei hydraulisch positionierbare Einstellrollen, bieten eine exzellente Kraftübertragung für enge Biegedurchmesser.

Top-Grundausstattung

Die Serienausstattung der APK-Modelle ermöglicht weitgehend die Einzel- und Kleinserienfertigung einfacher Profile. Sonderzubehör für Spezialanwendungen ist auf Anfrage lieferbar.

Ausführung - High Quality

Alle Präzisionsteile wie Zahnräder, Biegerollen, Richtwellen etc. bestehen aus hochwertigem Spezialstahl (z.B. Rollenachsen aus legiertem Vergütungsstahl 42CrMo4, gehärtet und geschliffen).

Aufrüstbar für Serie

Mit einem Vor- und Rückschub von 6,4 bzw. 4,2 bzw. 5,4 m/min erbringen die APK-Antriebe hervorragende Leistungskennwerte. Einfaches Handling, rasche Einstellbarkeit, Digitalanzeige und nicht zuletzt das robuste Maschinendesign machen die APK-Modelle zu idealen Kandidaten für die Serienfertigung.

APK 61 / APK 81 / APK 101 Sonderzubehör

- Richtwellensystem RW hydraulisch
  - Richtrollen mit vier bzw. drei Umsteckpositionen für präzise Formstahlbearbeitung
- Mobiles Bedienpult mit zusätzlich
  - RW-Tastern VOR/RÜCK/AUF/AB
  - ohne oder mit Digitalanzeigen
- CNC-Ausführung
- Playback-Control
  - Biegeablaufprogrammierung für höchste Wiederholgenauigkeit
- Spezialrollensätze und Richthilfen
- Variable Vorschubgeschwindigkeit

APK 61
Aufbau vertikal

1) = Biegeleistungsdaten für Stahl, Streckgrenze 240 N/mm²

Einsatzbeispiele

- Rohrleitungsbau ✔
- Behälterbau ✔
- Installateure ✔
- Stahlbau ✔
- Geländerbau ✔
- Schlossereien ✔
- Schmieden ✔
- Maschinenbau ✔
- Spenglereien ✔
- Karosseriebau ✔
- KFZ-Werkstätten ✔

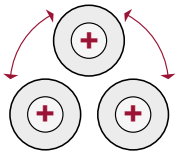

APK 61
Antriebsrolle (+) und
Einstell-Antriebsrollen (+)
Ø 177

APK 81
Antriebsrolle (+) und
Einstell-Antriebsrollen (+)
Ø 245

APK 61 CNC

- Analog APK 61, jedoch mit Steuerung APK CNC
  - Display mit grafischer Benutzerführung
  - Fahrbares Bedienpult mit Einstelltastern für ER und RW
- Hydraulisch einstellbares Richtwellensystem RW
  - Richtrollen mit vier Umsteckpositionen

APK 81

Abbildung mit Sonderzubehör:

- Richtwellensystem RW hydraulisch
- Mobiles Bedienpult ER^{digital}/RW^{analog}
  - Einstellrollentaster L/R/AUF/AB
  - Digitalanzeige Einstellrolle
  - Not-Aus
  - Richtwellentaster VOR/RÜCK/AUF/AB
- Variable Vorschubgeschwindigkeit

Motorische Ringbiegemaschine		APK 61	APK 81	APK 101
Technikdaten				
Rollendurchmesser oben	mm	177	245	315
Rollendurchmesser unten	mm	177	245	315
Achsendurchmesser oben	mm	60	80	100
Achsendurchmesser unten	mm	60	80	100
Einstellrollen hydraulisch	Anz.	2	2	2
Antriebsrollen	Anz.	3	3	3
Vorschubgeschwindigkeit	m/min	6,4	4,2	5,4
Aufstellung vertikal		■	■	■
Aufstellung horizontal		■	■	■
Antriebsleistung				
Antriebsmotor	W	4.000	5.500	-
Hydromotor Einstellrollen	W	750	1.500	-
Hydro-Antriebsmotor	W	-	-	11.000
Netzanschluss	V	400	400	400
Netzfrequenz	Hz	50-60	50-60	50-60
Abmessungen				
Länge	mm	1.260	1.375	1.435
Breite	mm	940	1.040	1.220
Höhe	mm	1.390	1.540	1.680
Gewicht	kg	1.080	1.600	2.240
Serienausstattung				
Standardrollen - Spezialstahl gehärtet		■	■	■
Rollenachsen - Spezialstahl gehärtet		■	■	■
Richtwellen - Spezialstahl gehärtet		■	■	■
Rollenverstellung unten hydraulisch		■	■	■
Richtwellenverstellung mechanisch		■	■	■
Mobiles Bedienpult ER^{digital}/Not-Aus		■	■	■
Doppel-Fußpedal Vor-/Rückschub		■	■	■
Betriebsanleitung / CE		■	■	■
Bestelldaten				
Bestellnummer		**83136**	**83138**	**83139**
UVP in € exkl. MwSt.		*14.710,00	*20.875,00	*29.435,00

Sonderzubehör	APK 61	APK 81	APK 101
Rund- und Rohrstahlbiegerollen	□	□	□
Formstahlbiegerollen	□	□	□
Winkelstahlbiegerollen	□	□	□
Richtwellensystem RW hydraulisch	□	□	□
Mobiles Bedienpult ER^{digital}/RW^{analog}	□	□	□
Mobiles Bedienpult ER^{digital}/RW^{digital}	□	□	□
Zugsystem für U/I/H-Profile	-	-	□
Rollenspannsystem für Großprofile	-	-	□
Spiralbiegevorrichtung	□	□	□
Positionsanzeige/Messgerät für Profile	□	□	□
2 Vorschubgeschwindigkeiten	□	□	□
Schmierautomatik	□	□	□
APK CNC-Steuerung mit Display	□	□	□
Playback-Control (Programmierung)	□	□	□

APK-Großmodelle und Sonderzubehör auf Anfrage erhältlich.

Biegerollen zu APK - Stets die richtige Rolle

Ringbiegemaschinen APK

4) = Biegerollen-UVP gültig für eine Abmessung aus dem angegebenen mm-Bereich.
Bei Bestellung bitte Abmessungen des zu bearbeitenden Materials angeben.

Ringbiegemaschinen APK Biegerollen Stahl / Kunststoff [4]	Bestell-nummer	UVP in € exkl. MwSt.
Biegerollen für Rundrohre		
Biegerollen für Rundrohre Ø 10-50 mm zu APK 30	83350	* 427,00
Biegerollen für Rundrohre Ø 10-50 mm zu APK 35	83351	* 427,00
Biegerollen für Rundrohre Ø 10-50 mm zu APK 40	83352	* 427,00
Biegerollen für Rundrohre Ø 10-40 mm zu APK 45	83353	* 598,00
Biegerollen für Rundrohre Ø 42,4-70 mm zu APK 45	83354	* 671,00
Biegerollen für Rundrohre Ø 10-40 mm zu APK 50	83355	* 598,00
Biegerollen für Rundrohre Ø 42,4-70 mm zu APK 50	83356	* 682,00
Biegerollen für Rundrohre Ø 10-70 mm zu APK 61	83357	* 939,00
Biegerollen für Rundrohre Ø 10-100 mm zu APK 81	83358	* 1.705,00
Biegerollen für Rundrohre Ø 10-16 mm zu APK 101	83359	* 3.045,00
Biegerollen für Rundrohre Ø 17,2-38 mm zu APK 101	83360	* 3.150,00
Biegerollen für Rundrohre Ø 40-120 mm zu APK 101	83361	* 3.335,00
Biegerollen für Formrohre		
Biegerollen für Formrohre 10x10x1 bis 20x20x2 mm zu APK 30	83370	* 513,00
Biegerollen für Formrohre 25x25x2 bis 40x40x3 mm zu APK 30	83371	* 523,00
Biegerollen für Formrohre 10x10x1 bis 45x45x3 mm zu APK 35	83372	* 681,00
Biegerollen für Formrohre 10x10x1 bis 45x45x3 mm zu APK 40	83373	* 681,00
Biegerollen für Formrohre 10x10x1 bis 50x50x3 mm zu APK 45	83374	* 1.290,00
Biegerollen für Formrohre 10x10x1 bis 50x50x3 mm zu APK 50	83375	* 1.290,00
Biegerollen für Formrohre 10x10x1 bis 20x20x2 mm zu APK 61	83376	* 1.290,00
Biegerollen für Formrohre 25x25x2 bis 50x50x3 mm zu APK 61	83377	* 1.365,00
Biegerollen für Formrohre 10x10x1 bis 90x90x8 mm zu APK 81	83378	* 1.540,00
Biegerollen für Formrohre 10x10x1 bis 80x80x5 mm zu APK 101	83379	* 1.910,00
Biegerollen für Winkelprofile		
Biegerollen für Winkelprofile 20x10x2 bis 30x10x2 mm zu APK 30	83380	* 516,00
Biegerollen für Winkelprofile 40x10x2 bis 50x25x3 mm zu APK 30	83381	* 598,00
Biegerollen für Winkelprofile 20x10x2 bis 50x25x3 mm zu APK 35	83382	* 682,00
Biegerollen für Winkelprofile 20x10x2 bis 50x25x3 mm zu APK 40	83383	* 682,00
Biegerollen für Winkelprofile 20x10x2 bis 25x25x2 mm zu APK 45	83384	* 1.285,00
Biegerollen für Winkelprofile 30x10x2 bis 80x25x3 mm zu APK 45	83385	* 1.365,00
Biegerollen für Winkelprofile 20x10x2 bis 25x25x2 mm zu APK 50	83386	* 1.285,00
Biegerollen für Winkelprofile 30x10x2 bis 80x25x3 mm zu APK 50	83387	* 1.365,00
Biegerollen für Winkelprofile 20x10x2 bis 35x15x2 mm zu APK 61	83388	* 1.365,00
Biegerollen für Winkelprofile 30x20x3 bis 80x25x3 mm zu APK 61	83389	* 1.460,00
Biegerollen für Winkelprofile 20x10x2 bis 50x10x3 mm zu APK 81	83390	* 1.705,00
Biegerollen für Winkelprofile 50x20x2 bis 70x60x3 mm zu APK 81	83391	* 2.045,00
Biegerollen für Winkelprofile 20x10x2 bis 50x20x2 mm zu APK 101	83392	* 3.165,00
Biegerollen für Winkelprofile 50x25x3 bis 100x60x4 mm zu APK 101	83393	* 3.400,00

Arbeitsschritte für eine Rundbiegung:

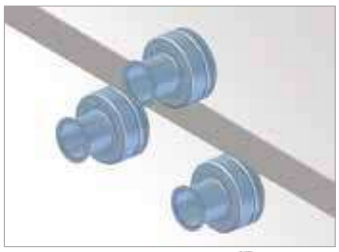

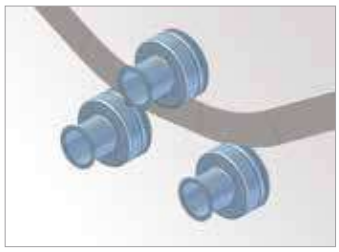

Größere Modelle und Sonderzubehör auf Anfrage erhältlich.

Ringbiegemaschinen Produktvergleich

Leistungsdaten und Aufstellung		Ringbiegemaschine							
		APK 30	APK 35	APK 40	APK 45	APK 50	APK 61	APK 81	APK 101
Antriebsmotor	W	750	1.500	1.100	1.500	1.100	4.000	5.500	11.000
Vorschubgeschwindigkeit	m/min	2,1	4,3	2,2	3,3	2,95	6,4	4,2	5,4
Rollendurchmesser oben	mm	137	155	140	162	157	177	245	315
Rollendurchmesser unten	mm	132	155	140	152	157	177	245	315

Profilformen		Ringbiegemaschine										Rollen-sätze
Nr.	Profil	APK 30		APK 35		APK 40		APK 45		APK 50		
		Größe	Ø min.[1]	Größe	Ø min.[1]	Größe	Ø min.[1]	Größe	Ø min.[1]	Größe	Ø min.[1]	
1		50x10	800	60x10 50x12	800 800	45x10	600	20x10 60x10	300 800	50x15	1.000	Standard-rollen
2		80x15	700	120x15	750	60x20	600	80x15	600	80x16	1.200	Standard-rollen[3]
3		30	700	20 35	400 1.200	28	1.200	32	700	35	1.400	Standard-rollen
4		Ø 30	700	Ø 35	800	Ø 30	600	Ø 35	700	Ø 40	800	Sonder-zubehör[4]
5		Ø 60x2,0	1.200	Ø 70x2,0	1.200	Ø 60x2,0	1.600	Ø 15x1,0 Ø 60x2,0	350 1.000	Ø 70x2,0	1.600	Sonder-zubehör[4]
6		Ø 48,3x3,2	900	Ø 33,7x2,65	320	Ø 48,3x2,9	600	Ø 17,2x2,0 Ø 60x2,9	300 1.000	Ø 60,3x3,2	1.000	Sonder-zubehör[4]
7		50x30x3	[2]	50x40x3	[2]	50x25x2,5	1.200	60x30x3	[2]	80x30x3	4.000	Sonder-zubehör[4]
8		40x40x3	[2]	60x60x3	[2]	45x45x2,5	2.000	45x45x3	[2]	60x60x3	4.000	Sonder-zubehör[4]
9		40x5	400	50x5	850	45x5	1.000	25x3 50x5	350 600	50x5	1.000	Sonder-zubehör[4][5]
10		40x5	500	50x5	1.200	45x5	1.200	25x3 45x5	400 600	50x5	1.200	Sonder-zubehör[4][5]
11		50x6	800	50	650	45	1.000	50	600	50	600	Standard-rollen
12		50	850	50	900	45	1.200	50	600	50	600	Standard-rollen
13		50	800	50	750	50	600	50	600	50	600	Standard-rollen
14		UPN 50	400	UPN 60	550	UPN 60	800	UPN 60	800	UPN 80	800	Sonder-zubehör[4]
15		UPN 50	500	UPN 60	700	UPN 60	750	UPN 60	1.200	UPN 80	1.000	Sonder-zubehör[4]

Profilformen		Ringbiegemaschine				Rollen-sätze
Nr.	Profil	APK 61		APK 81		
		Größe	Ø min.[1]	Größe	Ø min.[1]	
1		40x10 60x20	220 500	80x25 100x20	700 2.100	Standard-rollen
2		50x5 80x16	200 400	50x10 120x30	260 600	Standard-rollen
3		15 30	300 600	30 45	300 1.000	Standard-rollen[3]
4		Ø 20 Ø 35	300 600	Ø 35 Ø 60	300 1.000	Sonder-zubehör[4]
5		Ø 25x1,5 Ø 60x2,0	200 800	Ø 40x2,0 Ø 100x2,0	400 2.400	Sonder-zubehör[4]
6		Ø 26,5x2,3 Ø 48,3x2,9	200 600	Ø 48,3x3,2 Ø 88,9x3,2	400 1.000	Sonder-zubehör[4]
7		30x15x1,5 60x30x2,5	300 2.000	50x25x2 80x40x5	600 2.000	Standard-rollen[6]
8		20x20x2 50x50x2,5	240 1.600	40x40x2,7 70x70x3,2	500 1.600	Standard-rollen[6]
9		30x3 50x5	250 500	35x3 70x8	500 1.200	Standard-rollen[5]
10		30x3 40x5	400 600	40x4 70x9	600 1.000	Standard-rollen[5]
11		30x30x3 80x40x7,5	300 1.000	70x30x4 70x70x8	400 1.000	Standard-rollen
12		50x50x6 70x35x6	600 1.000	30x30x4 80x80x8	400 1.400	Standard-rollen
13		-	-	-	-	-
14		UPN 30 UPN 80	300 800	UPN 60 UPN 140	400 1.200	Standard-rollen[6]
15		UPN 30 UPN 80	300 1.000	UPN 60 UPN 140	400 1.200	Standard-rollen[6]
16		-		IPN 120	500	Standard-rollen[6]
17		-				
18		-				

Ringbiegemaschine		Rollen-sätze
APK 101		
Größe	Ø min.[1]	
100x20 120x25	600 1.600	Standard-rollen[7]
100x40 200x35	600 1.000	Standard-rollen[7]
50 60	500 1.000	Standard-rollen[7]
Ø 40 Ø 70	400 800	Sonder-zubehör[4]
Ø 50x2,0 Ø 120x2,0	600 2.000	Sonder-zubehör[4]
Ø 60,3x3,2 Ø 114,3x3,6	400 1.000	Sonder-zubehör[4]
40x20x2 100x50x5	500 3.000	Sonder-zubehör[4]
50x50x2,5 90x90x4	500 2.500	Sonder-zubehör[4]
50x6 90x8	700 1.000	Standard-rollen[5][7]
50x6 100x10	800 1.600	Standard-rollen[5]
100	1.200	Standard-rollen
100	1.000	Standard-rollen
120	1.200	Standard-rollen
UPN 180 UPN 200	800 1.200	Standard-rollen[6][7]
UPN 180 UPN 200	800 1.200	Standard-rollen[6][7]
IPN 80 IPN 200	600 800	Standard-rollen[6][7]
HEA 120 HEB 100	1.000 1.200	Standard-rollen[6][7]
IPN 120	[2]	Sonder-zubehör[8]

1) Ø min. = Minimaler Biegedurchmesser
2) Minimaler Biegedurchmesser abhängig von der zulässigen Materialformbarkeit
3) Bei Großprofilen Spezialrollen empfohlen
4) Spezialrollen empfohlen
5) Winkelbiegeeinrichtung empfohlen
6) Eingeschränkt nutzbar, für Serie Spezialrollen empfohlen
7) Bei Großprofilen Rollenspannsystem empfohlen
8) Zugsystem für U/I/H-Profile empfohlen

RUNDBIEGEN

Maßangaben in mm.
* = ELMAG-Spezialprogramm

NEUE TOP-MODELLE CE

AS/AS-M 1050/1250/1550/2050 - Manuelle Rundbiegemaschinen

mm ab 105 bis 3,0

AS 1050x1,5 mm manuell

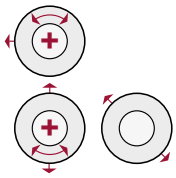

3 Qualitäts-Stahlwalzen asymmetrisch

Einsatzbeispiele

- Spenglereien ✔
- Lüftungsbau ✔
- Behälterbau ✔
- Isolierbetriebe ✔
- Fassadenbau ✔
- Rohrleitungsbau ✔
- Installateure ✔
- Schlossereien ✔
- Karosseriebau ✔
- KFZ-Werkstätten ✔
- Maschinenbau ✔
- Lehrwerkstätten ✔

Biegeleistungsdaten

- Arbeitslängen für Normblechformate, max. 1.050 bis 2.050 mm [1) 2)]
- Blechdickenmodelle
  - 1,0 bis 3,0 mm (Vorbiegen max.) [1) 2)]
  - 1,2 bis 3,3 mm (Biegen max.) [1) 2)]
- Kleinstmöglicher Walzdurchmesser je nach Modell 105 bis 135 mm

Serienausstattung AS-Modelle

- Robuster Maschinenkörper und Walzenrahmen aus Gusseisen
- Qualitäts-Stahlwalzen mit sehr hoher Zugfestigkeit
- Konus-Biegeeinrichtung für kegelförmige Werkstücke
- Drahteinlegerillen auf Unter- und Hinterwalze
- Betriebsanleitung / CE

Serienausstattung AS-M-Modelle

- Analog AS-Modelle
- Kräftiger Getriebemotor 1.100 W mit Motorbremse
- Mobile Bediensäule, Doppel-Fußpedal für Blechvor- oder -rückschub
- Not-Aus-Taster an der Bediensäule
- Sicherheitsleine mit Not-Aus

Optimales Handling

- Einmannbedienung
- Ober- und Unterwalze verstellbar, zustellbare Hinterwalze
- Oberwalze nach vorne abnehmbar, leichte Entnahme des Werkstücks

Sonderzubehör AS-Modelle

- Induktionsgehärtete Stahlwalzen, sehr lange Standzeit

Sonderzubehör AS-M-Modelle

- Induktionsgehärtete Stahlwalzen, sehr lange Standzeit
- Hinterwalzen-Zustellantrieb 370 W
- Kontrollpanel mit Hinterwalzen-Steuerung und Digitalanzeige

Modell AS-M 1050x3,0 mm

Rundbiege-maschine	Manuell	Motorisch	Arbeitslänge max.	Blechdicke Vorbiegen max. [1) 2)]	Blechdicke Biegen max. [1) 2)]	Oberwalzen-durchmesser	Biegedurchmesser min.	Motorleistung	Netzanschluss	Netzfrequenz	Bediensäule Vor-/Rücklauf	Qualitäts-Stahlwalzen	Antriebs-walzen (+)	Konus-Biegeeinrichtung	Drahteinlegerillen Unter-/Hinterwalze	Länge	Breite	Höhe	Gewicht	Bestell-nummer	UVP in € exkl. MwSt.
Modell			mm	mm	mm	mm	mm	W	V	Hz	Serienausstattung					mm	mm	mm	kg		
AS 1050x1,5 mm	■	-	1.050	1,5	1,8	70	105	-	-	-	-	3	2	■	■	2.365	740	1.195	290	**83122**	* 2.275,00
AS 1250x1,5 mm	■	-	1.250	1,5	2,0	75	117	-	-	-	-	3	2	■	■	2.565	840	1.195	430	**83124**	* 2.610,00
AS 1550x1,0 mm	■	-	1.550	1,0	1,2	70	105	-	-	-	-	3	2	■	■	2.865	740	1.195	420	**83126**	* 2.510,00
AS 1050x3,0 mm	■	-	1.050	3,0	3,3	90	130	-	-	-	-	3	2	■	■	2.365	840	1.230	540	**83105**	* 2.845,00
AS 1250x2,5 mm	■	-	1.250	2,5	3,0	90	130	-	-	-	-	3	2	■	■	2.565	840	1.230	470	**83106**	*2.905,00
AS 1550x2,2 mm	■	-	1.550	2,2	2,5	90	130	-	-	-	-	3	2	■	■	2.865	840	1.230	570	**83107**	*3.080,00
AS 2050x1,5 mm	■	-	2.050	1,5	1,8	95	135	-	-	-	-	3	2	■	■	3.365	840	1.230	605	**83108**	*4.330,00
AS-M 1050x1,5 mm	-	■	1.050	1,5	1,8	70	105	1.100	400	50-60	■	3	2	■	■	1.300	700	1.100	320	**83112**	* 4.535,00
AS-M 1250x1,5 mm	-	■	1.250	1,5	2,0	75	117	1.100	400	50-60	■	3	2	■	■	2.300	800	1.100	460	**83115**	* 4.830,00
AS-M 1550x1,0 mm	-	■	1.550	1,0	1,2	70	105	1.100	400	50-60	■	3	2	■	■	2.100	700	1.100	450	**83116**	* 4.830,00
AS-M 1050x3,0 mm	-	■	1.050	3,0	3,3	90	130	1.100	400	50-60	■	3	2	■	■	2.100	800	1.130	570	**83100**	*4.090,00
AS-M 1250x2,5 mm	-	■	1.250	2,5	3,0	90	130	1.100	400	50-60	■	3	2	■	■	2.350	800	1.130	500	**83101**	*4.190,00
AS-M 1550x2,2 mm	-	■	1.550	2,2	2,5	90	130	1.100	400	50-60	■	3	2	■	■	2.600	800	1.130	600	**83102**	*5.675,00
AS-M 2050x1,5 mm	-	■	2.050	1,5	1,8	95	135	1.100	400	50-60	■	3	2	■	■	3.030	800	1.130	635	**83103**	*6.480,00

Sonderzubehör / größere Modelle auf Anfrage erhältlich.

1) = Biegewerte für Konusbiegen -50 %
2) = Biegeleistungsdaten für Stahl, Streckgrenze 240 N/mm²

ASM/ASM-S - Motorische Rundbiegemaschinen

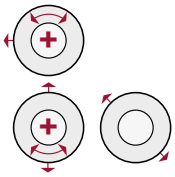

3 Qualitäts-Stahlwalzen
asymmetrisch

Biegeleistungsdaten ASM-Modelle

- Arbeitslängen für Normblechformate, max. 1.050 bis 2.050 mm [1) 2)]
- Blechdickenmodelle
  - 3,0 bis 4,0 mm (Vorbiegen max.) [1) 2)]
  - 3,5 bis 5,0 mm (Biegen max.) [1) 2)]
- Kleinstmöglicher Walzdurchmesser je nach Modell 150 bis 190 mm

Serienausstattung ASM-Modelle

- Robuster Maschinenkörper und Walzenrahmen aus Gusseisen
- Qualitäts-Stahlwalzen mit sehr hoher Zugfestigkeit
- Konus-Biegeeinrichtung für kegelförmige Werkstücke
- Drahteinlegerillen auf Unter- und Hinterwalze
- Betriebsanleitung / CE

Sonderzubehör ASM-Modelle

- Induktionsgehärtete Stahlwalzen
- Kontrollpanel mit Hinterwalzen-Steuerung und Digitalanzeige

Biegeleistungsdaten ASM-S-Modelle

- Arbeitslängen für Normblechformate, max. 1.600 bis 3.100 mm [1) 2)]
- Blechdickenmodelle
  - 3,0 bis 6,0 mm (Vorbiegen max.) [1) 2)]
  - 4,0 bis 7,0 mm (Biegen max.) [1) 2)]
- Kleinstmöglicher Walzdurchmesser je nach Modell 210 bis 300 mm

Serienausstattung ASM-S-Modelle

- Massiver Maschinenkörper aus Stahl (S 355)
- Induktionsgehärtete Stahlwalzen
- Hinterwalze motorisch verstellbar
- Kontrollpanel
- Betriebsanleitung / CE

Sonderzubehör ASM-S-Modelle

- Digitalanzeige für Hinterwalze
- Verlängerte Walzen
- Profilrollen
- Stufenlos einstellbare Geschwindigkeit

Sonderzubehör ASM-S:
Verlängerte Walzen mit Profilrollen

Motorische Rundbiegemaschine	Arbeitslänge max.	Blechdicke Vorbiegen max.[1) 2)]	Blechdicke Biegen max.[1) 2)]	Oberwalzen-durchmesser	Biegedurchmesser min.	Motorleistung	Netzanschluss	Netzfrequenz	Bedensäule Vor-/Rücklauf	Qualitäts-Stahlwalzen	Antriebs-walzen (+)	Konus-Biegeeinrichtung	Drahteinlegerillen Unter-/Hinterwalze	Länge	Breite	Höhe	Gewicht	Bestell-nummer	UVP in € exkl. MwSt.
Modell	mm	mm	mm	mm	mm	W	V	Hz	Serienausstattung					mm	mm	mm	kg		
ASM 1050x5,0 mm	1.050	4,0	5,0	110	150	2.200	400	50-60	■	3	2	■	■	1.820	850	1.150	1.080	**83118**	*8.410,00
ASM 1250x4,0 mm	1.250	3,5	4,0	110	150	2.200	400	50-60	■	3	2	■	■	2.020	850	1.150	1.150	**83119**	* 8.905,00
ASM 1550x3,5 mm	1.550	3,0	3,5	110	150	2.200	400	50-60	■	3	2	■	■	2.320	850	1.150	1.250	**83117**	*9.035,00
ASM 2050x4,0 mm	2.050	3,0	4,0	130	190	2.200	400	50-60	■	3	2	■	■	2.820	900	1.200	1.480	**83120**	*11.005,00
ASM-S 1600x6,0 mm	1.600	5,0	6,0	140	210	2.200	400	50-60	■	3	2	■	-	2.800	750	1.060	1.450	**83109**	*20.540,00
ASM-S 2100x6,0 mm	2.100	5,0	6,0	170	255	4.000	400	50-60	■	3	2	■	-	3.650	820	1.130	2.300	**83110**	*26.175,00
ASM-S 2100x7,0 mm	2.100	6,0	7,0	190	285	4.000	400	50-60	■	3	2	■	-	3.900	920	1.200	3.600	**83111**	*28.120,00
ASM-S 2600x4,0 mm	2.600	3,0	4,0	140	225	2.200	400	50-60	■	3	2	■	-	3.150	820	1.130	1.900	**83121**	*22.270,00
ASM-S 2600x5,0 mm	2.600	4,0	5,0	170	255	4.000	400	50-60	■	3	2	■	-	4.150	820	1.130	2.750	**83127**	*27.005,00
ASM-S 3100x4,0 mm	3.100	3,0	4,0	170	255	4.000	400	50-60	■	3	2	■	-	4.650	820	1.130	3.200	**83128**	*27.810,00
ASM-S 3100x6,0 mm	3.100	5,0	6,0	200	300	5.500	400	50-60	■	3	2	■	-	4.650	950	1.250	4.800	**83129**	*36.520,00

Sonderzubehör / größere Modelle auf Anfrage erhältlich.

* = ELMAG-Spezialprogramm

1) = Biegewerte für Konusbiegen -50 %
2) = Biegeleistungsdaten für Stahl, Streckgrenze 240 N/mm²

NEUE TOP-MODELLE CE

ELMAG START-UP SERVICE

AHK - Hydraulische 3-Walzen Rundbiegemaschinen

mm

ab 570

bis 13,0

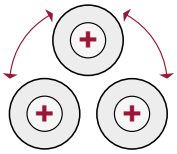

AHK-Modelle
Einstell-Antriebsrollen (+)

Biegeleistungsdaten AHK-Modelle

- Arbeitslängen für Normblechformate, max. 2.100 bis 4.100 mm [1) 2)]
- Blechdickenmodelle
  - 1,0 bis 10,0 mm (Vorbiegen max.) [1) 2)]
  - 1,0 bis 13,0 mm (Biegen max.) [1) 2)]
- Kleinstmöglicher Walzdurchmesser 570 mm

Serienausstattung AHK-Modelle

- Induktionsgehärtete Stahlwalzen
- Hydraulisch angetriebene Walzen
- Kontrollpanel mit Digitalanzeige
- Betriebsanleitung / CE

Sonderzubehör AHK-Modelle

- Stufenlos einstellbare Geschwindigkeit
- Seiten- und Mittelstützen für große Blechdurchmesser
- Materialzufuhrtisch
- Ölkühlsystem
- Verlängerte Walzen
- Profilrollen

Hydraulisch betätigtes Gegenlager

Übersichtliches Bedienpult

Das Ausklinken der Oberwalze erfolgt hydraulisch.

Hydraulische Rundbiegemaschine	Arbeitslänge max.	Blechdicke Vorbiegen max. 1) 2)	Blechdicke Biegen max. 1) 2)	Oberwalzen-durchmesser	Seitenwalzen-durchmesser	Motorleistung	Netzanschluss	Netzfrequenz	Bediensäule Vor-/Rücklauf	Qualitäts-Stahlwalzen	Antriebs-walzen (+)	Konus-Biegeeinrichtung	Länge	Breite	Höhe	Gewicht	Bestell-nummer	UVP in € exkl. MwSt.
Modell	mm	mm	mm	mm	mm	W	V	Hz	Serienausstattung				mm	mm	mm	kg		
AHK 2100x8,0 mm	2.100	6,0	8,0	190	180	3.000	400	50-60	■	3	3	■	3.947	1.080	1.160	2.950	**83190**	*39.350,00
AHK 2100x10,0 mm	2.100	8,0	10,0	210	190	7.500	400	50-60	■	3	3	■	3.947	1.080	1.160	3.950	**83191**	Auf Anfrage
AHK 2100x13,0 mm	2.100	10,0	13,0	230	210	7.500	400	50-60	■	3	3	■	4.030	1.370	1.275	4.400	**83192**	Auf Anfrage
AHK 2600x8,0 mm	2.600	6,0	8,0	210	190	7.500	400	50-60	■	3	3	■	4.447	1.080	1.160	4.150	**83193**	Auf Anfrage
AHK 2600x10,0 mm	2.600	8,0	10,0	230	210	7.500	400	50-60	■	3	3	■	4.530	1.370	1.275	5.000	**83194**	Auf Anfrage
AHK 2600x13,0 mm	2.600	10,0	13,0	270	250	11.000	400	50-60	■	3	3	■	4.680	1.440	1.385	5.700	**83195**	Auf Anfrage
AHK 3100x10,0 mm	3.100	8,0	10,0	270	250	11.000	400	50-60	■	3	3	■	5.180	1.440	1.385	7.000	**83196**	Auf Anfrage
AHK 3100x13,0 mm	3.100	10,0	13,0	300	270	11.000	400	50-60	■	3	3	■	5.445	1.620	1.680	8.500	**83197**	Auf Anfrage
AHK 4100x10,0 mm	4.100	8,0	10,0	330	300	7.500	400	50-60	■	3	3	■	6.225	1.810	1.825	13.500	**83198**	Auf Anfrage
AHK 4100x13,0 mm	4.100	10,0	13,0	360	330	11.000	400	50-60	■	3	3	■	6.375	1.880	1.860	14.500	**83199**	Auf Anfrage

Sonderzubehör / größere Modelle auf Anfrage erhältlich.

1) = Biegewerte für Konusbiegen -50 %
2) = Biegeleistungsdaten für Stahl, Streckgrenze 240 N/mm²

AHS - Hydraulische 4-Walzen Rundbiegemaschinen

mm
ab 630
bis 25,0

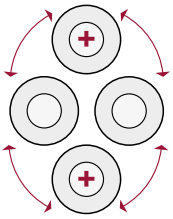

AHS-Modelle
Einstell-Antriebsrollen (+)

Biegeleistungsdaten AHS-Modelle

- Arbeitslängen für Normblechformate, max. 2.100 bis 4.100 mm [1) 2)]
- Blechdickenmodelle
  - 1,0 bis 20,0 mm (Vorbiegen max.) [1) 2)]
  - 1,0 bis 25,0 mm (Biegen max.) [1) 2)]
- Kleinstmöglicher Walzdurchmesser 630 mm

Serienausstattung AHS-Modelle

- Robuster Maschinenkörper und Walzenrahmen aus Stahl (S 355)
- Konus-Biegeeinrichtung für kegelförmige Werkstücke
- Induktionsgehärtete, kugelgelagerte Stahlwalzen
- Hydraulisch angetriebene Walzen
- Zwei Geschwindigkeiten
- Kontrollpanel mit Digitalanzeige
- Betriebsanleitung / CE

Sonderzubehör AHS-Modelle

- Stufenlos einstellbare Geschwindigkeit
- Seiten- und Mittelstützen für große Blechdurchmesser
- Materialzufuhrtisch
- Ölkühlsystem
- NC-Steuersystem
- CNC-Steuersystem

Hydraulische Rundbiege-maschine	Arbeitslänge max.	Blechdicke Vorbiegen max. [1) 2)]	Blechdicke Biegen max. [1) 2)]	Oberwalzen-durchmesser	Unterwalzen-durchmesser	Seitenwalzen-durchmesser	Motorleistung	Netzanschluss	Netzfrequenz	Bediensäule Vor-/Rücklauf	Qualitäts-Stahlwalzen	Antriebs-walzen (+)	Konus-Biegeeinrichtung	Länge	Breite	Höhe	Gewicht	Bestell-nummer	UVP in € exkl. MwSt.
Modell	mm	mm	mm	mm	mm	mm	W	V	Hz	Serienausstattung				mm	mm	mm	kg		
AHS 2100x10,0 mm	2.100	8,0	10,0	210	190	170	7.500	400	50-60	■	4	2	■	4.140	1.390	1.300	4.400	**83180**	*49.285,00
AHS 2100x16,0 mm	2.100	13,0	16,0	270	250	210	11.000	400	50-60	■	4	2	■	4.525	1.520	1.440	6.000	**83181**	Auf Anfrage
AHS 2600x10,0 mm	2.600	8,0	10,0	230	210	190	7.500	400	50-60	■	4	2	■	4.642	1.390	1.300	5.560	**83182**	Auf Anfrage
AHS 2600x16,0 mm	2.600	13,0	16,0	300	270	210	11.000	400	50-60	■	4	2	■	5.035	1.730	1.490	8.110	**83183**	Auf Anfrage
AHS 3100x13,0 mm	3.100	10,0	13,0	300	270	210	11.000	400	50-60	■	4	2	■	5.532	1.730	1.490	8.800	**83188**	Auf Anfrage
AHS 3100x16,0 mm	3.100	13,0	16,0	330	300	240	11.000	400	50-60	■	4	2	■	5.585	1.840	1.610	10.850	**83184**	Auf Anfrage
AHS 3100x20,0 mm	3.100	16,0	20,0	360	330	250	15.000	400	50-60	■	4	2	■	5.545	1.900	1.680	13.200	**83185**	Auf Anfrage
AHS 4100x20,0 mm	4.100	16,0	20,0	430	390	330	18.500	400	50-60	■	4	2	■	7.060	2.200	2.180	26.000	**83186**	Auf Anfrage
AHS 4100x25,0 mm	4.100	20,0	25,0	460	420	360	22.000	400	50-60	■	4	2	■	7.470	2.300	2.585	36.000	**83187**	Auf Anfrage

Sonderzubehör / größere Modelle auf Anfrage erhältlich.

* = ELMAG-Spezialprogramm

1) = Biegewerte für Konusbiegen -50 %
2) = Biegeleistungsdaten für Stahl, Streckgrenze 240 N/mm²

NEUE TOP-MODELLE CE

ELMAG START-UP SERVICE

AK 0,8 mm / AK 1,2 mm / AKM 1,2 mm / AKM 2,5 mm / AKM 4,0 mm

mm bis 0,80 bis 1,25

mm bis 2,5 bis 4,0

SICKEN
BÖRDELN
EINZIEHEN
FALZEN
WALZEN

AK 0,8/1,2 mm

AK 0,8 mm / AK 1,2 mm

- Leichte, manuell bedienbare Sickenmaschinen
- Verarbeitbare Blechdicke bis 0,80 bzw. 1,25 mm[1)]
- Einstellbarer, geschliffener Tiefenanschlag für präzise Blechführung
- Mitlaufwalze mit mechanischer Einstellvorrichtung
- Stabiler Gusseisenrahmen
- Nur 35 bzw. 50 kg, ideal für Baustellenbetrieb

AKM 1,2 mm

AKM 1,2 mm

- Leichte, motorische Sickenmaschine mit Getriebemotor 700 Watt
- Verarbeitbare Blechdicke bis 1,25 mm[1)]
- Mobile Bediensäule mit Not-Aus
- Doppel-Fußpedal für Rechts-/Linkslauf
- Einstellbarer, geschliffener Tiefenanschlag für präzise Blechführung
- Mitlaufwalze mit mechanischer Einstellvorrichtung
- Stabiler Gusseisenrahmen
- Maschinengestell mit Werkzeugfächern
- Mit fünf Standardwalzen-Sets
- Spezialwalzen-Sets als Sonderzubehör erhältlich

AKM 4,0 mm

AKM 2,5 mm / AKM 4,0 mm

- Hochleistungs-Sickenmaschinen mit Getriebemotor 1.500 bzw. 2.200 Watt
- Besonders robuste Ausführung
- Verarbeitbare Blechdicke bis 2,5 bzw. 4,0 mm[1)]
- Mobile Bediensäule mit Not-Aus
- Doppel-Fußpedal für Rechts-/Linkslauf
- Einstellbarer, geschliffener Tiefenanschlag für präzise Blechführung
- Mitlaufrolle mit mechanischer Einstellvorrichtung
- Sehr stabiler Stahlrahmen
- Maschinengestell mit verschließbaren Werkzeugfächern

Beispiele für Sicken-, Bördel- & Einziehprofile

Hydraulisch einstellbare Mitlaufwalze (Sonderzubehör)

Mit fünf Standardwalzen-Sets, Sicken- und Bördelwalzen

Mit drei Standardwalzen-Sets, Sickenwalzen

Sickenmaschine		AK	AK	AKM	AKM	AKM
Technikdaten		0,8 mm	1,2 mm	1,2 mm	2,5 mm	4,0 mm
Blechdicke max.[1)]	mm	0,80	1,25	1,25	2,5	4,0
Schaftlänge	mm	200	250	250	260	260
Walzendurchmesser	mm	53	62	62	92	132
Drehzahl	UpM	manuell	manuell	32	16	12
Antriebsleistung						
Motorleistung	W	-	-	700	1.500	2.200
Netzanschluss	V/Hz	-	-	400/50-60	400/50-60	400/50-60
Abmessungen						
Länge	mm	300	600	700	1.200	1.500
Breite	mm	200	350	600	700	800
Höhe	mm	500	550	1.300	1.200	1.200
Gewicht	kg	35	50	170	295	350
Serienausstattung						
3 Standardwalzen-Sets		-	-	-	■	■
5 Standardwalzen-Sets		■	■	■	-	-
Bestelldaten						
Bestellnummer		**83170**	**83171**	**83172**	**83173**	**83174**
UVP in € exkl. MwSt.		*628,00	*840,00	*2.440,00	*4.345,00	*5.995,00

Sonderzubehör	AK 0,8	AK 1,2	AKM 1,2	AKM 2,5	AKM 4,0
Spezialwalzen-Sets	□	□	□	□	□
Hydr. einstellbare Mitlaufwalze	-	-	-	□	□

1) = Streckgrenze 240 N/mm²

1) = Streckgrenze 240 N/mm²

€ Rote Serien zum VorteilsUVP

Speed + Power

NEUE TOP-MODELLE CE

ELMAG® Powered by Quality

EUROPRESS EP red

t 10 bis 50

EUROPRESS EP 10 TH - Maßgeschneidertes Tischmodell

Die einstufige Hydraulikpresse EP 10 TH erbringt eine Pressleistung von maximal 10 Tonnen. Sie ist sehr kompakt gebaut und passt auf jeden Montageplatz.

EUROPRESS EP 20 SH -Leichtes Säulenmodell

Mit einer Einlassgröße von 548x1.021 mm und einem Pressentisch mit neun Absteckpositionen eignet sich die Hydraulikpresse EP 20 SH sowohl für die Aufnahme von großen Lagergehäusen, Blech- und Gussformteilen als auch für kleinteilige Pressarbeiten.

Speed+Power - EUROPRESS EP 50 SHF

- Hydraulikpumpe mit zwei Kolbengeschwindigkeiten
- SPEED-Modus für rasche Kolbenpositionierung
- POWER-Modus für langsame Kolbenpositionierung und kräftige Pressarbeit bis 50 Tonnen
- Komfortable und sichere Fußbedienung für Werkstückführung mit der Hand - ideal für das Biegen und Richten
- Zweiteilige Pressentischauflage mit Auflageböcken
- Mit Pressentischwinde für komfortable Höhenverstellung
- Ausstattung mit gut ablesbarem Pressdruckmanometer

Hydraulische Werkstattpresse EUROPRESS			EP 10 TH	EP 20 SH	EP 50 SHF
Technikdaten					
Pressleistung max.		t	10	20	50
Hydraulischer Antrieb Handpumpe			■	■	■
Fußpedal für Pumpe			-	-	■
Zwei Antriebsgeschwindigkeiten			-	-	■
Automatische Kolbenrückstellung			■	■	■
Hydraulikzylinder seitlich verstellbar			■	■	■
Pressentischwinde (Höhenverstellung)			-	-	■
Abmessungen					
A	Maschinenhöhe	mm	750	1.950	1.850
B	Maschinenlänge	mm	530	1.560	930
C	Maschinenbreite	mm	495	700	800
D	Einlasslänge	mm	335	548	730
E	Trägerbreite innen	mm	110	100	245
F	Einlasshöhe max.	mm	340	1.021	1.048
	Einlasshöhe min.	mm	0	61	69
G	Kolbenhub	mm	180	185	200
H	Maschinenlänge mit Sockel	mm	570	738	1.030
L	Hydraulikzylinder Stellweg	mm	190	395	245
Gewicht		kg	50	112	298
Serienausstattung					
Pressdruckmanometer			■	■	■
Zylinderkolben verchromt			■	■	■
Auflageblöcke V-Form			-	-	■
Betriebsanleitung / CE			■	■	■
Bestelldaten					
Bestellnummer			**81881**	**81885**	**81892**
UVP in € exkl. MwSt.			**294,00**	**441,00**	**1.950,00**

Sonderzubehör für EUROPRESS	EP 10 TH	EP 20 SH	EP 50 SHF
Druckdornsatz zu EUROPRESS	**81850**	**81850**	-
UVP in € exkl. MwSt.	**83,50**	**83,50**	-
Schutzgitter für EP 50 SHF	-	-	**81855**
UVP in € exkl. MwSt.	-	-	**95,50**

Schutzgitter für EP 50 SHF

Druckdornsatz Ø 10, 12, 16, 18, 20, 22, 25, 30

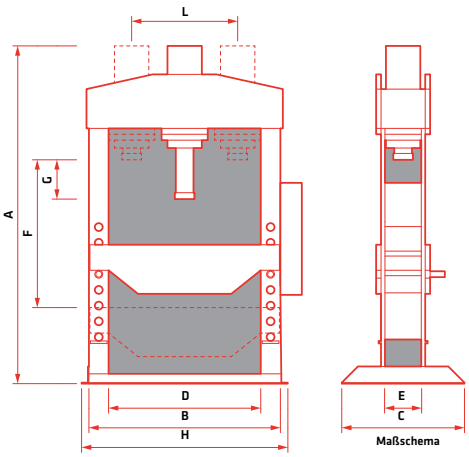

RUNDBIEGEN

€ Blaue Serien
Top-Qualitäts-FairUVP

Made in EU

NEUE TOP-MODELLE CE

WPMH blue - Hydraulische Werkstattpressen

t
15 bis 50

WPMH 15/2-T
- Tischmodell, Pressleistung bis 15 t
- Einlassgröße max. 550x550 mm

WPMH 20/2
- Säulenmodell, Pressleistung bis 20 t
- Einlassgröße max. 610x1.000 mm

WPMH Profi-Modelle
- Mit Fußpedal und Handpumpe
- Sehr robuste Industrieausführung

WPMH - Pressleistung bis 15, 20, 30 oder 50 t
- Manuell bedienbare Hydraulikpressen
- Biegen und Ausrichten von Achsen, Wellen und Profilen
- Einpressen/Austreiben von Lagern, Buchsen, Stiften, Wellen, Passfedern
- Formpressen von Rohren
- Stanzen mit Spezialstempeln
- Sehr gute Eignung für Belastungstests, Material- und Schweißnahtprüfungen
- Einlassgrößen von 550x550 mm bis 790x1.030 mm
- Lochführungsrahmen mit Absteckbolzen für Pressentischverstellung
- Einzelmodelle mit Pressentischwinde für manuelle Höhenverstellung
- Hydraulikzylinder längs verschiebbar
- Druckaufbau mittels Handpumpe, sehr präzises Hydrauliksystem
- Automatische Umschaltung zwischen Leerlauf- und Arbeitsgeschwindigkeit
- Automatische Kolbenrückstellung
- Überlast-Sicherheitsventil
- Ausstattung mit Pressdruckmanometer
- Verchromter Zylinderkolben
- Zweiteilige Pressentischauflage mit Auflageböcken in V-Form
- Robuste Schweißkonstruktion

Hydraulische Werkstattpresse			WPMH 15/2-T	WPMH 20/2	WPMH 20-Profi	WPMH 30-Profi	WPMH 50-Profi
Technikdaten							
Pressleistung max.		t	15	20	20	30	50
Hydraulischer Antrieb Handpumpe			■	■	■	■	■
Fußpedal für Pumpe			-	-	■	■	■
Zwei Antriebsgeschwindigkeiten			■	■	■	■	■
Automatische Kolbenrückstellung			■	■	■	■	■
Hydraulikzylinder seitlich verstellbar			■	■	■	■	■
Pressentischwinde (Höhenverstellung)			-	-	-	■	■
Säulenmodell			-	■	■	■	■
Abmessungen							
A	Maschinenhöhe	mm	1.350	1.900	1.750	1.920	2.000
B	Maschinenlänge ohne Pumpe	mm	690	770	870	990	990
C	Maschinenbreite	mm	500	600	650	650	650
D	Einlasslänge	mm	550	610	690	790	790
E	Trägerbreite	mm	150	150	180	200	210
I+H	Einlasshöhe max.	mm	550	1.000	950	1.030	1.000
F	Maschinenlänge mit Pumpe	mm	900	950	1.010	1.240	1.400
	Kolbenhub	mm	160	160	160	160	150
Gewicht		kg	105	140	210	280	360
Serienausstattung							
Überlast-Sicherheitsventil			■	■	■	■	■
Pressdruckmanometer			■	■	■	■	■
Zylinderkolben verchromt			■	■	■	■	■
Pressentisch mit Absteckbolzen			■	■	■	■	■
Auflageblöcke V-Form			■	■	■	■	■
Betriebsanleitung / CE			■	■	■	■	■
Bestelldaten							
Bestellnummer			**81901**	**81910**	**81913**	**81914**	**81915**
UVP in € exkl. MwSt.			* 849,00	* 1.020,00	* 1.245,00	* 2.245,00	* 2.590,00

Druckdornsätze sechsteilig mit Lochplatte	WPMH 15/2-T	WPMH 20/2	WPMH 20-Profi	WPMH 30-Profi	WPMH 50-Profi
Druckdornsatz Ø 5/10/14/18/24/29	**81931**	**81930**	**81933**	**81934**	**81935**
UVP in € exkl. MwSt.	* 182,00	* 182,00	* 203,00	* 259,00	* 340,00

WPMEH blue - Elektrohydraulische PREMIUM-Werkstattpressen

30 bis 160 t

WPMEH 100

SONDERAUSFÜHRUNG

Sonderausführungen/Konstruktionen auf Anfrage erhätlich!

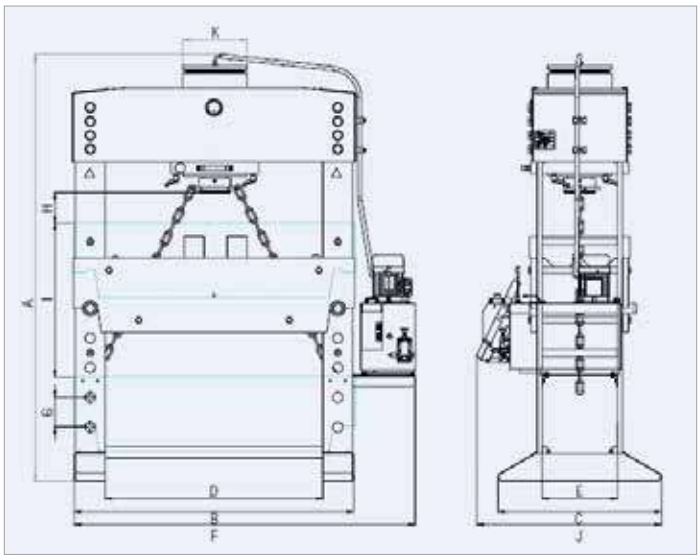

Ergonomische Bedienstation

- Nothalt
- Bedienhebel Auf/Ab
- Manuelle Handpumpe
- Schaltventil für Permanent-Arbeitsgeschwindigkeit

Elektrohydraulische PREMIUM Werkstattpressen			WPMEH 30/2	WPMEH 60/2-K	WPMEH 100/2-K	WPMEH 160/2-K
Technikdaten						
Pressleistung max.		t	30	60	100	160
Elektrohydraulischer Antrieb			■	■	■	■
Zwei Antriebsgeschwindigkeiten			■	■	■	■
Hydraulikzylinder seitlich verstellbar			-	■	■	■
Manuelle Handpumpe			■	■	■	■
Pressentischkette (Höhenverstellung)			■	■	■	■
Antriebsleistung						
Öldurchfluss Stufe 1/2		l/min	2,82/ 11,84	2,82/ 11,84	5,64/ 17,2	7,1/ 27,6
Kolbengeschwindigkeit Stufe 1/2		mm/s	9,8/3,57	8,69/2,07	7,54/2,47	7,48/2,4
Rücklaufgeschwindigkeit		mm/s	18,11	10,79	9,06	9,35
Motorleistung		kW	1,5	1,5	2,2	3
Netzanschluss		V/Hz	400/50-60	400/50-60	400/50-60	400/50-60
Abmessungen						
A	Maschinenhöhe	mm	2.120	2.120	2.140	2.200
B	Maschinenlänge ohne Pumpe	mm	1.000	1.000	1.350	1.410
C	Maschinenbreite	mm	695	695	755	825
D	Einlasslänge	mm	750	750	1.100	1.100
E	Trägerbreite	mm	260	260	300	380
I+H	Einlasshöhe max.	mm	950	947	930	930
G	Maschinenlänge mit Pumpe	mm	1.315	1.315	1.665	1.725
J	Maschinenbreite mit Pumpe	mm	805	805	865	935
	Kolbenhub	mm	380	380	380	400
Gewicht		kg	385	540	970	1.195
Serienausstattung						
Überlast-Sicherheitsventil			■	■	■	■
Pressdruckmanometer			■	■	■	■
Schaltventil Auf/Ab			■	■	■	■
Zylinderkolben verchromt			■	■	■	■
Pressentisch mit Absteckbolzen			■	■	■	■
Betriebsanleitung / CE			■	■	■	■
Bestelldaten						
Bestellnummer			**81805**	**81811**	**81816**	**81817**
UVP in € exkl. MwSt.			* 5.055,00	* 6.090,00	* 7.615,00	* 10.930,00

Sonderzubehör	WPMEH 30/2	WPMEH 60/2-K	WPMEH 100/2-K	WPMEH 160/2-K
Auflageblöcke V-Form	**81860**	**81860**	**81861**	**81862**
UVP in € exkl. MwSt.	* 432,00	* 432,00	* 583,00	* 873,00

* = ELMAG-Spezialprogramm

Made in EU

NEUE TOP-MODELLE

PREMIUM WPMEH - Elektrohydraulische Werkstattpressen XL

t

100 bis 300

WPMEH 100/1500 mm

SONDERAUSFÜHRUNG

Sonderausführungen/Konstruktionen auf Anfrage erhätlich!

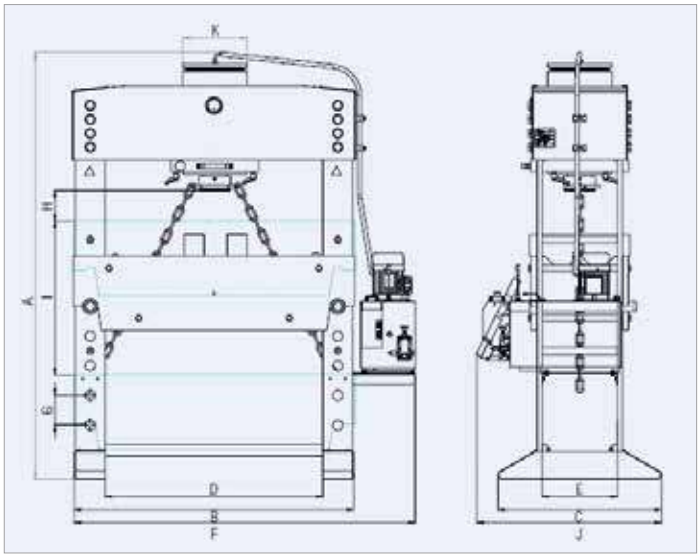

WPMEH XL - Pressleistung bis 300

- Hydraulikpressen mit Elektroantrieb
- Kräftiges Biegen, Richten, Stanzen und leichte Tiefzieharbeiten (5 %)
- Lochführungsrahmen mit Absteckbolzen für Presstischverstellung
- Mit Presstischkette für komfortable Höhenverstellung
- Inkl. 230 V Steckdose
- Verchromte Zylinderkolben
- Robuste Schweißkonstruktion

Verchromter Kolben mit abschraubbarem Deckel

Verstellbarer Arbeitstisch

Verschiebbarer Zylinder rechts/links

Elektrohydraulische PREMIUM Werkstattpressen XL			WPMEH 100/2	WPMEH 160/2	WPMEH 200/2	WPMEH 300/2
Technikdaten						
Pressleistung max.		t	100	160	200	300
Elektrohydraulischer Antrieb			■	■	■	■
Zwei Antriebsgeschwindigkeiten			■	■	■	■
Hydraulikzylinder seitlich verstellbar			■	■	■	■
Manuelle Handpumpe			■	■	■	■
Pressentischkette (Höhenverstellung)			■	■	■	■
Antriebsleistung						
Öldurchfluss Stufe 1/2		l/min	5,64/17,2	7,1/27,6	7,1/27,6	12/33
Kolbengeschwindigkeit Stufe 1/2		mm/s	7,54/2,47	7,48/2,4	5,73/1,84	4,9/1,8
Rücklaufgeschwindigkeit		mm/s	9,06	9,35	7,08	6,2
Motorleistung		kW	2,2	3	3	5,5
Netzanschluss		V/Hz	400/50-60	400/50-60	400/50-60	400/50-60
Abmessungen						
A	Maschinenhöhe	mm	2.080	2.270	2.270	2.250
B	Maschinenlänge ohne Pumpe	mm	1.750	1.810	1.610	2.120
C	Maschinenbreite	mm	755	825	865	985
D	Einlasslänge	mm	1.500	1.500	1.300	1.750
E	Trägerbreite	mm	300	380	410	500
I+H	Einlasshöhe max.	mm	880	930	930	711
G	Maschinenlänge mit Pumpe	mm	2.065	2.125	1.925	2.550
J	Maschinenbreite mit Pumpe	mm	865	935	975	1.085
	Kolbenhub	mm	380	400	400	480
Gewicht		kg	1.145	1.430	1.690	3.150
Serienausstattung						
Überlast-Sicherheitsventil			■	■	■	■
Pressdruckmanometer			■	■	■	■
Schaltventil Auf/Ab			■	■	■	■
Zylinderkolben verchromt			■	■	■	■
Pressentisch mit Absteckbolzen			■	■	■	■
Betriebsanleitung / CE			■	■	■	■
Bestelldaten						
Bestellnummer			**81820**	**81821**	**81822**	**81823**
UVP in € exkl. MwSt.			*9.080,00	*12.275,00	*19.085,00	*45.930,00

Sonderzubehör	WPMEH 100/2	WPMEH 160/2	WPMEH 200/2	WPMEH 300/2
Auflageblöcke V-Form	**81861**	**81862**	**81863**	**81864**
UVP in € exkl. MwSt.	* 583,00	* 873,00	* 1.605,00	* 2.560,00

PPTL - Elektrohydraulische PREMIUM-Portalpressen

100 bis 300

PPTL 100

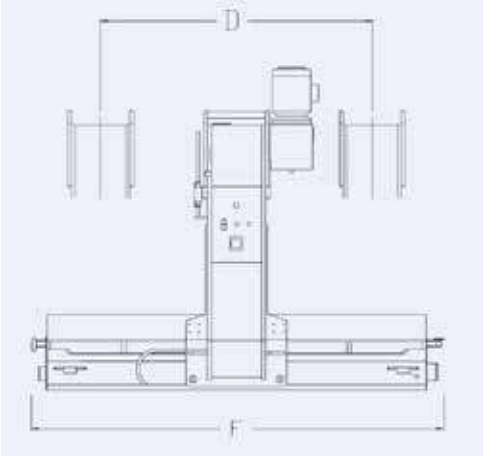

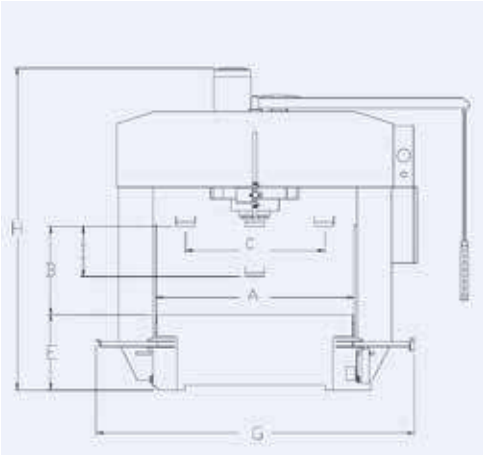

PPTL - Pressleistung bis 300

- Portalpressen sind speziell entwickelt zum Ausrichten von großen Blechen und Gefügen
- Die Verschiebung des Rahmens und Zylinders ermöglichen Zugang zu allen Punkten an der Oberfläche

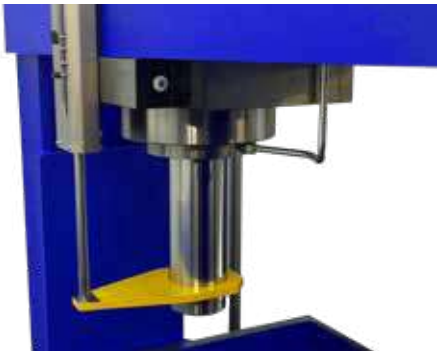

PPTL 300

- PPTL 100/160: Die Verschiebung des Kopfes und des Rahmens erfolgt manuell
- PPTL 220/300: Die Verschiebung des Kopfes und des Rahmens erfolgt motorisch

Elektrohydraulische PREMIUM Portalpressen			PPTL 100	PPTL 160	PPTL 220	PPTL 300
Technikdaten						
Pressleistung max.		t	100	160	220	300
Elektrohydraulischer Antrieb			■	■	■	■
Zwei Antriebsgeschwindigkeiten			■	■	■	■
Automatische Kolbenrückstellung			■	■	■	■
Hydraulikzylinder seitlich verstellbar			■	■	■	■
Antriebsleistung						
Öltank		l	30	30	30	30
Kolbengeschwindigkeit Stufe 1/2		mm/s	2,47/7,54	2,4/7,48	2,2/9	2/9,9
Rücklaufgeschwindigkeit		mm/s	9,06	9,35	16,2	14,7
Motorleistung		kW	2,2	3	5,5	7,5
Netzanschluss		V/Hz	400/50-60	400/50-60	400/50-60	400/50-60
Abmessungen						
H	Maschinenhöhe	mm	2.034	2.104	2.990	3.120
F	Maschinenlänge	mm	1.740	1.740	3.760	4.280
G	Maschinenbreite	mm	1.670	1.725	3.200	3.660
A	Durchlassbreite	mm	1.100	1.100	2.060	2.560
E	Arbeitstischhöhe	mm	700	700	700	750
B	Arbeitshöhe	mm	720	760	700	700
D+C	Verfahrwege	mm	1.080x700	1.000x570	2.500x1.550	3.000x2.000
	Kolbenhub	mm	380	400	450	450
Gewicht		kg	1.6500	2.185	9.400	13.400
Serienausstattung						
Überlast-Sicherheitsventil			■	■	■	■
Pressdruckmanometer			■	■	■	■
Schaltventil Auf/Ab			■	■	■	■
Zylinderkolben verchromt			■	■	■	■
Betriebsanleitung / CE			■	■	■	■
Bestelldaten						
Bestellnummer			**81825**	**81826**	**81827**	**81828**
UVP in € exkl. MwSt.			***26.760,00**	**Auf Anfrage**	**Auf Anfrage**	**Auf Anfrage**

* = ELMAG-Spezialprogramm

Made in EU

NEUE TOP-MODELLE CE

PREMIUM WPHD - Elektrohydraulische Werkstattpressen

t

80 bis 500

Optional: 2-Hand-Bedienung

PREMIUM WPHD 80-500

- Die hydraulischen Produktionspressen von ELMAG® haben eine geschweißte Konstruktion, die ausschließlich aus Stahl der Güte ST52.3 hergestellt wird
- Besonders geeignet für prägen, formen und stanzen und um in autom. Fertigungslinien integriert zu werden
- Der obere Presstisch garantiert eine exakte Parallelität durch 4 zylindrische Säulenführungen (hergestellt aus CK-42 Edelstahl)
- Doppelwirkende Zylinder mit einer Führungsbuchse und Verdrehsicherung sind Serienausstattung
- Die Bedienung erfolgt über ein Fußpedal
- Die Einstellung der Hubtiefe erfolgt manuell
- Seitlicher Tiefenanschlag an der Maschine
- Sonderausführungen auf Anfrage erhältlich!

Elektrohydraulische PREMIUM Werkstattpressen		WPHD 80	WPHD 100	WPHD 150	WPHD 220	WPHD 300	WPHD 500
Technikdaten							
Pressleistung max.	t	80	100	150	220	300	500
Elektrohydraulischer Antrieb		■	■	■	■	■	■
Zwei Antriebsgeschwindigkeiten		■	■	■	■	■	■
Antriebsleistung							
Kolbengeschwindigkeit Stufe 1	mm/s	6	6,2	3,9	3,8	2,8	2,4
Kolbengeschwindigkeit Stufe 2	mm/s	25	30,4	19,5	16,8	12,4	9,4
Rücklaufgeschwindigkeit	mm/s	36,1	47,5	30,4	30,3	18,4	16,9
Motorleistung	kW	5,5	7,5	7,5	11	11	15
Netzanschluss	V/Hz	400/50-60	400/50-60	400/50-60	400/50-60	400/50-60	400/50-60
Abmessungen							
Maschinenhöhe	mm	2.475	2.555	2.700	3.045	3.115	3.250
Maschinenlänge	mm	955	955	985	1.095	1.145	1.400
Maschinenbreite	mm	1.475	1.525	1.675	1.875	2.025	2.580
Durchlassbreite	mm	800	800	850	900	950	1.150
Arbeitstischhöhe	mm	900	900	950	1.000	1.000	1.000
Unterer Tisch	mm	700x500	700x500	750x550	800x600	850x650	1.000x850
Oberer Tisch	mm	600x450	600x450	650x500	700x550	750x600	900x800
Kolbenhub	mm	250	250	250	300	300	500
Gewicht	kg	2.080	2.340	2.890	4.680	6.490	14.750
Serienausstattung							
Überlast-Sicherheitsventil		■	■	■	■	■	■
Pressdruckmanometer		■	■	■	■	■	■
Schaltventil Auf/Ab		■	■	■	■	■	■
Zylinderkolben verchromt		■	■	■	■	■	■
Betriebsanleitung / CE		■	■	■	■	■	■
Bestelldaten							
Bestellnummer		**81840**	**81841**	**81842**	**81843**	**81844**	**81845**
UVP in € exkl. MwSt.		* 45.980,00	Auf Anfrage	Auf Anfrage	Auf Anfrage	Auf Anfrage	Auf Anfrage

C-FRAME - Hydraulikpressen

t
50 bis 150

PREMIUM HPC 50-150

- Die hydraulischen C-Frame Pressen werden eingesetzt für Stanzarbeiten, Prägen, Tiefziehen und Richten
- Die hydraulischen Produktionspressen von ELMAG® haben eine geschweißte Konstruktion, die ausschließlich aus Stahl der Güte ST52.3 hergestellt wird
- Doppelwirkende Zylinder mit einer Führungsbuchse und Verdrehsicherung sind Serienausstattung
- Die Bedienung erfolgt über einen elektrischen Fußtaster
- Serienmäßig ausgestattet mit einem vorderen Sicherheitslichtschranken
- Ausgestattet mit drei Zylindern (2 Führungszylinder)
- Arbeitstisch und Presstisch aus Material CK 42 mit T-Nuten DIN 650
- Seitlicher Tiefenanschlag an der Maschine
- Verdrehsicherer Presstisch
- Sonderausführungen auf Anfrage erhältlich!

WERKSTATTPRESSEN

Hydraulikpressen C-Frame PREMIUM HPC		HPC 50	HPC 80	HPC 100	HPC 150
Technikdaten					
Pressleistung max.	t	50	80	150	150
Elektrohydraulischer Antrieb		■	■	■	■
Zwei Antriebsgeschwindigkeiten		■	■	■	■
Antriebsleistung					
Kolbengeschwindigkeit Stufe 1	mm/s	6,3	6,0	6,2	3,9
Kolbengeschwindigkeit Stufe 2	mm/s	31,4	25	30,4	19,5
Rücklaufgeschwindigkeit	mm/s	41,9	36,1	47,5	30,4
Motorleistung	kW	4	5,5	7,5	7,5
Netzanschluss	V/Hz	400/50-60	400/50-60	400/50-60	400/50-60
Abmessungen					
Maschinenhöhe	mm	2.045	2.060	2.245	2.390
Maschinenlänge	mm	1.350	1.500	1.650	1.850
Maschinenbreite	mm	1.180	1.230	1.260	1.400
Ausladung	mm	265	290	320	375
Arbeitstischhöhe	mm	850	850	900	950
Unterer Tisch	mm	700x450	700x500	800x550	900x650
Oberer Tisch	mm	550x300	600x350	650x400	700x450
Kolbenhub	mm	250	250	250	250
Gewicht	kg	1.750	2.180	2.820	3.850
Serienausstattung					
Überlast-Sicherheitsventil		■	■	■	■
Pressdruckmanometer		■	■	■	■
Schaltventil Auf/Ab		■	■	■	■
Zylinderkolben verchromt		■	■	■	■
Betriebsanleitung / CE		■	■	■	■
Bestelldaten					
Bestellnummer		**81830**	**81831**	**81832**	**81833**
UVP in € exkl. MwSt.		* 39.770,00	Auf Anfrage	Auf Anfrage	Auf Anfrage

* = ELMAG-Spezialprogramm